長 竑 科 技 有 限 公 司
Chang Hong Information Co., Ltd.

860-960 MHz Dipole 2dBi Antenna FOR SMA MALE RP

RoHS

Specifications/Special Features：
Global System for Mobile Communication
860-960MHz phone antenna,
Broadband design for GSM systems.

Specification	
Model No.	GSM-8696-2
Frequency	860-960 MHz
Gain（dBi）	2 dBi
Type	Dipole
Polarization	Linear Vertical
SWR	<= 2.0
Max Power	50W
Impedance	50Ω
ANTENNA CONNECTOR	SMA PLUG RP (Option)
Weight	30g
Size	L200×W13.7×H13.7mm

GSM-8696-2	860-960 MHz DIPOLE 2 DBI ANTENNA FOR SMA PLUG RP (Option)

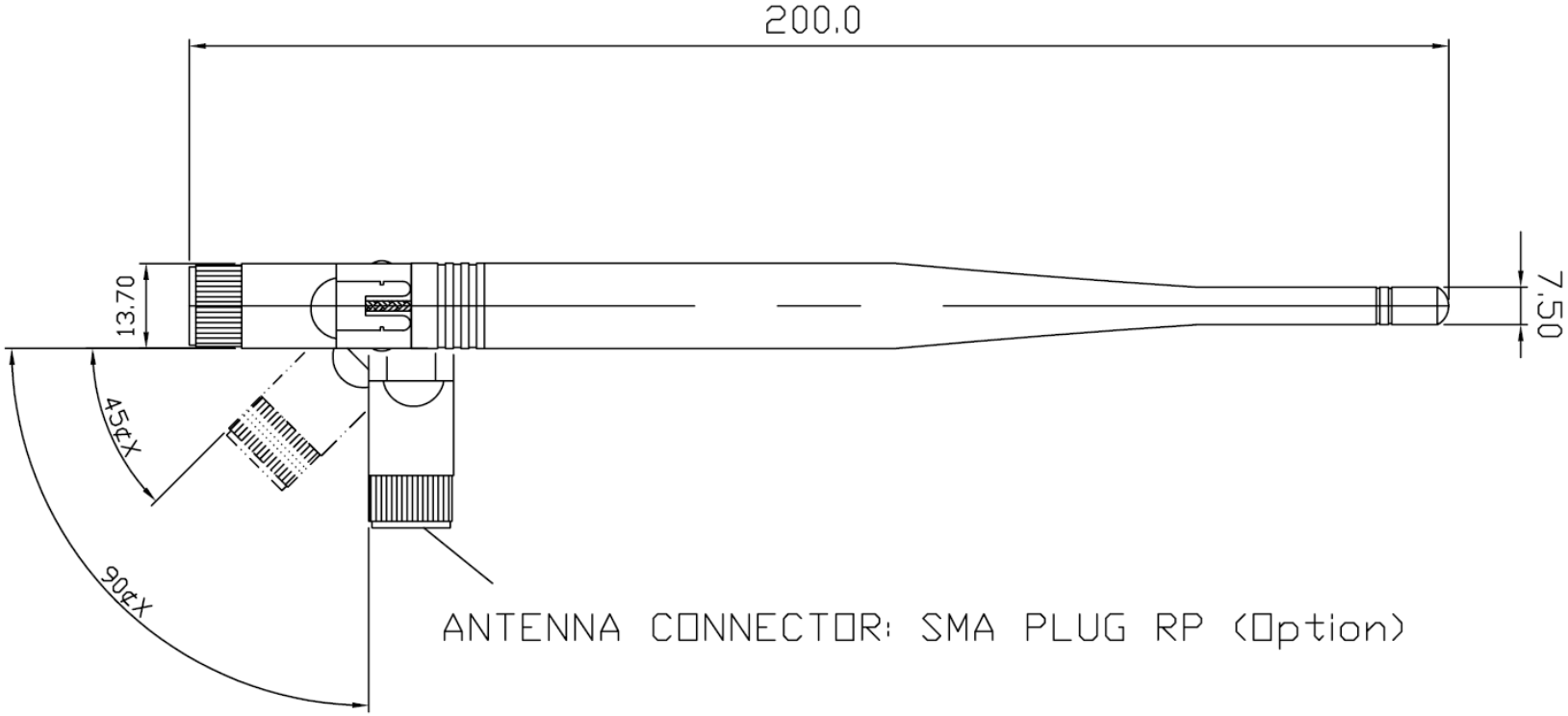

1	FREQUENCY : 860-960 MHz	6	IMPEDANCE : 50 Ω
2	GAIN : 2 dBi	7	
3	V.S.W.R : <= 2.0	8	
4	ANTENNA LENGTH : L200xW13.7xH13.7 mm	9	
5	CONNECTOR : SMA PLUG RP (OPTION)	10	

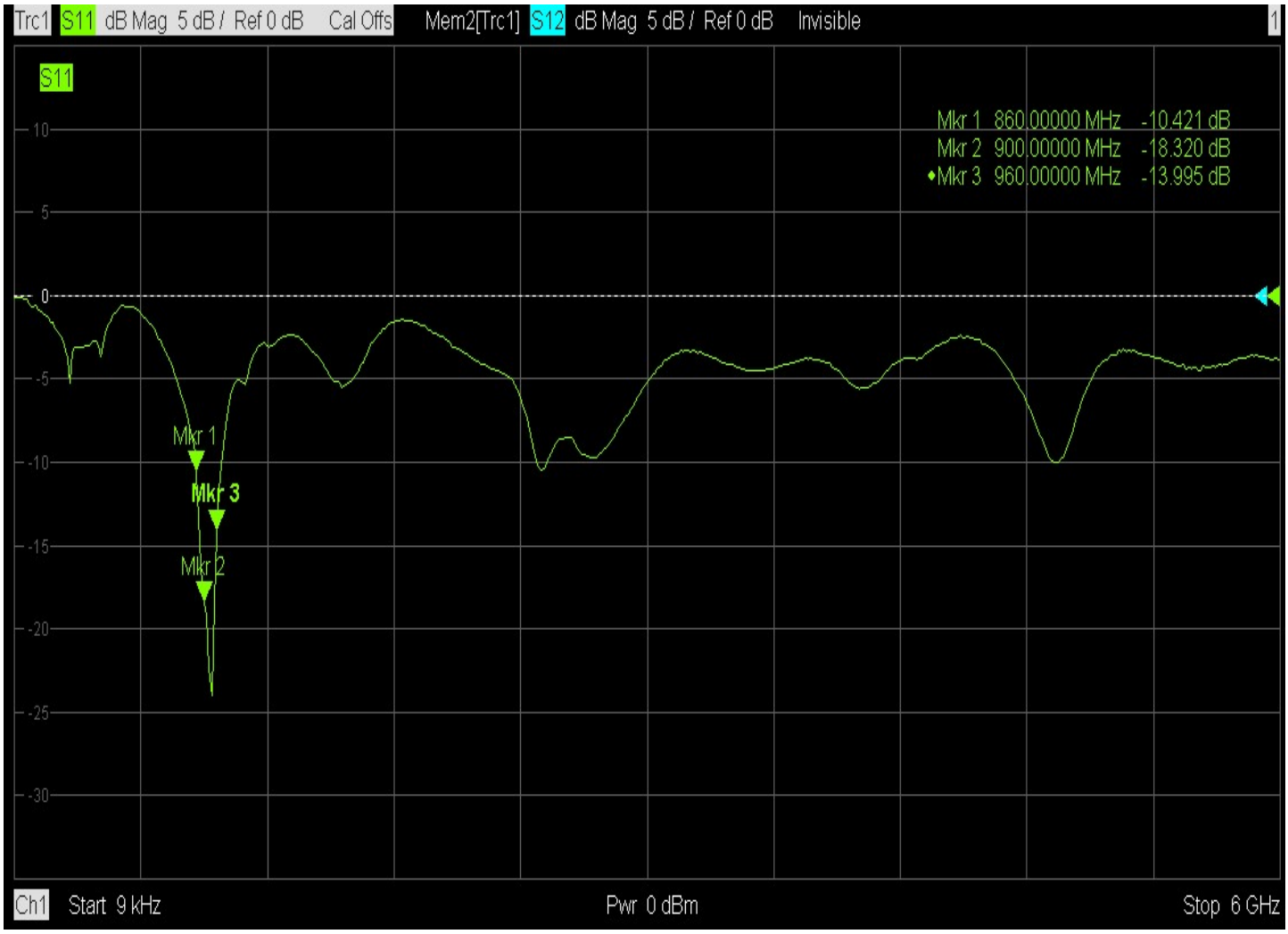
Trc1 S11 dB Mag 5 dB / Ref 0 dB Cal Offs Mem2[Trc1] S12 dB Mag 5 dB / Ref 0 dB Invisible
1
S11
Mkr 1 860.00000 MHz -10.421 dB
Mkr 2 900.00000 MHz -18.320 dB
♦Mkr 3 960.00000 MHz -13.995 dB
10
5
0
-5
-10
-15
-20
-25
-30
Mkr 1
Mkr 3
Mkr 2
Ch1 Start 9 kHz
Pwr 0 dBm
Stop 6 GHz

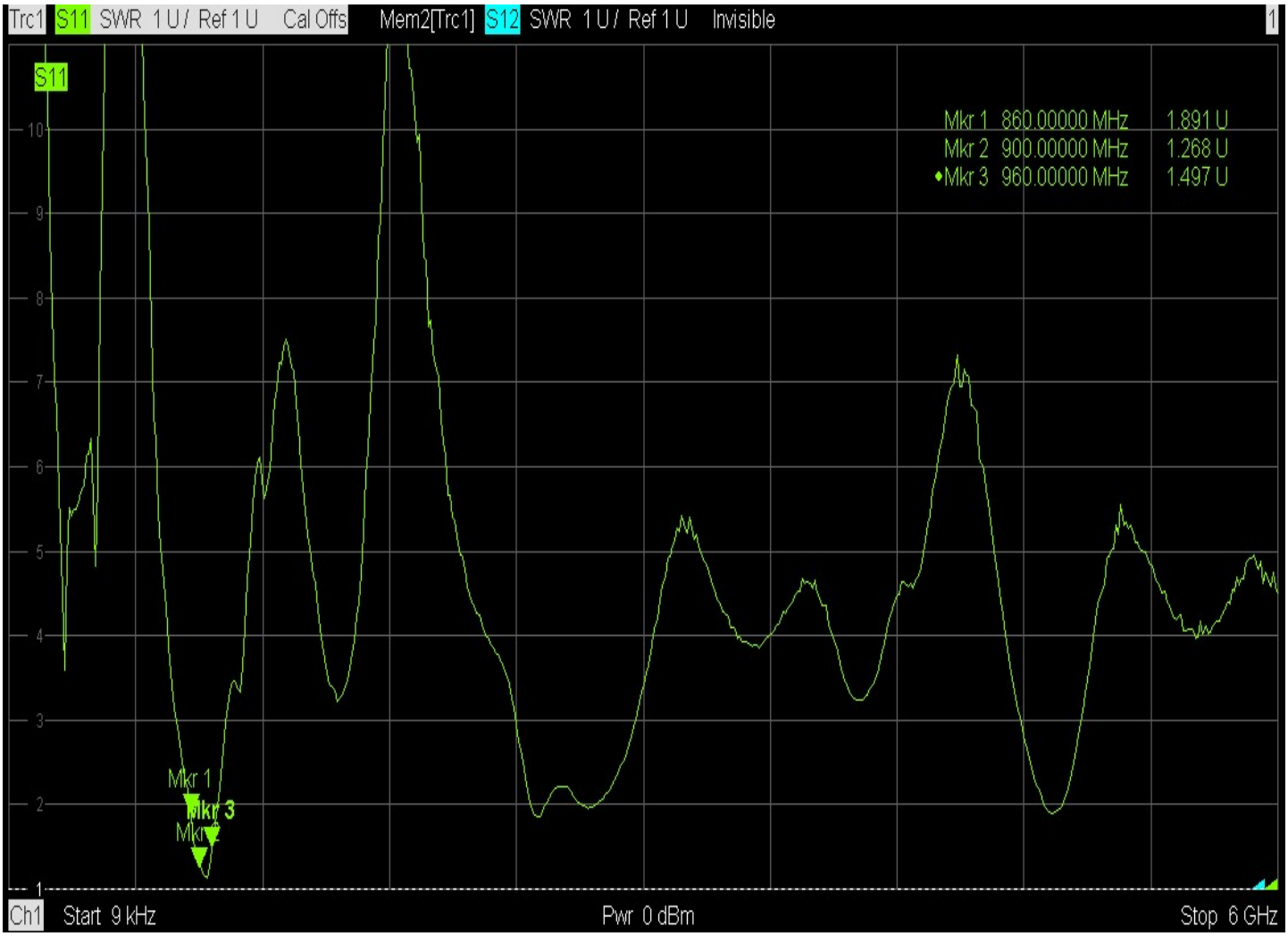
Trc1 S11 SWR 1 U / Ref 1 U Cal Offs Mem2[Trc1] S12 SWR 1 U / Ref 1 U Invisible
1
S11
Mkr 1 860.00000 MHz 1.891 U
Mkr 2 900.00000 MHz 1.268 U
♦Mkr 3 960.00000 MHz 1.497 U
10
9
8
7
6
5
4
3
2
1
Mkr 1
Mkr 3
Ch1 Start 9 kHz
Pwr 0 dBm
Stop 6 GHz

H-PLANE

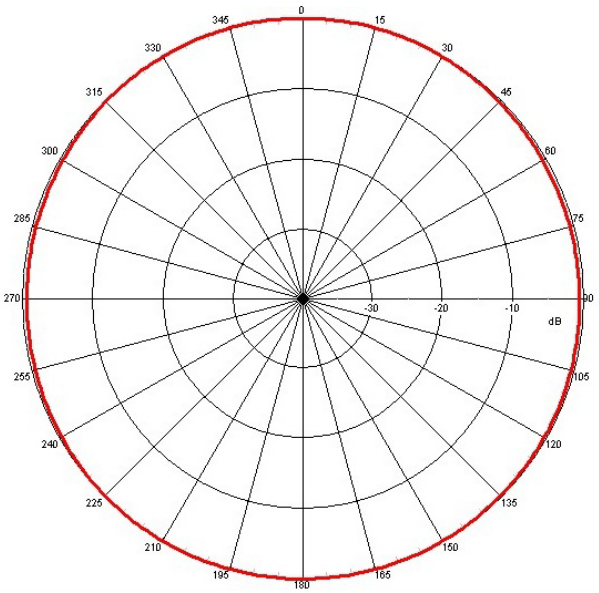

E-PLANE

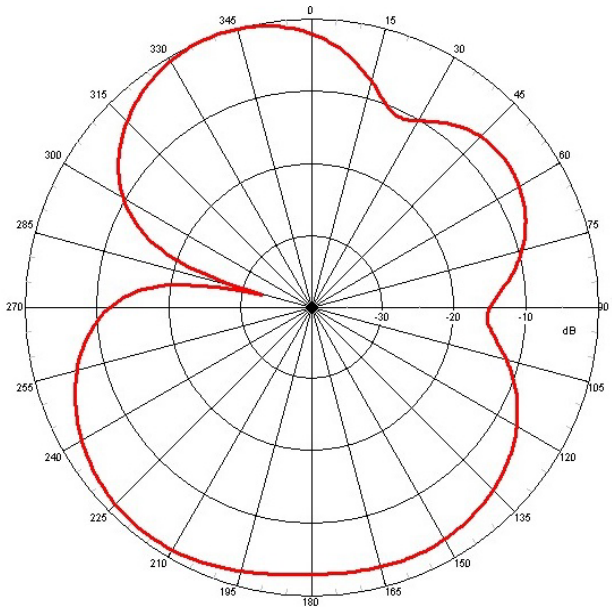

Компания «ЭлектроПласт» предлагает заключение долгосрочных отношений при поставках импортных электронных компонентов на взаимовыгодных условиях!

Наши преимущества:

- Оперативные поставки широкого спектра электронных компонентов отечественного и импортного производства напрямую от производителей и с крупнейших мировых складов;
- Поставка более 17-ти миллионов наименований электронных компонентов;
- Поставка сложных, дефицитных, либо снятых с производства позиций;
- Оперативные сроки поставки под заказ (от 5 рабочих дней);
- Экспресс доставка в любую точку России;
- Техническая поддержка проекта, помощь в подборе аналогов, поставка прототипов;
- Система менеджмента качества сертифицирована по Международному стандарту ISO 9001;
- Лицензия ФСБ на осуществление работ с использованием сведений, составляющих государственную тайну;
- Поставка специализированных компонентов (Xilinx, Altera, Analog Devices, Intersil, Interpoint, Microsemi, Aeroflex, Peregrine, Syfer, Eurofarad, Texas Instrument, Miteq, Cobham, E2V, MA-COM, Hittite, Mini-Circuits,General Dynamics и др.);

Помимо этого, одним из направлений компании «ЭлектроПласт» является направление «Источники питания». Мы предлагаем Вам помощь Конструкторского отдела:

- Подбор оптимального решения, техническое обоснование при выборе компонента;
- Подбор аналогов;
- Консультации по применению компонента;
- Поставка образцов и прототипов;
- Техническая поддержка проекта;
- Защита от снятия компонента с производства.

Как с нами связаться

Телефон: 8 (812) 309 58 32 (многоканальный)
Факс: 8 (812) 320-02-42
Электронная почта: org@eplast1.ru
Адрес: 198099, г. Санкт-Петербург, ул. Калинина, дом 2, корпус 4, литера А.