MARKETING SALES DRAWING

DIMENSIONS IN INCHES - DO NOT SCALE THIS DRAWING
DIMENSIONS IN METRIC - [ ]

This drawing is the property of Tusonix, Inc., and may not be used, reproduced, published or disclosed to others without expressed authorization by Tusonix Inc.

Electrical Testing per Tusonix standard test plans and Mil-Std-202 Test Methods.

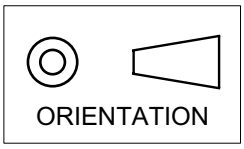

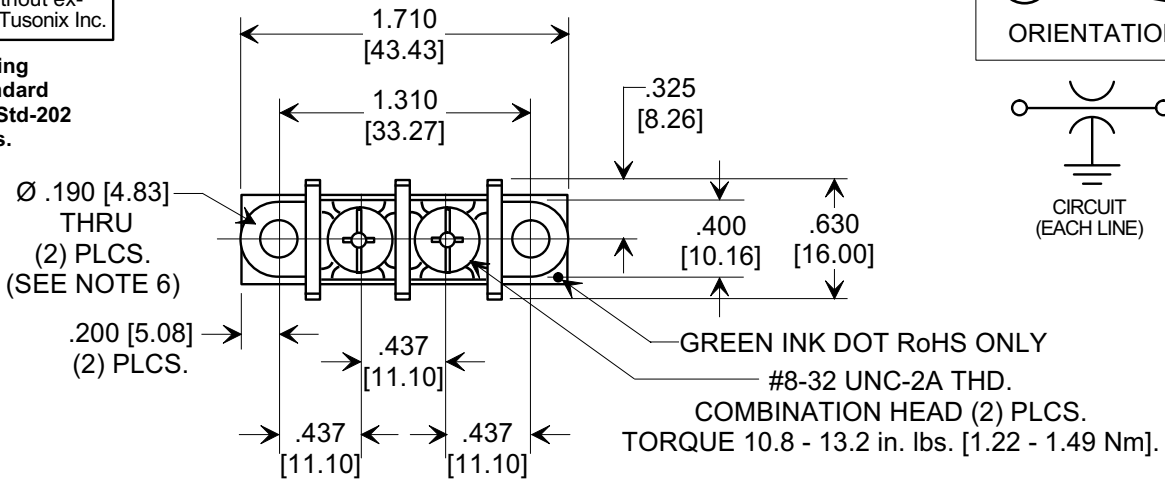

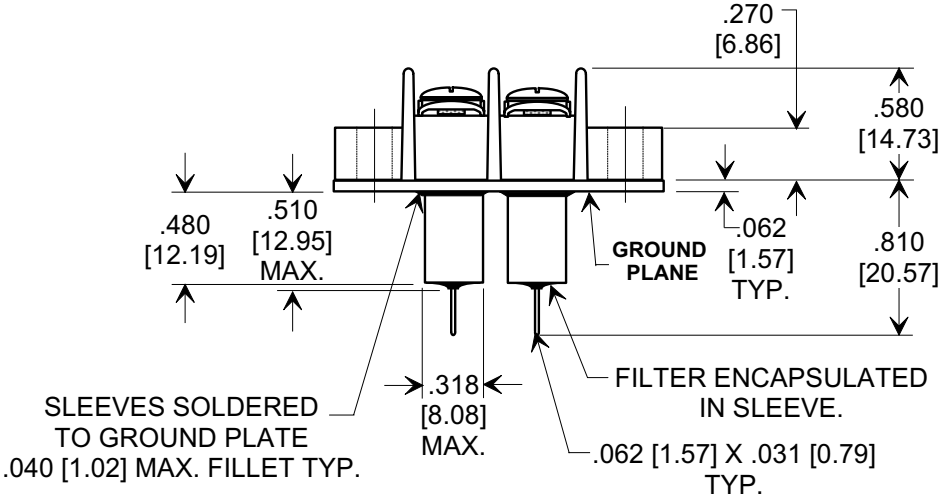

NOTES:

1. TUSONIX STANDARD PART NUMBER: 7602-602. TUSONIX RoHS COMPLIANT PART NUMBER: 7602-602 LF. CUSTOMER MUST SPECIFY STANDARD OR RoHS PART NUMBER WHEN ORDERING.
2. LEAD FINISH: MATTE TIN.
3. PLATE MATERIAL: .062" COPPER ALLOY, MATTE TIN FINISH.
4. PART MARKING: PART NUMBER, DATE CODE AND UL RECOGNITION: WHITE INK. RoHS PART: GREEN INK DOT ON TOP OF GROUND PLATE AS SHOWN.
5. MAX. SOLDERING TEMPERATURE 500°F [260°C].
6. BLOCK MOUNTING: RECOMMENDED MOUNTING SCREWS (# 8 PAN HEAD). TORQUE 4.5 - 5.5 in. Lb. [0.51 - 0.62 Nm].
7. MOLDED MATERIAL: HIGH TEMPERATURE THERMOPLASTIC (PBT), UL RATED 94 V-O.
8. RATED FOR DIRECT CURRENT APPLICATIONS ONLY.
9. U.L. FILE NO: E201344.

Cx (pF)	WORKING VOLTAGE -40°C TO +125°C	I_{DC}	D.W.V.	I.R. MIN.	TYPICAL NO LOAD INSERTION LOSS (dB) AT 25°C PER MIL-STD-220			
					10 MHz	100 MHz	1 GHz	10 GHz
12,000/27,000	150 VDC	30 Amps	2121 VDC (60 SEC.)	10 G Ω	28	45	70	70

REVISION RECORD

0	Original Release C.O. **20030718-1-03**	Cx WAS 15,000 MIN. S.M. 08-24-05
5	**20050818-12-21**	ADDED NOTES 1-4 & RE-NUMBERED.S.M. 09-29-05
6	**20050922-1-10**	Cx WAS 12,000/18,000. S.M. 10-19-05
7	**20051006-3-03**	NOTE 4 REVISED. ADDED INK DOT. REVISED TORQUE. S.M. 01-23-06
8	**20060103-1-09**	DIA .190 NOTE WAS 2. S.M. 01-11-07
9	**20070109-2-01**	

X-2015 Rev-0

TOLERANCES unless otherwise specified
2 PLC. DECIMAL ± N/A
3 PLC. DECIMAL ± .030 [0.76]
ANGLES ± N/A

TUSONIX
TUCSON, ARIZONA

Title **"C" FEED - THRU TERMINAL BLOCK 2 POSITION (UL RECOGNIZED)**

Drawn S.M. 07-31-03 | Scale FULL

Approved R.C. 07-31-03

A | **7602-602**

Компания «ЭлектроПласт» предлагает заключение долгосрочных отношений при поставках импортных электронных компонентов на взаимовыгодных условиях!

Наши преимущества:

- Оперативные поставки широкого спектра электронных компонентов отечественного и импортного производства напрямую от производителей и с крупнейших мировых складов;
- Поставка более 17-ти миллионов наименований электронных компонентов;
- Поставка сложных, дефицитных, либо снятых с производства позиций;
- Оперативные сроки поставки под заказ (от 5 рабочих дней);
- Экспресс доставка в любую точку России;
- Техническая поддержка проекта, помощь в подборе аналогов, поставка прототипов;
- Система менеджмента качества сертифицирована по Международному стандарту ISO 9001;
- Лицензия ФСБ на осуществление работ с использованием сведений, составляющих государственную тайну;
- Поставка специализированных компонентов (Xilinx, Altera, Analog Devices, Intersil, Interpoint, Microsemi, Aeroflex, Peregrine, Syfer, Eurofarad, Texas Instrument, Miteq, Cobham, E2V, MA-COM, Hittite, Mini-Circuits,General Dynamics и др.);

Помимо этого, одним из направлений компании «ЭлектроПласт» является направление «Источники питания». Мы предлагаем Вам помощь Конструкторского отдела:

- Подбор оптимального решения, техническое обоснование при выборе компонента;
- Подбор аналогов;
- Консультации по применению компонента;
- Поставка образцов и прототипов;
- Техническая поддержка проекта;
- Защита от снятия компонента с производства.

Как с нами связаться

Телефон: 8 (812) 309 58 32 (многоканальный)
Факс: 8 (812) 320-02-42
Электронная почта: org@eplast1.ru
Адрес: 198099, г. Санкт-Петербург, ул. Калинина, дом 2, корпус 4, литера А.