REV.	ECN NO.	DATE	SIGN	DESCRIPTION

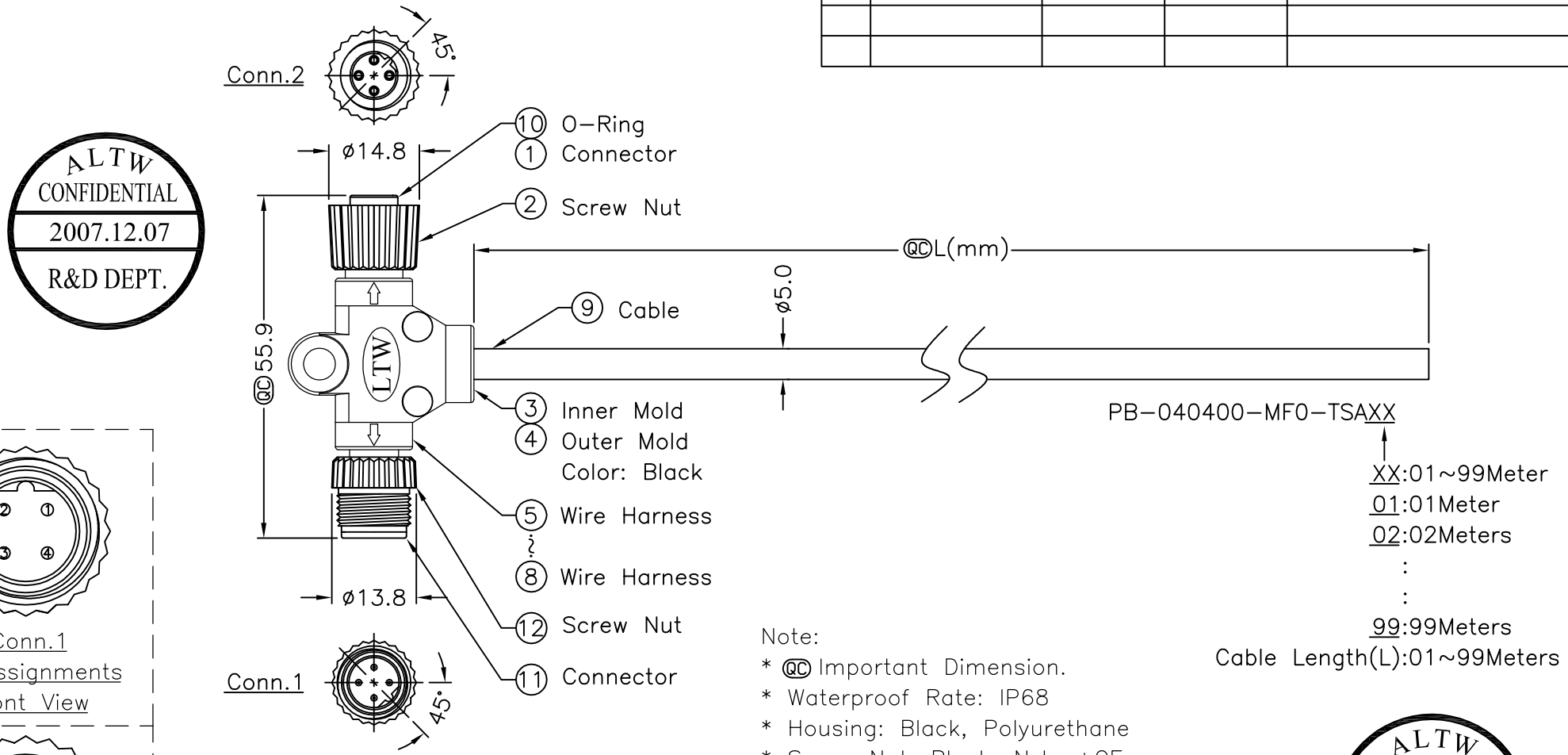

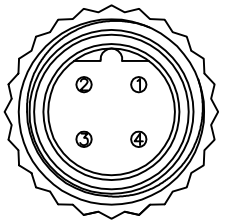

Conn.1
Pin Assignments
Front View

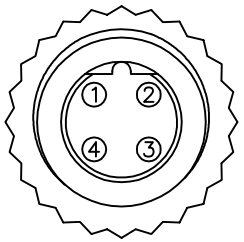

Conn.2
Pin Assignments
Front View

Conn.1	Wire Color	Conn.2
4	Black	4
3	Blue	3
2	White	2
1	Brown	1

Pin Out

Note:
* QC Important Dimension.
* Waterproof Rate: IP68
* Housing: Black, Polyurethane
* Screw Nut: Black, Nylon+GF
* Male Pin: Copper Alloy, Gold Plated
* Female Pin: Copper Alloy, Gold Plated
* Wire Harness: UL1007 24AWG, 4Pcs
* Cable: UL2464 22AWG*4C+Talc
  Black, PVC Jacket UV Resistant OD=5.0mm
* Cable Lenght Tolerance: 1M~10M±5%mm,
  11M~99±500mm.

ALTW CONFIDENTIAL 2007.12.07 R&D DEPT.

ALTW DCC. DEPT. CONFIDENTIAL 2008.01.29 ISSUED

UNIT:mm	TITLE: M12P BCoded Conn T Cable Screw MF Conn MF Pin	Amphenol LTW 安費諾亮泰企業股份有限公司	ITEM NO	DRAWN BY: Kenneth James	DATE: 2007/12/07
TOLERANCE: ±0.5 mm	SCALE: Free / SHEET: 1 OF 1		DWG NO: PB-040400-MF0-TSAXX	CHECKED BY: Ricky Valerio	DATE: 2007/12/07
	REV.: A / SIZE: A4 / QC :Inspection Item		CUSTOMER: ALTW	APPROVED BY: Cloud	DATE: 2008/01/04

THIS DOCUMENT IS SUBJECT TO CHANGE WITHOUT NOTICE. IT IS CONFIDENTIAL AND A PROPERTY OF Amphenol LTW. DISCLOSURE TO THIRD PARTY HAS TO BE AUTHORIZED BY Amphenol LTW.

Компания «ЭлектроПласт» предлагает заключение долгосрочных отношений при поставках импортных электронных компонентов на взаимовыгодных условиях!

Наши преимущества:

- Оперативные поставки широкого спектра электронных компонентов отечественного и импортного производства напрямую от производителей и с крупнейших мировых складов;
- Поставка более 17-ти миллионов наименований электронных компонентов;
- Поставка сложных, дефицитных, либо снятых с производства позиций;
- Оперативные сроки поставки под заказ (от 5 рабочих дней);
- Экспресс доставка в любую точку России;
- Техническая поддержка проекта, помощь в подборе аналогов, поставка прототипов;
- Система менеджмента качества сертифицирована по Международному стандарту ISO 9001;
- Лицензия ФСБ на осуществление работ с использованием сведений, составляющих государственную тайну;
- Поставка специализированных компонентов (Xilinx, Altera, Analog Devices, Intersil, Interpoint, Microsemi, Aeroflex, Peregrine, Syfer, Eurofarad, Texas Instrument, Miteq, Cobham, E2V, MA-COM, Hittite, Mini-Circuits,General Dynamics и др.);

Помимо этого, одним из направлений компании «ЭлектроПласт» является направление «Источники питания». Мы предлагаем Вам помощь Конструкторского отдела:

- Подбор оптимального решения, техническое обоснование при выборе компонента;
- Подбор аналогов;
- Консультации по применению компонента;
- Поставка образцов и прототипов;
- Техническая поддержка проекта;
- Защита от снятия компонента с производства.

Как с нами связаться

Телефон: 8 (812) 309 58 32 (многоканальный)
Факс: 8 (812) 320-02-42
Электронная почта: org@eplast1.ru
Адрес: 198099, г. Санкт-Петербург, ул. Калинина, дом 2, корпус 4, литера А.