REV.	DESCRIPTION	DATE	DESIGNED
△			

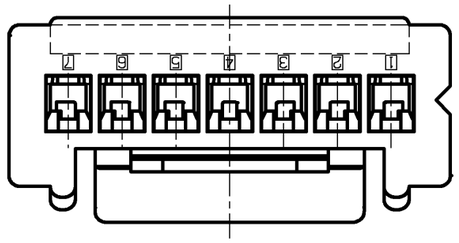

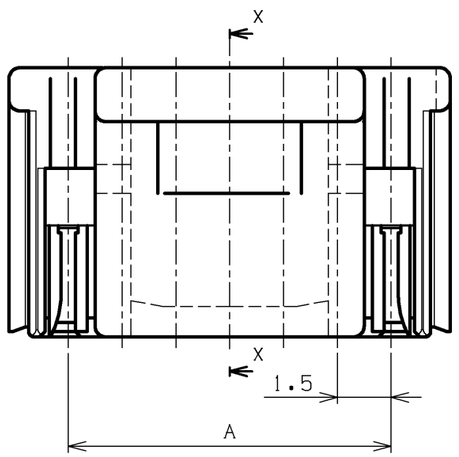

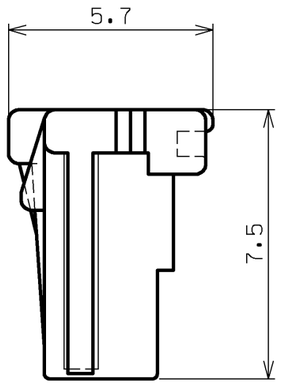

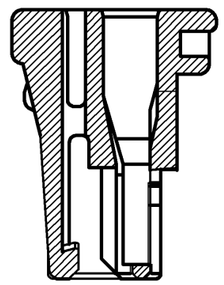

X-X SEC

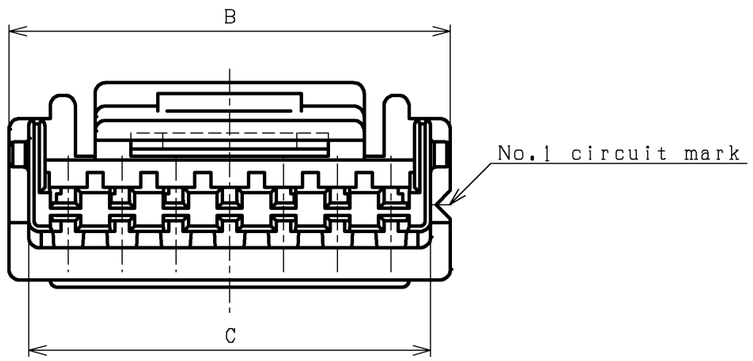

NOTE

1.Unless otherwise specified,
tolerances are : 0≦L≦3.0:±0.3
3.0<L :±0.4

Cir-cuits	Dimensions		
	A	B	C
2	1.5	5.0	3.7
3	3.0	6.3	5.2
4	4.5	7.8	6.7
5	6.0	9.3	8.2
6	7.5	10.8	9.7
7	9.0	12.3	11.2
8	10.5	13.8	12.7
9	12.0	15.3	14.2
10	13.5	16.8	15.7
11	15.0	18.3	17.2
12	16.5	19.8	18.7

COLOR	Part No.
NATURAL	ZER-( )V-S

No.	PART NAME	MATERIAL	SURFACE FINISH	REMARKS
	SOCKET HOUSING	PBT		UL94V-0

SIZE	UNIT	SCALE	PROJECTION	DATE
A3	METRIC	6:1		JAN.15.2007

APPROVEED	CHECKED	DESIGNED	DRAWN
S.K	M.N	T.S	

JST J.S.T.MFG.CO., LTD.

CUSTOMER [redacted]

SERIES NAME	ZE CONNECTOR
PART No.	ZER-( )V-( )
DRAWING No.	KRD-40704 RO

THIS DRAWING CONTAINS INFORMATION THAT IS PROPRIETARY TO J.S.T.
AND SHOULD NOT BE USED WITHOUT WRITTEN PERMISSION.

EC4109-2

Компания «ЭлектроПласт» предлагает заключение долгосрочных отношений при поставках импортных электронных компонентов на взаимовыгодных условиях!

Наши преимущества:

- Оперативные поставки широкого спектра электронных компонентов отечественного и импортного производства напрямую от производителей и с крупнейших мировых складов;
- Поставка более 17-ти миллионов наименований электронных компонентов;
- Поставка сложных, дефицитных, либо снятых с производства позиций;
- Оперативные сроки поставки под заказ (от 5 рабочих дней);
- Экспресс доставка в любую точку России;
- Техническая поддержка проекта, помощь в подборе аналогов, поставка прототипов;
- Система менеджмента качества сертифицирована по Международному стандарту ISO 9001;
- Лицензия ФСБ на осуществление работ с использованием сведений, составляющих государственную тайну;
- Поставка специализированных компонентов (Xilinx, Altera, Analog Devices, Intersil, Interpoint, Microsemi, Aeroflex, Peregrine, Syfer, Eurofarad, Texas Instrument, Miteq, Cobham, E2V, MA-COM, Hittite, Mini-Circuits,General Dynamics и др.);

Помимо этого, одним из направлений компании «ЭлектроПласт» является направление «Источники питания». Мы предлагаем Вам помощь Конструкторского отдела:

- Подбор оптимального решения, техническое обоснование при выборе компонента;
- Подбор аналогов;
- Консультации по применению компонента;
- Поставка образцов и прототипов;
- Техническая поддержка проекта;
- Защита от снятия компонента с производства.

Как с нами связаться

Телефон: 8 (812) 309 58 32 (многоканальный)
Факс: 8 (812) 320-02-42
Электронная почта: org@eplast1.ru
Адрес: 198099, г. Санкт-Петербург, ул. Калинина, дом 2, корпус 4, литера А.