KYCON, Inc. 1810 Little Orchard Street, San Jose, CA 95125 (408)494-0330

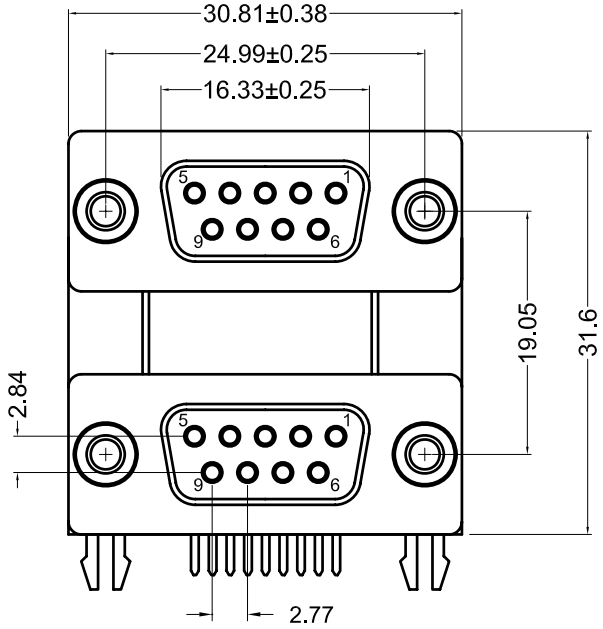

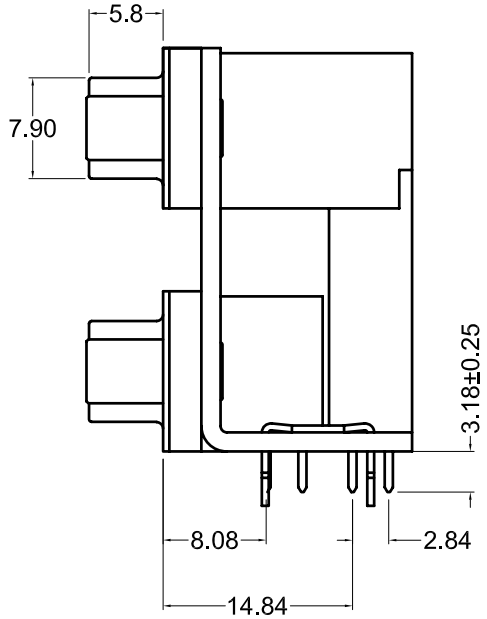

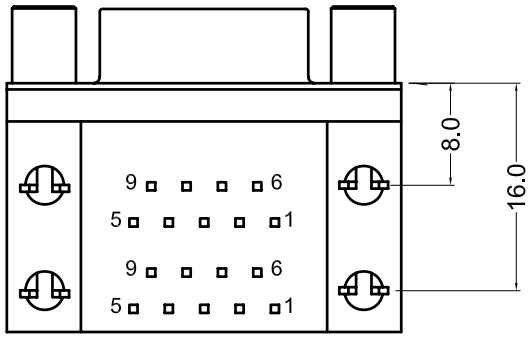

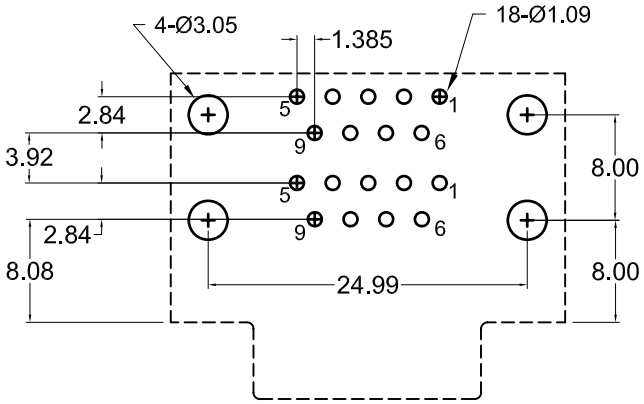

Recommended PC Board Layout
(Top Front View)

Material and Finish

Shell: Steel, tin plated
Insulator- PBT, 30% glass-
fiber reinforced, UL94V-0 rated
color black

Contact Material-
Sockets- Phosphor Bronze

Standard:
gold flash on mating end,
tin on termination end,
with entire contact nickel underplated

15 Option:
15u" gold on mating end,
tin on termination end,
with entire contact nickel underplated

30 Option:
30u" gold on mating end,
tin on termination end,
with entire contact nickel underplated

Specifications

Rated Current: 2A
Rated Voltage: 30V RMS

Withstanding Voltage
500V (rms) AC for 1 min
Insulation Resistance
more than 1000 Mohm at 500V DC
Contact Resistance
13 mohm Max
Dielectric Strength
1000V for 1 min
Temperature Rating
-55°C to +105°C
Durability
500 Insertion Cycles Min.

Ordering Information	
Part Number	Contact Area Plating Finish
K42X-E9S/S-A4NR	Gold Flash (standard option)
K42X-E9S/S-A4NR15	15u" Gold (15 option)
K42X-E9S/S-A4NR30	30u" Gold (30 option)

RoHS COMPLIANT
EU Directive 2002/95/EC

C US
LR78160

Tolerances
X.X ± 0.25
X.XX ± 0.15
Unless Stated Otherwise

REV.	DATE	DESCRIPTION	REV. BY	CHK. BY
A1	03/27/06	New Drawing	R. Aguirre	H. MA
A2	6/14/07	ECO #07-018	A. Frederick	H. MA
A3	03/14/08	ECO #07-049	S. Vien	H. Ma

DRAWN BY	DATE
R. Aguirre	03/27/06
	UNITS
	mm

K42X-E9S/S-A4NR

9 Fem / 9 Fem D-Sub, 0.750" Spacing, RoHS Compliant

w/ 4 Gnd. Brackets, #4-40 Round jackscrews

KYCON

Компания «ЭлектроПласт» предлагает заключение долгосрочных отношений при поставках импортных электронных компонентов на взаимовыгодных условиях!

Наши преимущества:

- Оперативные поставки широкого спектра электронных компонентов отечественного и импортного производства напрямую от производителей и с крупнейших мировых складов;
- Поставка более 17-ти миллионов наименований электронных компонентов;
- Поставка сложных, дефицитных, либо снятых с производства позиций;
- Оперативные сроки поставки под заказ (от 5 рабочих дней);
- Экспресс доставка в любую точку России;
- Техническая поддержка проекта, помощь в подборе аналогов, поставка прототипов;
- Система менеджмента качества сертифицирована по Международному стандарту ISO 9001;
- Лицензия ФСБ на осуществление работ с использованием сведений, составляющих государственную тайну;
- Поставка специализированных компонентов (Xilinx, Altera, Analog Devices, Intersil, Interpoint, Microsemi, Aeroflex, Peregrine, Syfer, Eurofarad, Texas Instrument, Miteq, Cobham, E2V, MA-COM, Hittite, Mini-Circuits,General Dynamics и др.);

Помимо этого, одним из направлений компании «ЭлектроПласт» является направление «Источники питания». Мы предлагаем Вам помощь Конструкторского отдела:

- Подбор оптимального решения, техническое обоснование при выборе компонента;
- Подбор аналогов;
- Консультации по применению компонента;
- Поставка образцов и прототипов;
- Техническая поддержка проекта;
- Защита от снятия компонента с производства.

Как с нами связаться

Телефон: 8 (812) 309 58 32 (многоканальный)
Факс: 8 (812) 320-02-42
Электронная почта: org@eplast1.ru
Адрес: 198099, г. Санкт-Петербург, ул. Калинина, дом 2, корпус 4, литера А.