THIS DRAWING IS UNPUBLISHED. RELEASED FOR PUBLICATION -,- .
© COPYRIGHT - BY TYCO ELECTRONICS CORPORATION. ALL RIGHTS RESERVED.

LOC	DIST
G	86

REVISIONS

P	LTR	DESCRIPTION	DATE	DWN	APVD
	D1	REV PER ECR 08-015124	13JUN08	JR	CK

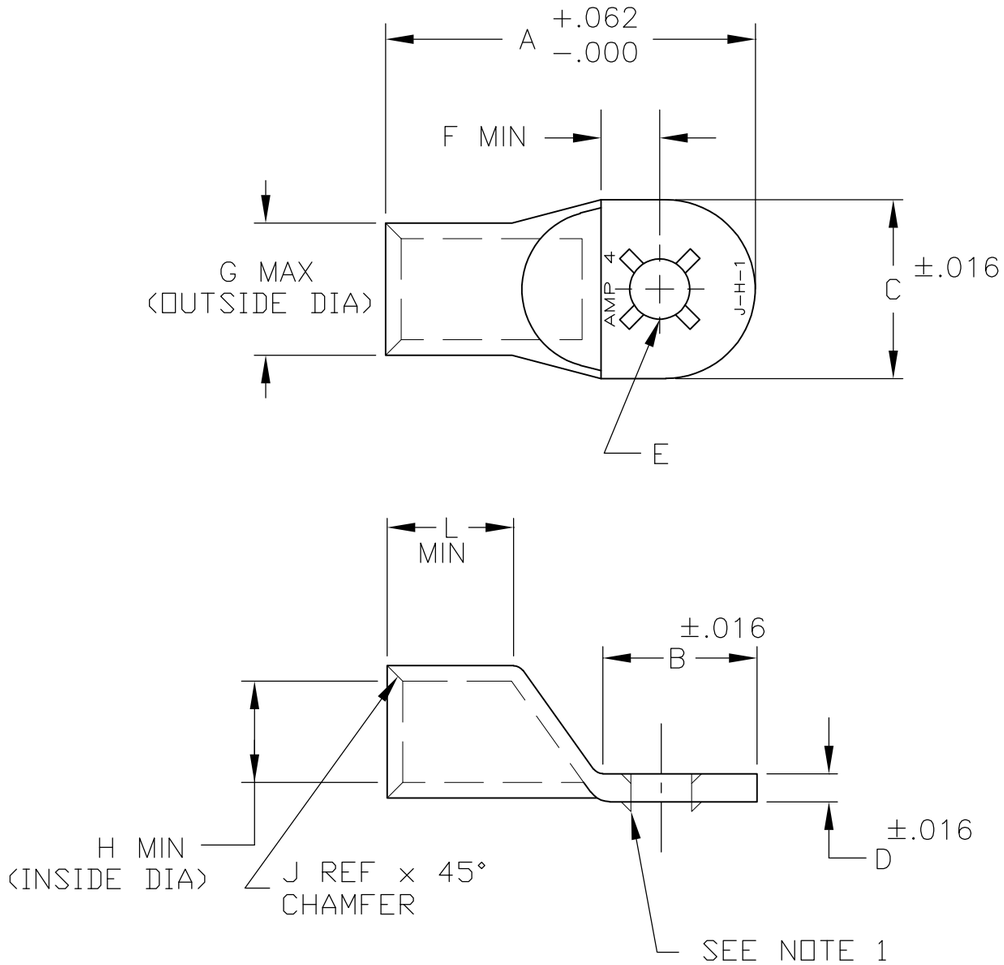

1. LOCKING LANCE FOR P/N -3 ONLY.

BOLT HOLE SIZE	L	J	H	G	F	E	D	C	B	A	PART NUMBER
	DIMENSIONS, INCHES										
.375	.748 MIN	.032	.301	.454	.429	ø.394	.138	.630	.843	1.925	606289-5
.500	.748 MIN	.032	.301	.454	.543	ø.512	.109	.750	1.075	2.187	606289-4
.375	.748 MIN	.032	.301	.454	.424	ø.394	.141	.641	.831	1.906	606289-3
.312	.748 MIN	.032	.301	.454	.356	ø.328	.141	.641	.732	1.813	606289-2
.250	.748 MIN	.032	.301	.454	.309	ø.265	.141	.641	.591	1.693	606289-1

THIS DRAWING IS A CONTROLLED DOCUMENT.

DIMENSIONS: INCHES

TOLERANCES UNLESS OTHERWISE SPECIFIED:
0 PLC ±
1 PLC ±
2 PLC ± .02
3 PLC ± .005
4 PLC ± .0005
ANGLES ± 3°

MATERIAL: HIGH CONDUCTIVITY WROUGHT COPPER

FINISH: ELECTRO TIN PLATE

DWN L.HALL 18APR00
CHK L.H. SMITH 12MAY00
APVD B. ANTHONY 12MAY00
PRODUCT SPEC
APPLICATION SPEC
WEIGHT

CUSTOMER DRAWING

Tyco Electronics
Tyco Electronics Corporation
Harrisburg, PA 17105

NAME: AMP TUBULAR TERMINAL 4 AWG

SIZE A3 | CAGE CODE 00779 | DRAWING NO C-606289 | RESTRICTED TO

SCALE 1:1 | SHEET 1 OF 1 | REV D1

OBSOLETE
NOT the LATEST REVISION

Компания «ЭлектроПласт» предлагает заключение долгосрочных отношений при поставках импортных электронных компонентов на взаимовыгодных условиях!

Наши преимущества:

- Оперативные поставки широкого спектра электронных компонентов отечественного и импортного производства напрямую от производителей и с крупнейших мировых складов;
- Поставка более 17-ти миллионов наименований электронных компонентов;
- Поставка сложных, дефицитных, либо снятых с производства позиций;
- Оперативные сроки поставки под заказ (от 5 рабочих дней);
- Экспресс доставка в любую точку России;
- Техническая поддержка проекта, помощь в подборе аналогов, поставка прототипов;
- Система менеджмента качества сертифицирована по Международному стандарту ISO 9001;
- Лицензия ФСБ на осуществление работ с использованием сведений, составляющих государственную тайну;
- Поставка специализированных компонентов (Xilinx, Altera, Analog Devices, Intersil, Interpoint, Microsemi, Aeroflex, Peregrine, Syfer, Eurofarad, Texas Instrument, Miteq, Cobham, E2V, MA-COM, Hittite, Mini-Circuits,General Dynamics и др.);

Помимо этого, одним из направлений компании «ЭлектроПласт» является направление «Источники питания». Мы предлагаем Вам помощь Конструкторского отдела:

- Подбор оптимального решения, техническое обоснование при выборе компонента;
- Подбор аналогов;
- Консультации по применению компонента;
- Поставка образцов и прототипов;
- Техническая поддержка проекта;
- Защита от снятия компонента с производства.

Как с нами связаться

Телефон: 8 (812) 309 58 32 (многоканальный)
Факс: 8 (812) 320-02-42
Электронная почта: org@eplast1.ru
Адрес: 198099, г. Санкт-Петербург, ул. Калинина, дом 2, корпус 4, литера А.