NUMBER 179552

(3rd ANGLE PROJECTION)

METRIC

DIMENSIONS IN MM. DO NOT SCALE PRINT

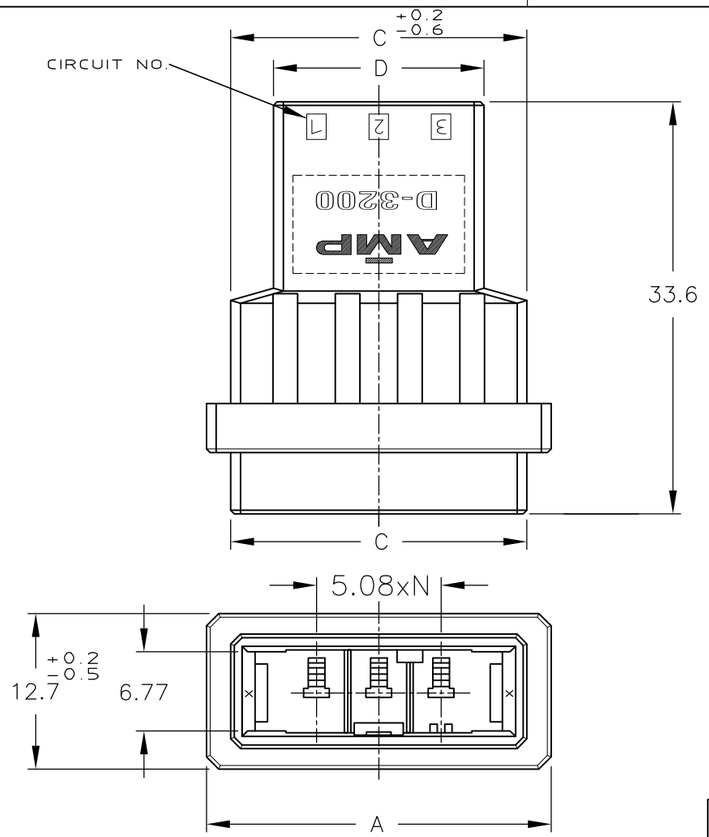

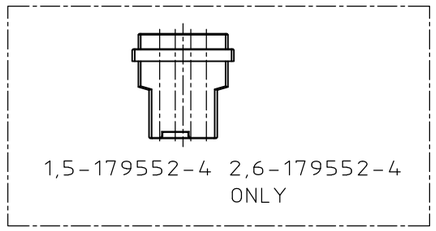

NOTES

1 MATERIAL:GLASS FIELD THERMO PLASTIC,POLYESTER
COLOR;BLACK

~~2 TO COAT ALL SURFACE OF HOUSING WITH TEFLON~~

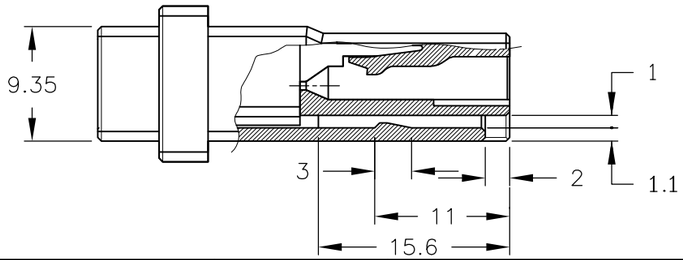

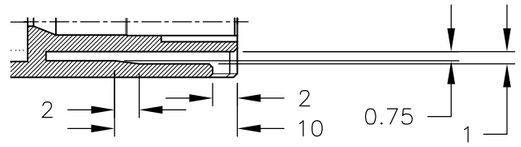

1,5-179552-2 , 2,6-179552-2 ONLY

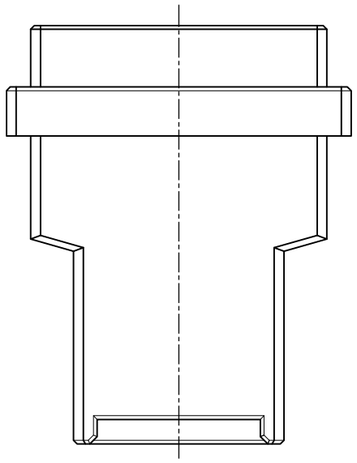

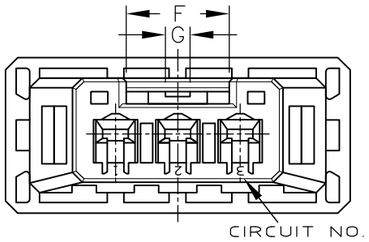

OBSOLETE	~~2~~		~~4~~	~~33.19~~		~~29.24~~	~~22.24~~		~~8.4~~	~~2~~	~~3~~	~~Y~~	~~6-179552-4~~
OBSOLETE	~~2~~		~~4~~	~~33.19~~		~~29.24~~	~~22.24~~		~~8.4~~	~~2~~	~~3~~	~~X~~	~~5-179552-4~~
	—		4	33.19		29.24	22.24		8.4	2	3	Y	2-179552-4
	—		4	33.19		29.24	22.24		8.4	2	3	X	1-179552-4
OBSOLETE	~~2~~		~~3~~	~~28.11~~		~~24.16~~	~~17.16~~		~~8.4~~	~~2~~	~~2~~	~~Y~~	~~6-179552-3~~
OBSOLETE	~~2~~		~~3~~	~~28.11~~		~~24.16~~	~~17.16~~		~~8.4~~	~~2~~	~~2~~	~~X~~	~~5-179552-3~~
	—		3	28.11		24.16	17.16		8.4	2	2	Y	2-179552-3
	—		3	28.11		24.16	17.16		8.4	2	2	X	1-179552-3
OBSOLETE	~~2~~		~~2~~	~~23.03~~		~~19.08~~	~~12.08~~		~~8.4~~	~~2~~	~~1~~	~~Y~~	~~6-179552-2~~
OBSOLETE	~~2~~		~~2~~	~~23.03~~		~~19.08~~	~~12.08~~		~~8.4~~	~~2~~	~~1~~	~~X~~	~~5-179552-2~~
	—		2	23.03		19.08	12.08		8.4	2	1	Y	2-179552-2
	—		2	23.03		19.08	12.08		8.4	2	1	X	1-179552-2
FINISH		KEYING PATTERN	POS. / DIMENSION	A	—	C	D	—	F	G	N	KEY	PART NUMBER

LTR	(REVISION RECORD)	DR	CHK	DATE
F	REVISED PER ECR-11-012413	T.T	T.M	17JUN 11

(WIRE RANGE) — mm² (AWG —)

(INSULATION DIA.) — mmØ

(MATERIAL) SEE NOTES

(FINISH)

DR. 31 JAN 94 N.Matsubara

DE. 31 JAN 94 N.Matsubara

CHK. 1 FEB 94 S.MANABE

APP. 1 FEB 94 S.MANABE

TE Connectivity

(NAME)

D3200S
WIRE TO WIRE TAB HSG FOR DYNAMIC
D-3200S FREE HANGING TYPE

(GENERAL TOLERANCE)
≤10 : ±0.2
10 ≤30 : ±0.25
30 ≤100 : ±0.3
ANGLE : ±3°

SIZE A3 | LOC J | (No.) C-179552

(SCALE) 2/1 | REV. F | SHEET 1 OF 1

PRINT DIST

AMP-J
REV.10/'83

Компания «ЭлектроПласт» предлагает заключение долгосрочных отношений при поставках импортных электронных компонентов на взаимовыгодных условиях!

Наши преимущества:

- Оперативные поставки широкого спектра электронных компонентов отечественного и импортного производства напрямую от производителей и с крупнейших мировых складов;
- Поставка более 17-ти миллионов наименований электронных компонентов;
- Поставка сложных, дефицитных, либо снятых с производства позиций;
- Оперативные сроки поставки под заказ (от 5 рабочих дней);
- Экспресс доставка в любую точку России;
- Техническая поддержка проекта, помощь в подборе аналогов, поставка прототипов;
- Система менеджмента качества сертифицирована по Международному стандарту ISO 9001;
- Лицензия ФСБ на осуществление работ с использованием сведений, составляющих государственную тайну;
- Поставка специализированных компонентов (Xilinx, Altera, Analog Devices, Intersil, Interpoint, Microsemi, Aeroflex, Peregrine, Syfer, Eurofarad, Texas Instrument, Miteq, Cobham, E2V, MA-COM, Hittite, Mini-Circuits,General Dynamics и др.);

Помимо этого, одним из направлений компании «ЭлектроПласт» является направление «Источники питания». Мы предлагаем Вам помощь Конструкторского отдела:

- Подбор оптимального решения, техническое обоснование при выборе компонента;
- Подбор аналогов;
- Консультации по применению компонента;
- Поставка образцов и прототипов;
- Техническая поддержка проекта;
- Защита от снятия компонента с производства.

Как с нами связаться

Телефон: 8 (812) 309 58 32 (многоканальный)
Факс: 8 (812) 320-02-42
Электронная почта: org@eplast1.ru
Адрес: 198099, г. Санкт-Петербург, ул. Калинина, дом 2, корпус 4, литера А.