MATERIAL NUMBER	ENGINEERING NUMBER	FINISHED LENGTH
1300660229	CR4000A76M010	3.28 FT (1M)
1300660230	CR4000A76M020	6.56 FT (2M)
1300660231	CR4000A76M030	9.84 FT (3M)
1300660235	CR4000A76M005	1 FT 8 IN (0.5M)

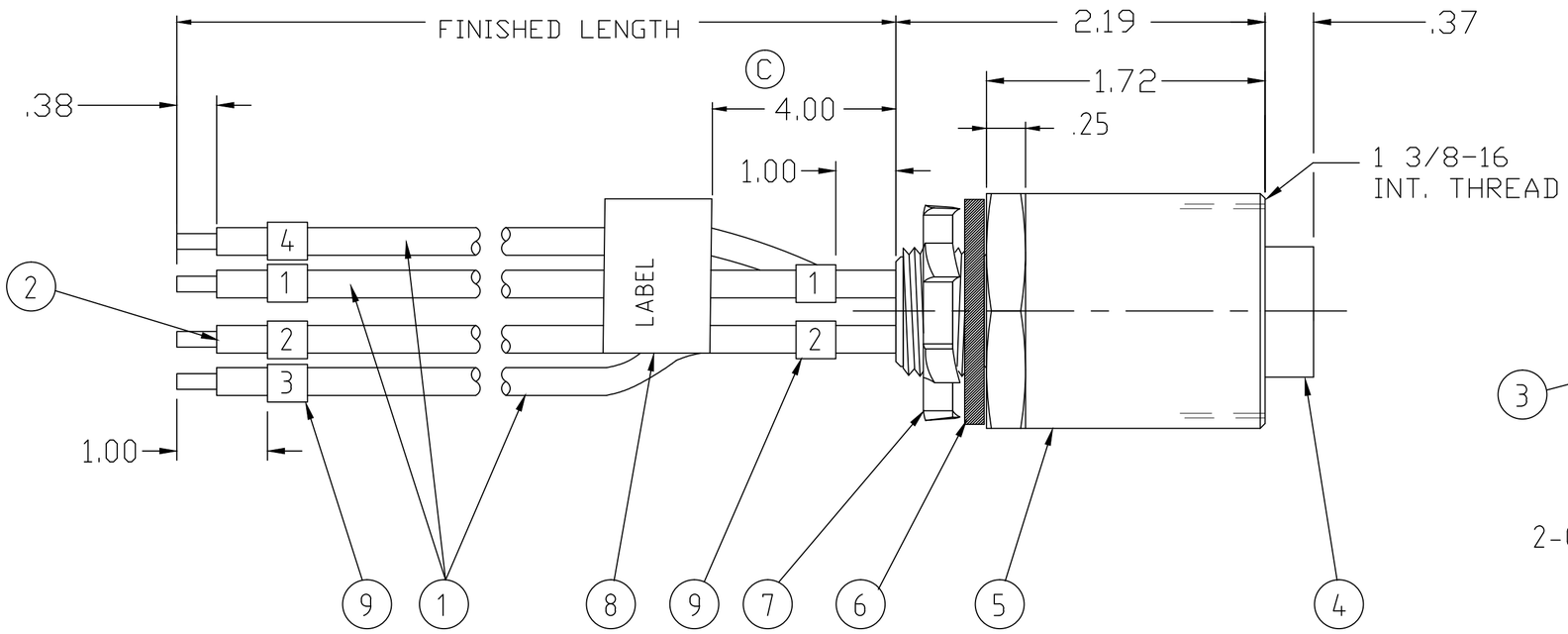

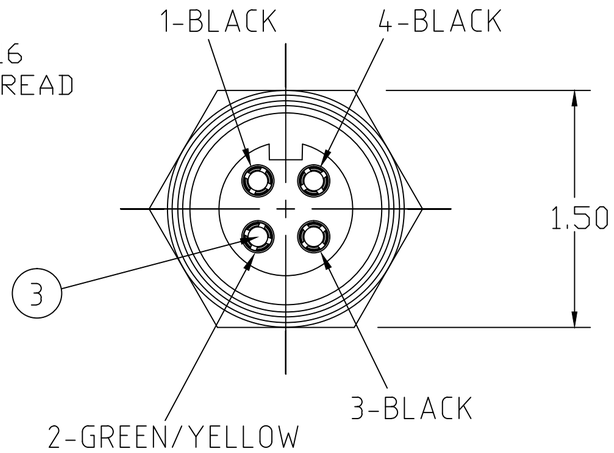

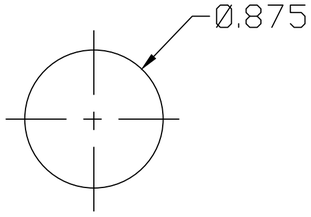

PANEL CUTOUT

NOTES:
1. MATERIAL: AS NOTED
2. FINISH: AS NOTED
3. ELECTRICAL:
   VOLTAGE: 500V PER IEC60664
   600V AC/DC PER UL2237
   CURRENT: 32A
4. WIRE ID LABELS INDICATE PIN NUMBER
5. PROTECTION: IP67 (WHEN MATED)
6. TEMP RATING: -20°C TO +90°C (-4°F TO +194°F)
7. PANEL THICKNESS: .12 (3mm)
8. UL LISTED FILE: E258922
9. ALL DIMS ARE FOR REFERENCE
   UNLESS NOTED OTHERWISE

PART NUMBER LEGEND

CR4000A76M010

FINISHED LENGTH:
M005= 0.5 METER
M010= 1 METER
M100= 10 METER

CABLE LENGTH TOLERANCES
>.3M [1FT]: +19mm-0 [+.75in-0]
.3 - .9M [1 - 3FT]: +44.5mm-0 [+1.75in-0]
.9 - 1.8M [3 - 6FT]: +55.6mm-0 [+2.19in-0]
1.8 - 3.7M [6 - 12FT: +88.9mm-0 [+3.50in-0]
3.7 - 7.3M [12 - 24FT]: +165.1mm-0 [+6.50in-0]
7.3-14.6M [24 - 48FT]: +317.5mm-0 [+12.50in-0]
14.6 - 30.5M [48-100FT]: +622.3mm-0 [+24.50in-0]
OVER 30M [100FT] +2% OF FINISHED LENGTH

ITEM	DESCRIPTION	MATERIAL	FINISH
9	WIRE IDENTIFIER LABEL	VINYL	BLACK ON WHITE
8	FLAG LABEL	VINYL	YELLOW
7	LOCKNUT, 1/2 NPT	STEEL	ZINC PLATE
6	GASKET	NEOPRENE	BLACK
5	RECEPTACLE SHELL	6061-T6 ALUMINUM	CLEAR ANODIZED
4	FEMALE INSERT	PVC	BLACK
3	CONTACT SOCKET	COPPER ALLOY	GOLD PLATED
2	#10-1 WIRE UL 1015 (C)	PVC JACKET	GREEN/YELLOW
1	#10-1 WIRE UL 1015 (C)	PVC JACKET	BLACK

REV	DESCRIPTION
C	UL 1015 WAS THHN & DIM. 4.00 WAS 7.00
	EC NO: IPG2019-0200
	DRWN: JCAPPOZZ 2018/12/05
	CH'KD: ----
	APPR: BWOODMAN2008/04/29

QUALITY SYMBOL
▼=0
(C)=0

GENERAL TOLERANCES (UNLESS SPECIFIED)	mm	INCH
4 PLACES	±---	±---
3 PLACES	±---	±---
2 PLACES	±---	±---
1 PLACE	±---	±---
ANGULAR ±---°		

DRAFT WHERE APPLICABLE MUST REMAIN WITHIN DIMENSIONS

DIMENSION STYLE: INCH
SCALE: ---
DESIGN UNITS: INCH
THIRD ANGLE PROJECTION

DRAWN BY: MODELL DATE: 2008/04/29
CHECKED BY: RDEROSS DATE: 2008/04/29
APPROVED BY: RDEROSS DATE: 2008/04/29
MATERIAL NO.: SEE MAT. NO CHART

TITLE: QC FEM 1/2" NPT RECPT 4 POLE BLACK PWR GR/YL GRND FOR GM

molex MOLEX INCORPORATED

DOCUMENT NO.: SD-130066-005
SHEET NO.: 1 0F 1

SIZE: C

THIS DRAWING CONTAINS INFORMATION THAT IS PROPRIETARY TO MOLEX INCORPORATED AND SHOULD NOT BE USED WITHOUT WRITTEN PERMISSION

Компания «ЭлектроПласт» предлагает заключение долгосрочных отношений при поставках импортных электронных компонентов на взаимовыгодных условиях!

Наши преимущества:

- Оперативные поставки широкого спектра электронных компонентов отечественного и импортного производства напрямую от производителей и с крупнейших мировых складов;
- Поставка более 17-ти миллионов наименований электронных компонентов;
- Поставка сложных, дефицитных, либо снятых с производства позиций;
- Оперативные сроки поставки под заказ (от 5 рабочих дней);
- Экспресс доставка в любую точку России;
- Техническая поддержка проекта, помощь в подборе аналогов, поставка прототипов;
- Система менеджмента качества сертифицирована по Международному стандарту ISO 9001;
- Лицензия ФСБ на осуществление работ с использованием сведений, составляющих государственную тайну;
- Поставка специализированных компонентов (Xilinx, Altera, Analog Devices, Intersil, Interpoint, Microsemi, Aeroflex, Peregrine, Syfer, Eurofarad, Texas Instrument, Miteq, Cobham, E2V, MA-COM, Hittite, Mini-Circuits,General Dynamics и др.);

Помимо этого, одним из направлений компании «ЭлектроПласт» является направление «Источники питания». Мы предлагаем Вам помощь Конструкторского отдела:

- Подбор оптимального решения, техническое обоснование при выборе компонента;
- Подбор аналогов;
- Консультации по применению компонента;
- Поставка образцов и прототипов;
- Техническая поддержка проекта;
- Защита от снятия компонента с производства.

Как с нами связаться

Телефон: 8 (812) 309 58 32 (многоканальный)
Факс: 8 (812) 320-02-42
Электронная почта: org@eplast1.ru
Адрес: 198099, г. Санкт-Петербург, ул. Калинина, дом 2, корпус 4, литера А.