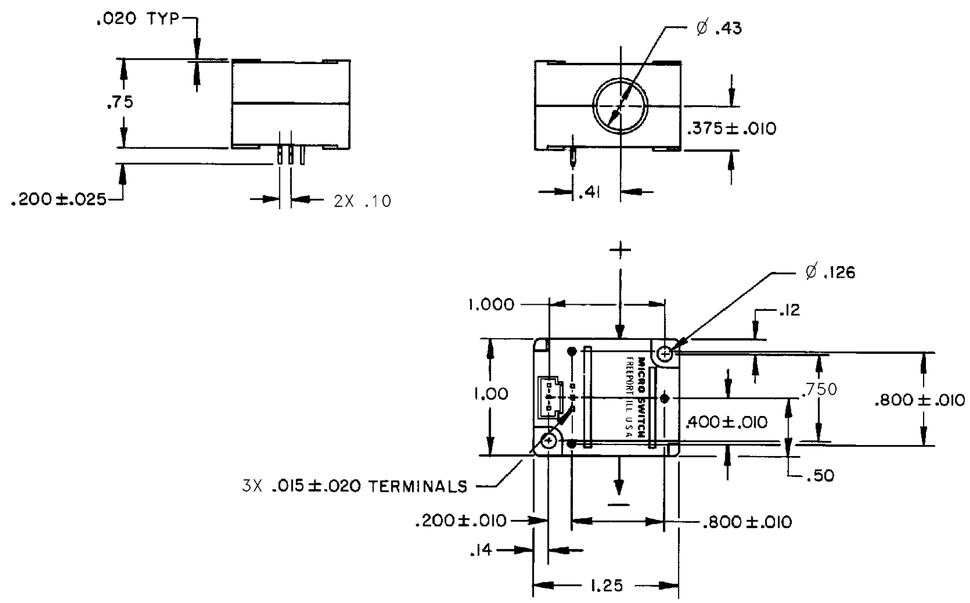

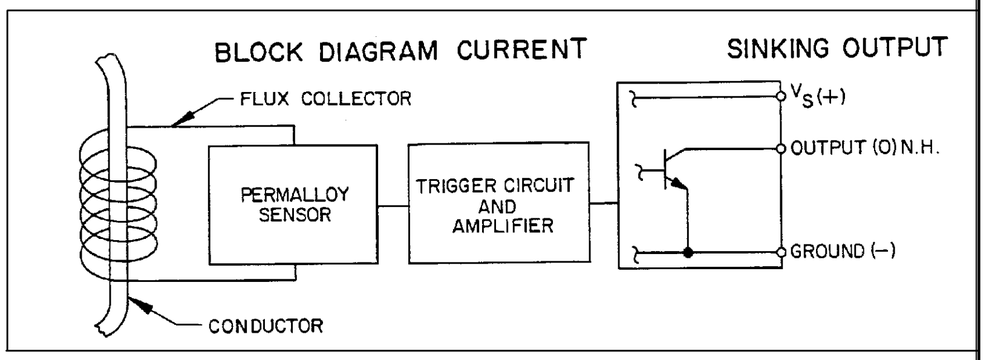

ABSOLUTE MAXIMUM RATING △4

SUPPLY VOLTAGE (V_S)	24 VDC FOR DEVICE WITH RECOMMENDED V_S OF 6-16 VDC
VOLTAGE EXTERNALLY APPLIED TO OUTPUT	+20.0 VDC MAX. WITH SWITCH IN "OFF" CONDITION ONLY -0.5 VOLTS MIN WITH SWITCH IN "OFF" OR "ON" CONDITION
OUTPUT CURRENT	20mA
TEMPERATURE	-40°C TO +125°C
CURRENT	DEVICE WILL NOT BE DAMAGED BY CURRENT OVER-DRIVE

ELECTRICAL CHARACTERISTICS

	MIN	TYP	MAX	REMARKS
SUPPLY CURRENT (WITHOUT LOAD) △3		2.5mA	12.0mA 9.0mA	MAX (OPERATED) MAX (RELEASED)
OUTPUT VOLTAGE (OPERATED) △2		0.26V	0.45V	SINKING 20 mA MAX
OUTPUT LEAKAGE CURRENT (RELEASED) △2			10 μA	LEAKAGE INTO SWITCH OUTPUT
OUTPUT SWITCHING TIME (SINKING 8mA) △2				
RISE TIME		0.2 μS	1.5 μS	1.0% TO 90%
FALL TIME		0.1 μS	0.5 μS	90% TO 10%

PINOUT STYLES

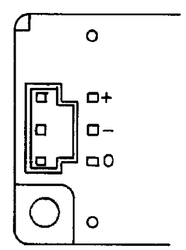

OPERATE △5 CURRENT △6 (AMP-TURNS) @ 25°C	OPERATE △5 CURRENT △6 (AMP-TURNS) −25°C TO +85°C	RELEASE CURRENT (AMP-TURNS) −25°C TO +85°C	SUPPLY VOLTAGE (V_S)	RESPONSE TIME (μS) MAX	DESIGNATION
$0.50^{+.09}_{-.28}$	$0.50^{+.21}_{-.35}$	.08 MIN	6-16	100	ONE TURN
$0.50^{+.38}_{-.02}$	$0.50^{+.50}_{-.09}$	.08 MIN	6-16	100	TWO TURN

NOTES

△1 SCREW MOUNTING

△2 AT RATED SUPPLY VOLTAGE AND OVER A TEMPERATURE RANGE OF -25°C TO +85°C

△3 AT A TEMPERATURE OF 24°±2°C AND A SUPPLY VOLTAGE OF VDC ± 0.5%

△4 ABSOLUTE MAXIMUM RATINGS ARE THE EXTREME LIMITS THAT THE DEVICE WILL WITHSTAND WITHOUT DAMAGE TO THE DEVICE. HOWEVER, THE ELECTRICAL CHARACTERISTICS ARE NOT GUARANTEED AS THE MAXIMUM LIMITS (ABOVE RECOMMENDED OPERATING CONDITIONS) ARE APPROACHED

△5 OPERATING CURRENT SPECIFICATIONS ARE FOR CONVENTIONAL CURRENT FLOW IN THE INDICATED DIRECTION. WITH CONVENTIONAL CURRENT FLOW IN THE OPPOSITE DIRECTION, THE OPERATING CURRENT WILL CHANGE. ALSO, FOLLOWING A CURRENT REVERSAL, THE NEXT FEW OPERATIONS IN THE FORWARD DIRECTION MAY HAVE A MINOR SHIFT IN OPERATE POINT

△6 EXPOSURE TO LARGE STRAY MAGNETIC FIELDS COULD EFFECT THE OPERATING CURRENT

MASTER REDUCED
ANSI Y14.5M-1982 APPLIES

THIS DRAWING COVERS A PROPRIETARY ITEM AND IS THE PROPERTY OF MICRO SWITCH, A DIVISION OF HONEYWELL. THIS DRAWING IS NOT TO BE COPIED OR USED WITHOUT THE APPROVAL OF MICRO SWITCH.

MICRO SWITCH
a Honeywell Division
FED. MFG. CODE 91929

CURRENT SENSOR

CATALOG LISTING
CSDA1BA-S

THIRD ANGLE PROJECTION

SCALE NONE

DO NOT SCALE PRINT

UNLESS OTHERWISE SPECIFIED TOLERANCES ARE

ONE PLACE	(.0)	±.030
TWO PLACES	(.00)	±.015
THREE PLACES	(.000)	±.005
ANGLES		±

WEIGHT

FORMTEK
DRAWN JALA 1 JUN 95
CHECK JALA 1 JUN 95
CHECK
REVISIONS
ISSUE 1
M
DRAWING NUMBER CSDA1BA-S
PAGE 1 OF 1
RELEASE NO. PR-21673
REPLACES

Компания «ЭлектроПласт» предлагает заключение долгосрочных отношений при поставках импортных электронных компонентов на взаимовыгодных условиях!

Наши преимущества:

- Оперативные поставки широкого спектра электронных компонентов отечественного и импортного производства напрямую от производителей и с крупнейших мировых складов;
- Поставка более 17-ти миллионов наименований электронных компонентов;
- Поставка сложных, дефицитных, либо снятых с производства позиций;
- Оперативные сроки поставки под заказ (от 5 рабочих дней);
- Экспресс доставка в любую точку России;
- Техническая поддержка проекта, помощь в подборе аналогов, поставка прототипов;
- Система менеджмента качества сертифицирована по Международному стандарту ISO 9001;
- Лицензия ФСБ на осуществление работ с использованием сведений, составляющих государственную тайну;
- Поставка специализированных компонентов (Xilinx, Altera, Analog Devices, Intersil, Interpoint, Microsemi, Aeroflex, Peregrine, Syfer, Eurofarad, Texas Instrument, Miteq, Cobham, E2V, MA-COM, Hittite, Mini-Circuits,General Dynamics и др.);

Помимо этого, одним из направлений компании «ЭлектроПласт» является направление «Источники питания». Мы предлагаем Вам помощь Конструкторского отдела:

- Подбор оптимального решения, техническое обоснование при выборе компонента;
- Подбор аналогов;
- Консультации по применению компонента;
- Поставка образцов и прототипов;
- Техническая поддержка проекта;
- Защита от снятия компонента с производства.

Как с нами связаться

Телефон: 8 (812) 309 58 32 (многоканальный)
Факс: 8 (812) 320-02-42
Электронная почта: org@eplast1.ru
Адрес: 198099, г. Санкт-Петербург, ул. Калинина, дом 2, корпус 4, литера А.