THIS DRAWING IS UNPUBLISHED. RELEASED FOR PUBLICATION -
© COPYRIGHT copyright_dgtc- ALL RIGHTS RESERVED.

REVISIONS					
P	LTR	DESCRIPTION	DATE	DWN	APVD
	H	REDRAWN/REVISED PER ECO 17-001755	17MAY2017	BDA	JO

1. 0.76µm GOLD IN LOCALIZED PLATE AREA, 3.81µm TIN-LEAD ON SOLDER TAILS ALL OVER 1.27µm NICKEL.
2. CIRCUIT IDENTIFICATION FEATURE OMITTED ON 10 POSITION HEADER ASSEMBLIES.
3. DIMENSION APPLIES AT BASE OF SHROUD.
4. NOTE DELETED.
5. NOTE DELETED.
6. VACUUM COVER DESIGNED FOR 4mm DIA NOZZLE. VACUUM COVER TO BE REMOVED AFTER SOLDERING.
7. PACKAGED IN TAPE AND REEL PER EIA-481 SPECIFICATIONS. SEE CHART FOR TAPE WIDTHS.
8. 6.75mm MIN TARGET AREA FOR VACUUM PICK-UP.
9. HOUSING: LCP
   CONTACT: COPPER ALLOY
   VACUUM COVER: ALUMINUM.
10. VACUUM COVER SHOWN IN PHANTOM LINE.
11. 0.76µm GOLD IN LOCALIZED PLATE AREA, 3.81µm TIN ON SOLDER TAILS, ALL OVER 1.27µm NICKEL.
12. NOTE DELETED.
13. NO CIRCUIT IDENTIFICATION FEATURE ON 10,12,20,24 AND 30 POSITION PARTS.
14. FINISH: 0.025µm MIN GOLD ON GOLD PLATED AREA, 3.81-6.35µm MATTE TIN-LEAD ON TIN PLATED AREA. UNDER PLATING TO BE 1.27-2.54µm NICKEL ON ENTIRE CONTACT.
15. FINISH: 0.025µm MIN GOLD ON GOLD PLATED AREA, 3.81-6.35µm MATTE TIN ON TIN PLATED AREA. UNDER PLATING TO BE 1.27-2.54µm NICKEL ON ENTIRE CONTACT.
16. PRELIMINARY - NOT FOR PRODUCTION.

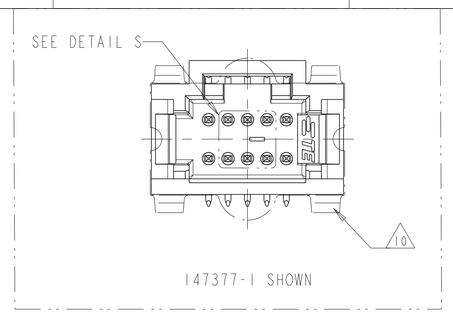

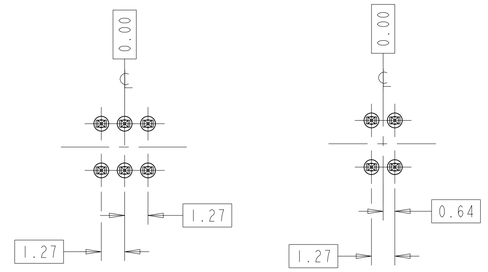

BASIC DIMENSIONS FOR EVEN NUMBER OF SPACES (SEE TABLE)

BASIC DIMENSIONS FOR ODD NUMBER OF SPACES (SEE TABLE)

DETAIL S

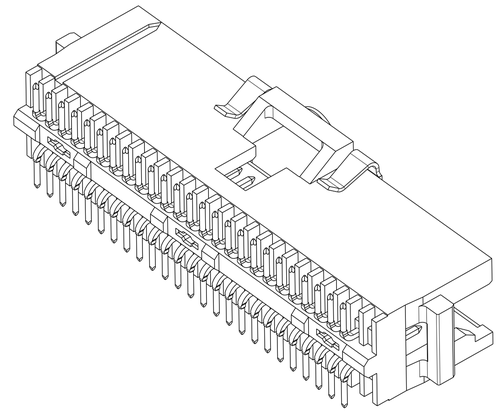

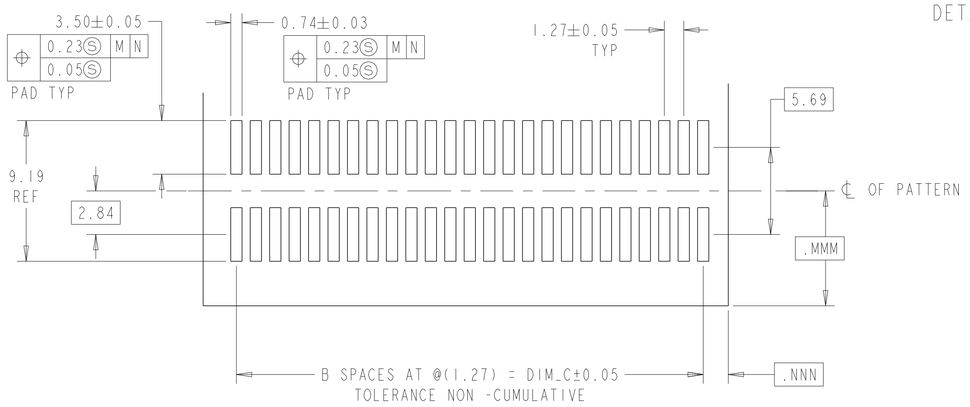

RECOMMENDED BOARD LAYOUT

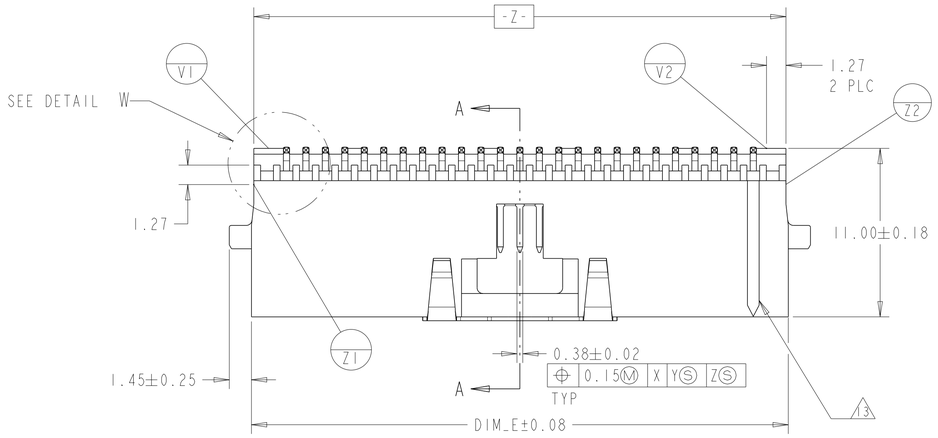

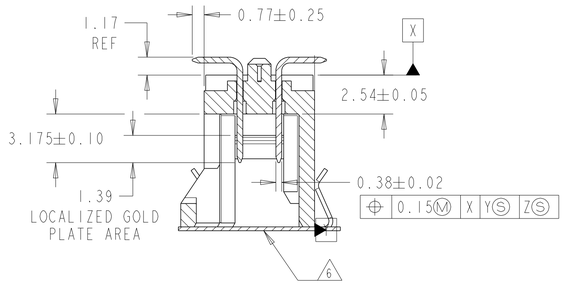

SECTION A-A

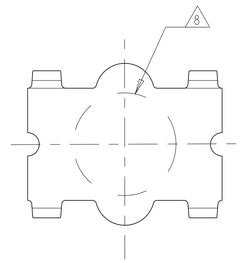

VACUUM COVER

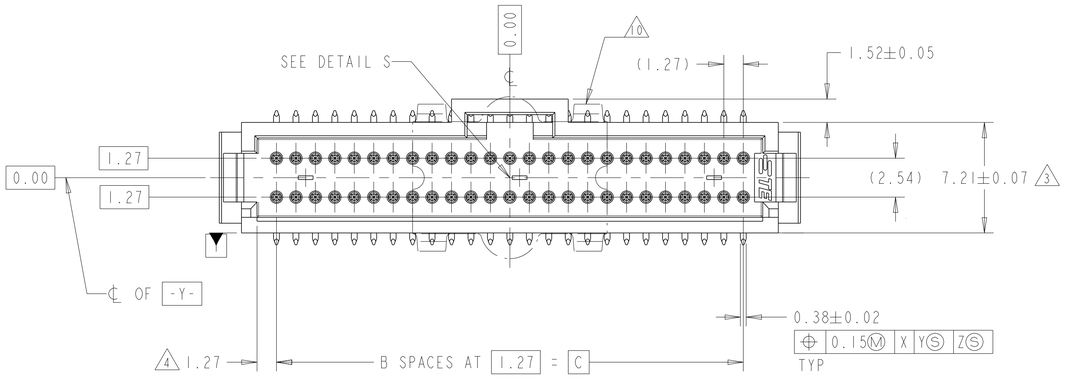

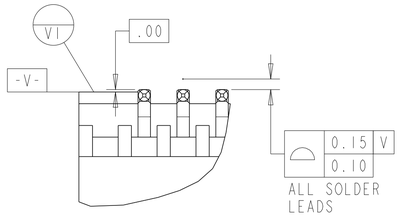

DETAIL W
SCALE 10:1

15	56mm	26.67	21	31.24	44	16 8-147377-0
	44mm	13.97	11	18.54	24	16 7-147377-9
	88mm	62.23	49	66.80	100	7-147377-8
	88mm	49.53	39	54.10	80	16 7-147377-7
	72mm	36.83	29	41.40	60	16 7-147377-6
	56mm	30.48	24	35.05	50	16 7-147377-5
	56mm	24.13	19	28.70	40	16 7-147377-4
	56mm	17.78	14	22.35	30	16 7-147377-3
	44mm	11.43	9	16.00	20	16 7-147377-2
	32mm	5.08	4	-	10	7-147377-1
11	56mm	26.67	21	31.24	44	6-147377-0
	44mm	13.97	11	18.54	24	5-147377-9
	88mm	62.23	49	66.80	100	5-147377-8
	88mm	49.53	39	54.10	80	5-147377-7
	72mm	36.83	29	41.40	60	5-147377-6
	56mm	30.48	24	35.05	50	5-147377-5
	56mm	24.13	19	28.70	40	5-147377-4
	56mm	17.78	14	22.35	30	5-147377-3
	44mm	11.43	9	16.00	20	5-147377-2
	32mm	5.08	4	-	10	5-147377-1
14	56mm	26.67	21	31.24	44	16 3-147377-0
	44mm	13.97	11	18.54	24	16 2-147377-9
	88mm	62.23	49	66.80	100	16 2-147377-8
	88mm	49.53	39	54.10	80	16 2-147377-7
	72mm	36.83	29	41.40	60	2-147377-6
	56mm	30.48	24	35.05	50	16 2-147377-5
	56mm	24.13	19	28.70	40	16 2-147377-4
	56mm	17.78	14	22.35	30	16 2-147377-3
	44mm	11.43	9	16.00	20	2-147377-2
	32mm	5.08	4	-	10	16 2-147377-1
1	56mm	26.67	21	31.24	44	1-147377-0
	44mm	13.97	11	18.54	24	147377-9
	88mm	62.23	49	66.80	100	147377-8
	88mm	49.53	39	54.10	80	147377-7
	72mm	36.83	29	41.40	60	147377-6
	56mm	30.48	24	35.05	50	147377-5
	56mm	24.13	19	28.70	40	147377-4
	56mm	17.78	14	22.35	30	147377-3
	44mm	11.43	9	16.00	20	147377-2
	32mm	5.08	4	-	10	147377-1
FINISH	TAPE WIDTH	DIM_C	B SPACES	E	NO OF POSN	PART NUMBER

THIS DRAWING IS A CONTROLLED DOCUMENT.

DIMENSIONS: mm

TOLERANCES UNLESS OTHERWISE SPECIFIED:
0 PLC ±-
1 PLC ±0.5
2 PLC ±0.13
3 PLC ±-
4 PLC ±-
ANGLES ±1°

MATERIAL 9

FINISH SEE NOTES

DWN RAVI S 17MAY2017
CHK J.OLSON 17MAY2017
APVD J.OLSON 17MAY2017
PRODUCT SPEC 108-1093
APPLICATION SPEC 114-25035
WEIGHT -

TE Connectivity

NAME HEADER ASSEMBLY, VERTICAL, SHROUDED, DUAL ROW W/SIDE AND END LATCHES W/O HOLD DOWNS

SIZE A1 CAGE CODE 00779 DRAWING NO C-147377 RESTRICTED TO -

CUSTOMER DRAWING SCALE 5:1 SHEET 1 OF 1 REV H

4805 (3/13)

Компания «ЭлектроПласт» предлагает заключение долгосрочных отношений при поставках импортных электронных компонентов на взаимовыгодных условиях!

Наши преимущества:

- Оперативные поставки широкого спектра электронных компонентов отечественного и импортного производства напрямую от производителей и с крупнейших мировых складов;
- Поставка более 17-ти миллионов наименований электронных компонентов;
- Поставка сложных, дефицитных, либо снятых с производства позиций;
- Оперативные сроки поставки под заказ (от 5 рабочих дней);
- Экспресс доставка в любую точку России;
- Техническая поддержка проекта, помощь в подборе аналогов, поставка прототипов;
- Система менеджмента качества сертифицирована по Международному стандарту ISO 9001;
- Лицензия ФСБ на осуществление работ с использованием сведений, составляющих государственную тайну;
- Поставка специализированных компонентов (Xilinx, Altera, Analog Devices, Intersil, Interpoint, Microsemi, Aeroflex, Peregrine, Syfer, Eurofarad, Texas Instrument, Miteq, Cobham, E2V, MA-COM, Hittite, Mini-Circuits,General Dynamics и др.);

Помимо этого, одним из направлений компании «ЭлектроПласт» является направление «Источники питания». Мы предлагаем Вам помощь Конструкторского отдела:

- Подбор оптимального решения, техническое обоснование при выборе компонента;
- Подбор аналогов;
- Консультации по применению компонента;
- Поставка образцов и прототипов;
- Техническая поддержка проекта;
- Защита от снятия компонента с производства.

Как с нами связаться

Телефон: 8 (812) 309 58 32 (многоканальный)
Факс: 8 (812) 320-02-42
Электронная почта: org@eplast1.ru
Адрес: 198099, г. Санкт-Петербург, ул. Калинина, дом 2, корпус 4, литера А.