THIS COPY IS PROVIDED ON A RESTRICTED BASIS AND IS NOT TO BE USED IN ANY WAY DETRIMENTAL TO THE INTERESTS OF PANDUIT CORP.

PART NUMBER	MATERIAL	B HEIGHT	IMPRINT AREA C	VERTICAL REPEAT D	LABELS PER ROW	STANDARD PKG. QTY.
S050X075VA1Y	GMV3	0.750 [19.0]	0.25 +/-.050 [6.35]	1.000 [25.4]	8	5000
S050X125VA1Y	GMV3	1.250 [31.8]	0.38 +/-.050 [9.53]	1.500 [38.1]	8	5000
S050X150VA1Y	GMV3	1.500 [38.1]	0.50 +/-.050 [12.7]	1.800 [45.7]	8	5000

3 3 3

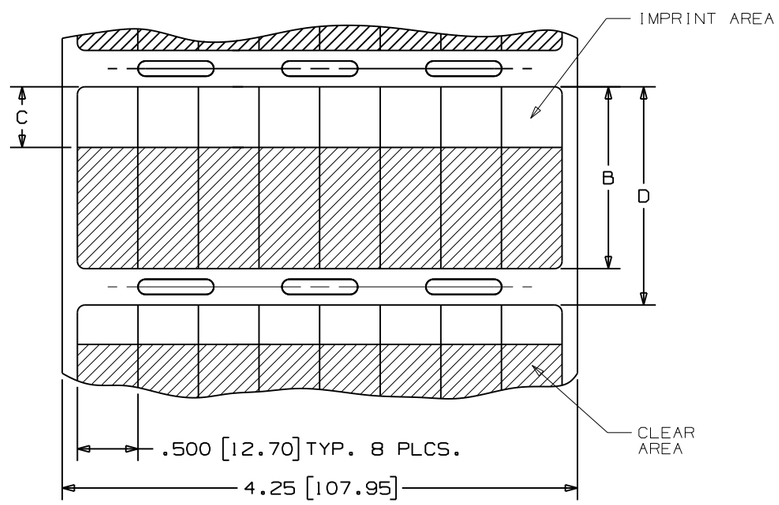

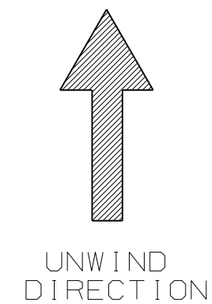

NOTES:
1. MILLIMETER ARE IN [ ].
2. SEE MFG. DRAWING NO. A61153.

REV	DATE	BY	CHK	DESCRIPTION	ECN	-	R	CUST	SUP
4	4/8/08	RVU		OBSOLETE P/N: S050X075VA1, S050X125VA1, and S050X150VA1. GMV3 WAS GMV. Tol. INCREASED.	5390		R		
3	5/4/07	RVU		[38.1] WAS [12.7].	4973		R		
2	8-30-06	RVU		ADDED PART NO. S050X075VA1Y, S050X125VA1Y AND S050X150VA1Y.	4678		R		
1	3-30-06	RVU		38.1 mm WAS 12.7 mm.	4431		R		
0	9-22-04	RVU		DRAWING RELEASED.			R		

CAD FILENAME/LAYERS
100472DG_C10195_S050Xxxx VA1x_04.PRT

PANDUIT CORP TINLEY PARK, ILLINOIS

CUSTOMER DRAWING OPTIMUM SELF-LAM.
S050X***VA1Y
THERMAL TRANSFER PRINTABLE LABELS

UNLESS OTHERWISE SPECIFIED, DIMENSIONAL TOLERANCES ARE:
(.X) ± (.XXX) ± .050
(.XX) ± .032 ANGLES ±

UNLESS OTHERWISE SPECIFIED, ALL DIMENSIONS ARE GIVEN IN INCHES, THIRD ANGLE PROJECTION

DRAWN BY RVU
DATE 9-22-04
CHK'D
MAT'L: SEE TABLE
SCALE NTS
DRAWING NO. C10195
DWG
SIZE

Компания «ЭлектроПласт» предлагает заключение долгосрочных отношений при поставках импортных электронных компонентов на взаимовыгодных условиях!

Наши преимущества:

- Оперативные поставки широкого спектра электронных компонентов отечественного и импортного производства напрямую от производителей и с крупнейших мировых складов;
- Поставка более 17-ти миллионов наименований электронных компонентов;
- Поставка сложных, дефицитных, либо снятых с производства позиций;
- Оперативные сроки поставки под заказ (от 5 рабочих дней);
- Экспресс доставка в любую точку России;
- Техническая поддержка проекта, помощь в подборе аналогов, поставка прототипов;
- Система менеджмента качества сертифицирована по Международному стандарту ISO 9001;
- Лицензия ФСБ на осуществление работ с использованием сведений, составляющих государственную тайну;
- Поставка специализированных компонентов (Xilinx, Altera, Analog Devices, Intersil, Interpoint, Microsemi, Aeroflex, Peregrine, Syfer, Eurofarad, Texas Instrument, Miteq, Cobham, E2V, MA-COM, Hittite, Mini-Circuits,General Dynamics и др.);

Помимо этого, одним из направлений компании «ЭлектроПласт» является направление «Источники питания». Мы предлагаем Вам помощь Конструкторского отдела:

- Подбор оптимального решения, техническое обоснование при выборе компонента;
- Подбор аналогов;
- Консультации по применению компонента;
- Поставка образцов и прототипов;
- Техническая поддержка проекта;
- Защита от снятия компонента с производства.

Как с нами связаться

Телефон: 8 (812) 309 58 32 (многоканальный)
Факс: 8 (812) 320-02-42
Электронная почта: org@eplast1.ru
Адрес: 198099, г. Санкт-Петербург, ул. Калинина, дом 2, корпус 4, литера А.