Amorphous Silicon Solar Cells Speccification
アモルファスシリコン太陽電池　仕様

Model：AM-1816CA

1.Outside dimensions 外形寸法

Light Receiving Side(受光面)　　Overcoat Side(オーバーコート面)

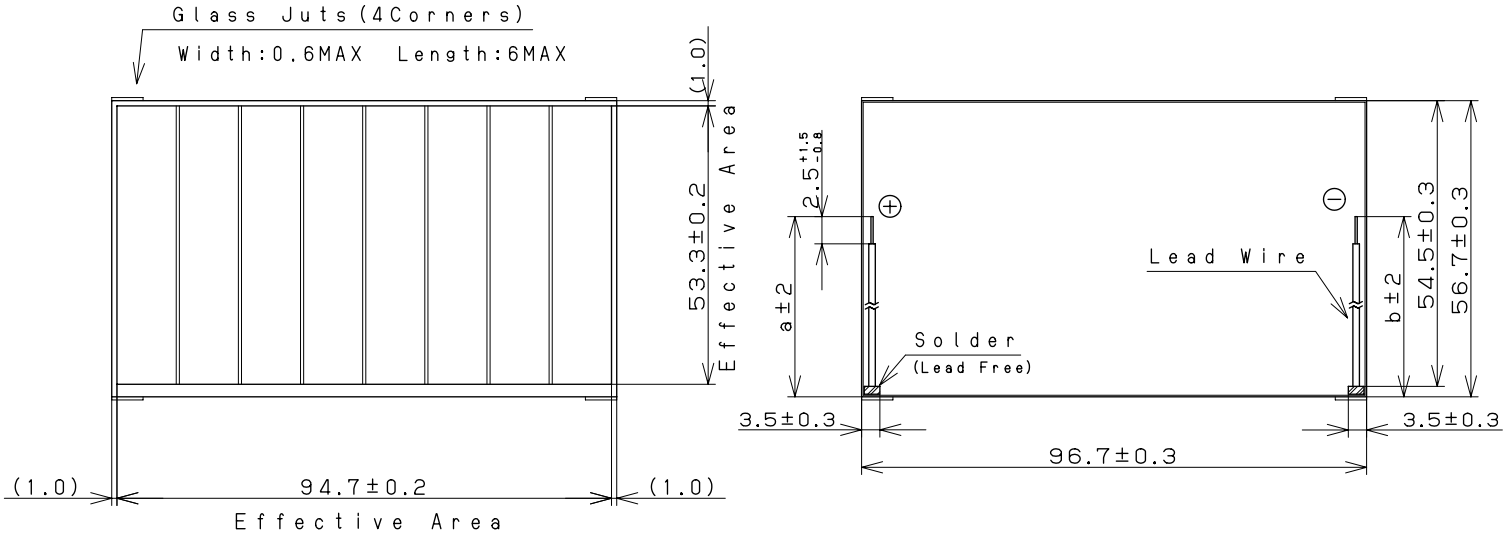

(dimension:mm)

Lead Wires : AWG30	
a:104	b:104

Note
Glass Substrate Thickness(ガラス基板厚)：1.1mm±0.1
Module Thickness(モジュール厚)：1.3mmMAX
Wire-Solder thickness:2.5mmMAX (including Module)
(リード線半田付け部厚)

2.Rated Specifications(at 25℃)

Item	Specifications(Initial)
2.1 Open circuit voltage:Voc 開放電圧	Typical　4.9V　at 200Lx FL
2.2 Short circuit Current:Isc 短絡電流	Typical　94.0μA　at 200Lx FL
2.3 Operating Voltage & Operating Current:Vope-Iope 動作特性	Typical　2.6V - 21.0μA　at 50Lx FL
	Minimum　3.0V - 63.0μA　at 200Lx FL
	Typical　3.0V - 84.0μA　at 200Lx FL
2.5 Working temperature range:Topr 動作温度範囲	-10 to 60℃
2.6 Storage temperature range:Tstg 保存温度範囲	-20 to 70℃
2.7 Working illuminance range 使用照度範囲	~1000Lx

FL:White Fluorescent Light

Ｉ－Ｖ　Characteristics

REFERENCE

1.Model : AM-1816
2.Outside Dimension :　96.7mm　×　56.7mm

FL:White Fluorescent Light

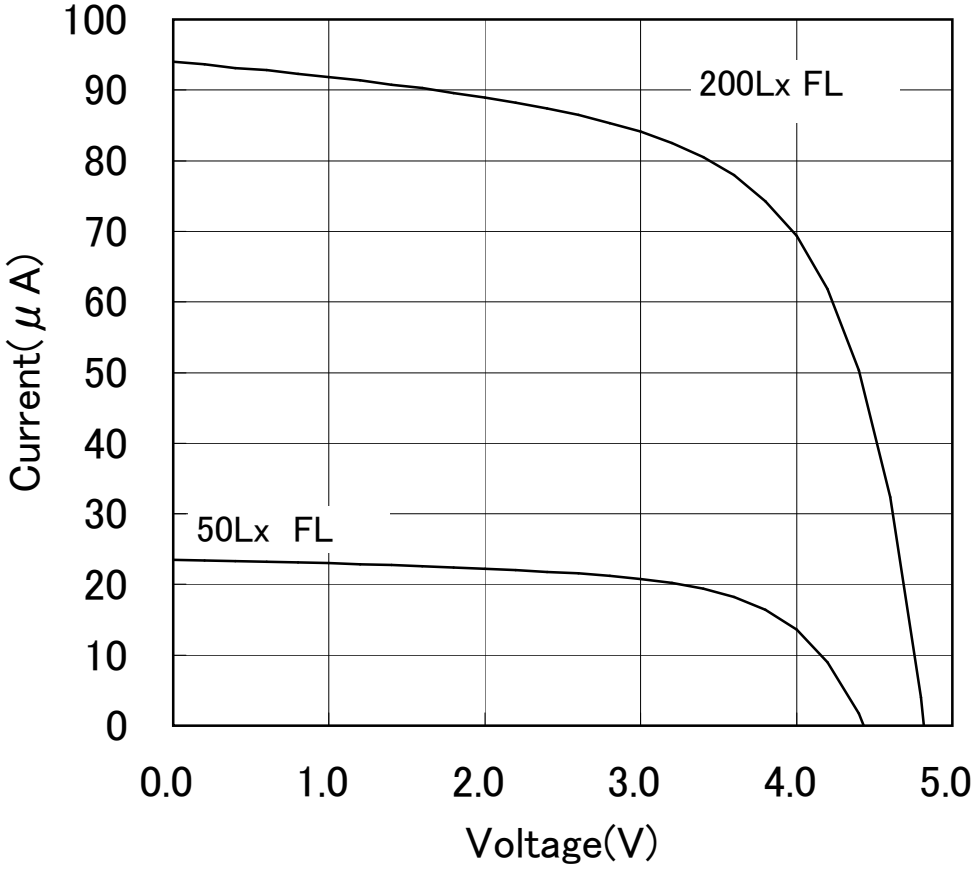

*このデータは標準的な出力特性を示すものであり、特性を保証するものではありません。

*The data are meant to show standard electric characteristics only , not intended to guarantee the characteristics.

出力の照度依存特性

REFERENCE

Dependence of Output on Illumination

1.Model : AM-1816
2.Outside Dimension :　96.7mm　×　56.7mm

FL:White Fluorescent Light

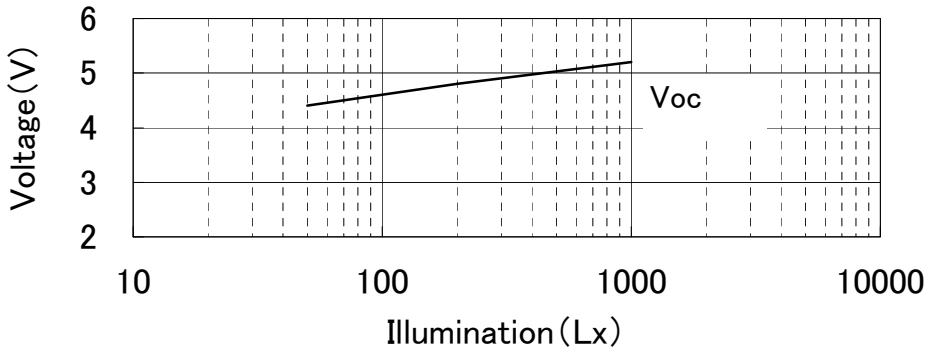

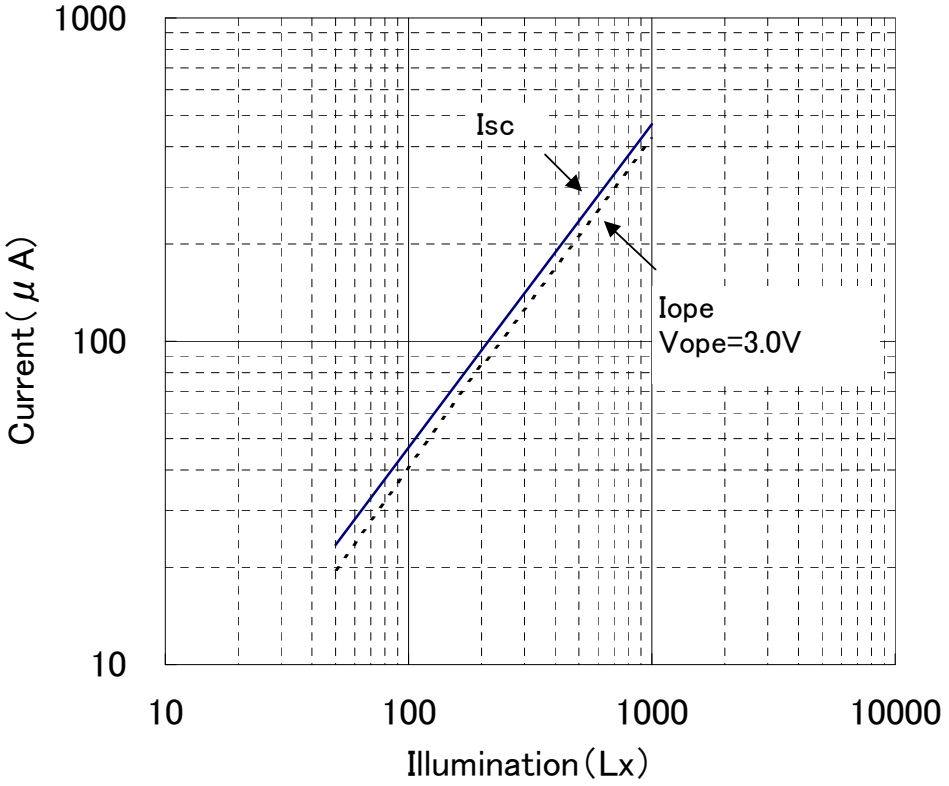

*このデータは標準的な出力特性を示すものであり、特性を保証するものではありません。

*The data are meant to show standard electric characteristics only , not intended to guarantee the characteristics.

出力の温度依存特性

REFERENCE

Dependence of Output on Temperature

1.Model : AM-1816
2.Outside Dimension : 96.7mm × 56.7mm

at 200Lx White Fluorescent Light

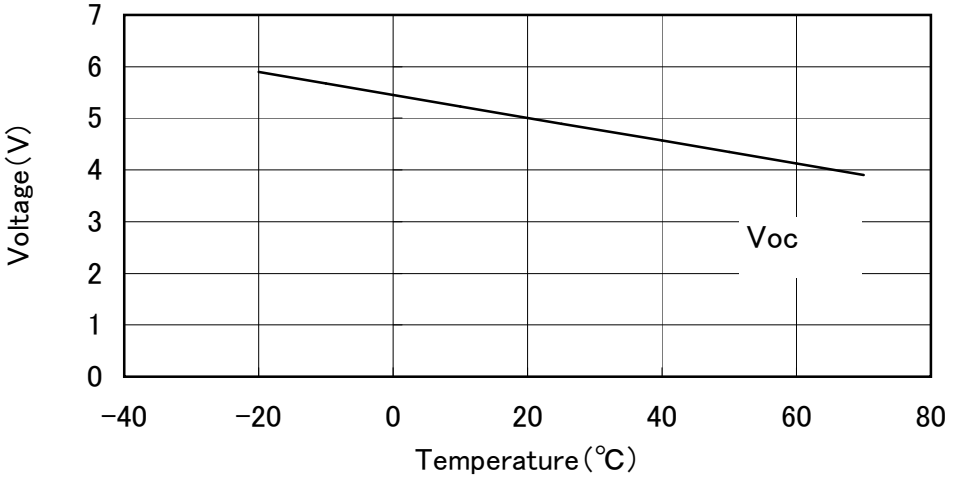

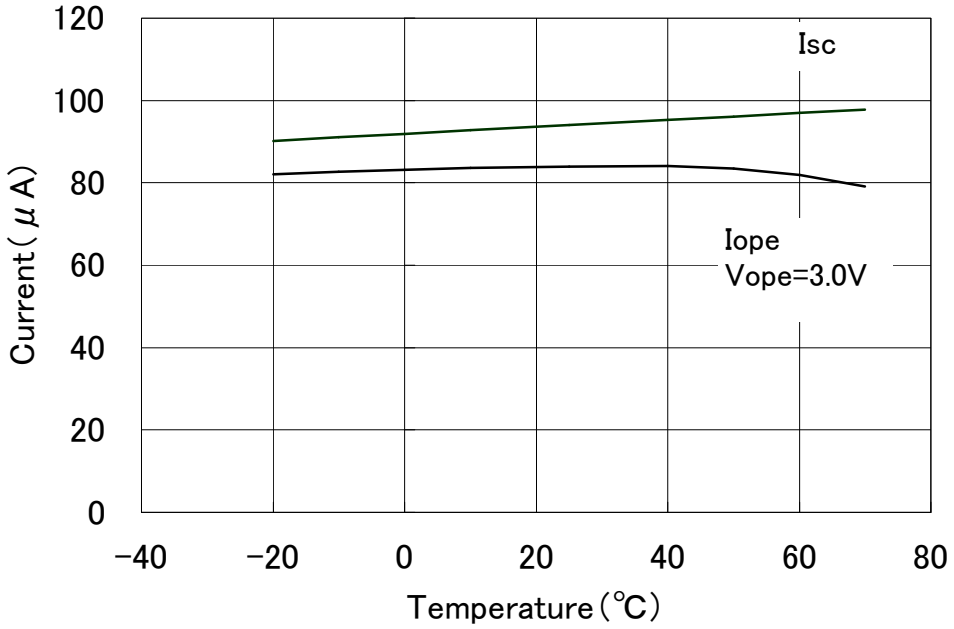

*このデータは標準的な出力特性を示すものであり、特性を保証するものではありません。

*The data are meant to show standard electric characteristics only , not intended to guarantee the characteristics.

Компания «ЭлектроПласт» предлагает заключение долгосрочных отношений при поставках импортных электронных компонентов на взаимовыгодных условиях!

Наши преимущества:

- Оперативные поставки широкого спектра электронных компонентов отечественного и импортного производства напрямую от производителей и с крупнейших мировых складов;
- Поставка более 17-ти миллионов наименований электронных компонентов;
- Поставка сложных, дефицитных, либо снятых с производства позиций;
- Оперативные сроки поставки под заказ (от 5 рабочих дней);
- Экспресс доставка в любую точку России;
- Техническая поддержка проекта, помощь в подборе аналогов, поставка прототипов;
- Система менеджмента качества сертифицирована по Международному стандарту ISO 9001;
- Лицензия ФСБ на осуществление работ с использованием сведений, составляющих государственную тайну;
- Поставка специализированных компонентов (Xilinx, Altera, Analog Devices, Intersil, Interpoint, Microsemi, Aeroflex, Peregrine, Syfer, Eurofarad, Texas Instrument, Miteq, Cobham, E2V, MA-COM, Hittite, Mini-Circuits,General Dynamics и др.);

Помимо этого, одним из направлений компании «ЭлектроПласт» является направление «Источники питания». Мы предлагаем Вам помощь Конструкторского отдела:

- Подбор оптимального решения, техническое обоснование при выборе компонента;
- Подбор аналогов;
- Консультации по применению компонента;
- Поставка образцов и прототипов;
- Техническая поддержка проекта;
- Защита от снятия компонента с производства.

Как с нами связаться

Телефон: 8 (812) 309 58 32 (многоканальный)
Факс: 8 (812) 320-02-42
Электронная почта: org@eplast1.ru
Адрес: 198099, г. Санкт-Петербург, ул. Калинина, дом 2, корпус 4, литера А.