THIS DRAWING IS UNPUBLISHED. RELEASED FOR PUBLICATION 20
© COPYRIGHT 20 BY - ALL RIGHTS RESERVED.

REVISIONS					
P	LTR	DESCRIPTION	DATE	DWN	APVD
	A	INITIAL RELEASE	11JUN2015	GY	CW
	A1	ECR-18-011763	31JUL2018	CD	CW

TYPE 1
类型1

Hood with TE Logo
带TE LOGO上壳

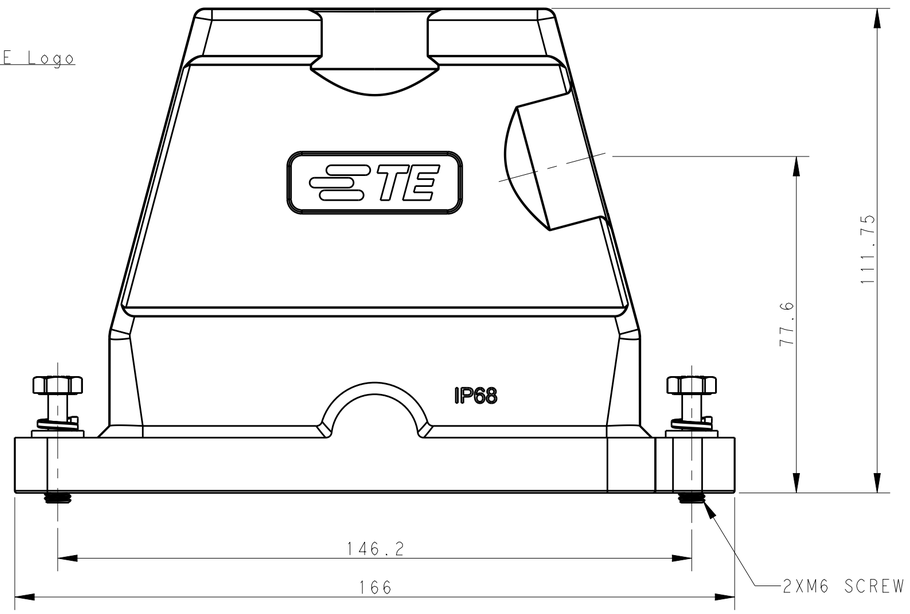

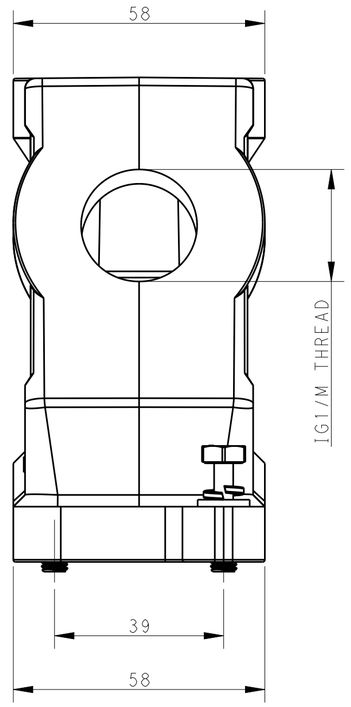

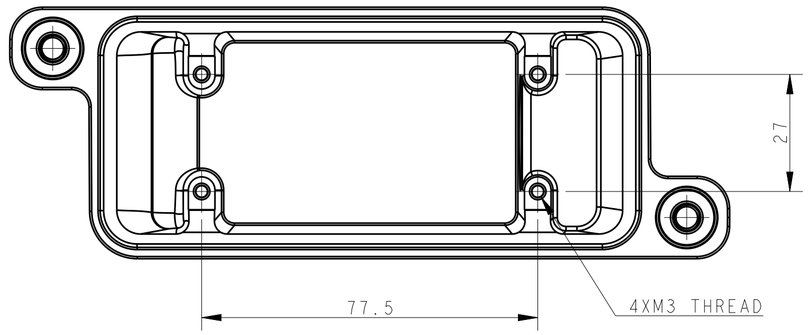

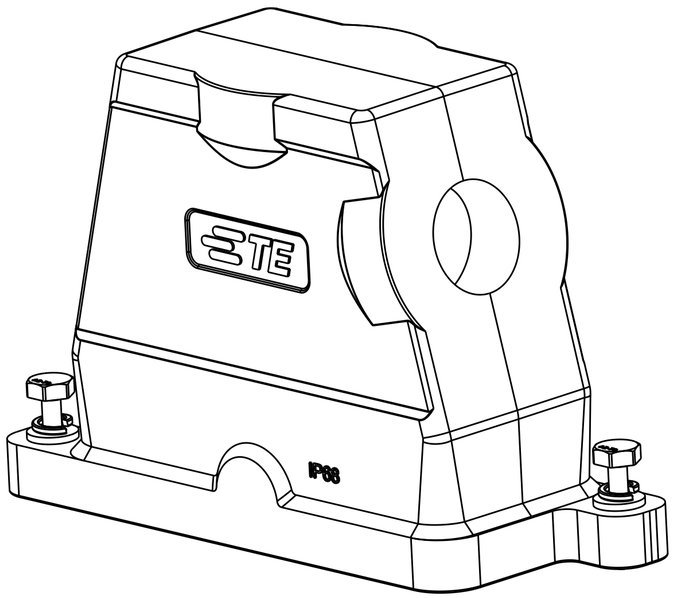

TYPE 2
类型2

Hood without TE Logo
不带TE LOGO上壳

* Without TE Logo
* 无TE Logo

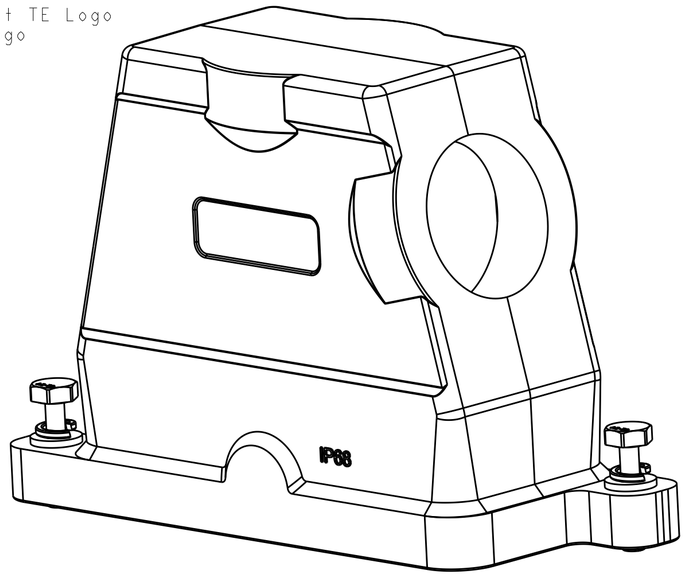

All dimension is same as TYPE 1,except those defined in this TYPE
除了在本类型中定义的尺寸外 其它尺寸同类型1

NOTES:
1. TECHNICAL CHARACTERISTICS:
   HOOD MATERIAL: DIE CAST ALUMINIUM ALLOY
   SURFACE TREATMENT: SEE TABLE
   DEGREE OF PROTECTION: IP68 (MATED)

注释
1.技术参数:
   壳体材料: 铝合金
   表面处理: 见表格
   防护等级: IP68 (配合)

THIS DRAWING IS A CONTROLLED DOCUMENT.

DIMENSIONS: mm

TOLERANCES UNLESS OTHERWISE SPECIFIED:
0 PLC ±-
1 PLC ±-
2 PLC ±-
3 PLC ±-
4 PLC ±-
ANGLES ±-

MATERIAL - -
FINISH - -

DWN Gino.Yao 11JUN2015
CHK Chris.Wang 11JUN2015
APVD Xiang.Xu 11JUN2015
PRODUCT SPEC 108-137014
APPLICATION SPEC 114-137014
WEIGHT -

TE Connectivity

NAME H16BPR-TSH-PG/M

SIZE	CAGE CODE	DRAWING NO	RESTRICTED TO
A2	-	C-T191016XXXXX00	-

Customer Drawing | SCALE 1:1 | SHEET 1 OF 2 | REV A1

1471-9 (3/13)

THIS DRAWING IS UNPUBLISHED. RELEASED FOR PUBLICATION 20
© COPYRIGHT 20 BY - ALL RIGHTS RESERVED.

TYPE 3
类型3

Hood,top & side entry, without TE Logo
不带TE LOGO顶侧出上壳

REVISIONS					
P	LTR	DESCRIPTION	DATE	DWN	APVD
	-	SEE SHEET 1	-	-	-

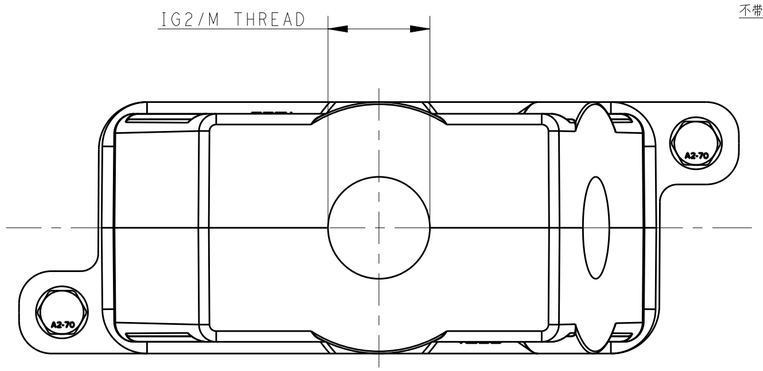

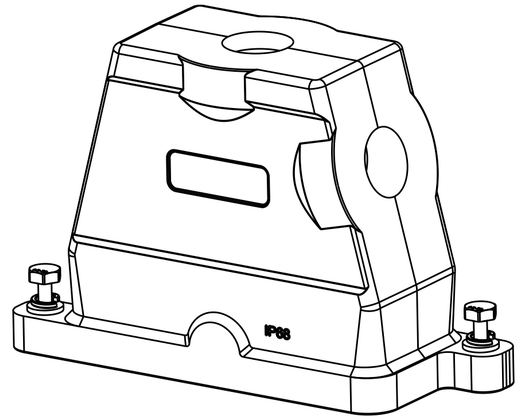

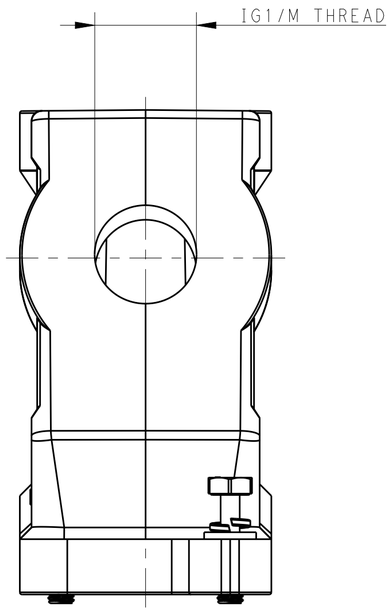

PART NUMBER 料号	SURFACE TREATMENT 表面处理	DESCRIPTION 描 述	IG1/M 螺纹孔1	IG2/M 螺纹孔2	TYPE 类型
T1900163240-001	POWDER COATED, DEEP GREY 表面喷涂,深灰色	H16BPR-TG/SH-M32/M40	HI6BPR HOOD,DIAGONAL LOCKING,TOP ENTRY M32, SIDE ENTRY M40,PODWER,COATED,DEEP GREY,NO LOGO HI6BPR上壳,对角锁定,顶出M32侧出M40,深灰色粉末喷涂,无LOGO	M40	M32	TYPE 3 类型3
T1910162140-001	POWDER COATED, DEEP GREY 表面喷涂,深灰色	H16BPR-TSH-M40	HI6BPR HOOD,DIAGONAL LOCKING,SIDE ENTRY M40, POWDER COATED,BLACK,NO LOGO HI6BPR上壳,对角锁定,侧出M40,深灰色粉末喷涂,无LOGO	M40	-	TYPE 2 类型2
T1910160140-100	POWDER COATED,BLACK 表面喷涂,黑色	H16BPR-TSH-M40	HI6BPR HOOD,DIAGONAL LOCKING,SIDE ENTRY M40, POWDER COATED,BLACK,NO LOGO HI6BPR上壳,对角锁定,侧出M40,黑色粉末喷涂,无LOGO	M40	-	
T1910161140-000	POWDER COATED, SILVER WHITE 表面喷涂,银白色	H16BPR-TSH-M40	HI6BPR HOOD,DIAGONAL LOCKING,SIDE ENTRY M40, POWDER COATED,SILVER WHITE HI6BPR上壳,对角锁定,侧出M40,银白色粉末喷涂	M40	-	TYPE 1 类型1
T1910161136-000	POWDER COATED, SILVER WHITE 表面喷涂,银白色	H16BPR-TSH-PG36	HI6BPR HOOD,DIAGONAL LOCKING,SIDE ENTRY PG36, POWDER COATED,SILVER WHITE HI6BPR上壳,对角锁定,侧出PG36,银白色粉末喷涂	PG36	-	
T1910161132-000	POWDER COATED, SILVER WHITE 表面喷涂,银白色	H16BPR-TSH-M32	HI6BPR HOOD,DIAGONAL LOCKING,SIDE ENTRY M32, POWDER COATED,SILVER WHITE HI6BPR上壳,对角锁定,侧出M32,银白色粉末喷涂	M32	-	
T1910161129-000	POWDER COATED, SILVER WHITE 表面喷涂,银白色	H16BPR-TSH-PG29	HI6BPR HOOD,DIAGONAL LOCKING,SIDE ENTRY PG29, POWDER COATED,SILVER WHITE HI6BPR上壳,对角锁定,侧出PG29,银白色粉末喷涂	PG29	-	
T1910161125-000	POWDER COATED, SILVER WHITE 表面喷涂,银白色	H16BPR-TSH-M25	HI6BPR HOOD,DIAGONAL LOCKING,SIDE ENTRY M25, POWDER COATED,SILVER WHITE HI6BPR上壳,对角锁定,侧出M25,银白色粉末喷	M25	-	
T1910161121-000	POWDER COATED, SILVER WHITE 表面喷涂,银白色	H16BPR-TSH-PG21	HI6BPR HOOD,DIAGONAL LOCKING,SIDE ENTRY PG21, POWDER COATED,SILVER WHITE HI6BPR上壳,对角锁定,侧出PG21,银白色粉末喷涂	PG21	-	
T1910160140-000	POWDER COATED,BLACK 表面喷涂,黑色	H16BPR-TSH-M40	HI6BPR HOOD,DIAGONAL LOCKING,SIDE ENTRY M40, POWDER COATED,BLACK HI6BPR上壳,对角锁定,侧出M40,黑色粉末喷涂	M40	-	
T1910160136-000	POWDER COATED,BLACK 表面喷涂,黑色	H16BPR-TSH-PG36	HI6BPR HOOD,DIAGONAL LOCKING,SIDE ENTRY PG36, POWDER COATED,BLACK HI6BPR上壳,对角锁定,侧出PG36,黑色粉末喷涂	PG36	-	
T1910160132-000	POWDER COATED,BLACK 表面喷涂,黑色	H16BPR-TSH-M32	HI6BPR HOOD,DIAGONAL LOCKING,SIDE ENTRY M32, POWDER COATED,BLACK HI6BPR上壳,对角锁定,侧出M32,黑色粉末喷涂	M32	-	
T1910160129-000	POWDER COATED,BLACK 表面喷涂,黑色	H16BPR-TSH-PG29	HI6BPR HOOD,DIAGONAL LOCKING,SIDE ENTRY PG29, POWDER COATED,BLACK HI6BPR上壳,对角锁定,侧出PG29,黑色粉末喷涂	PG29	-	
T1910160125-000	POWDER COATED,BLACK 表面喷涂,黑色	H16BPR-TSH-M25	HI6BPR HOOD,DIAGONAL LOCKING,SIDE ENTRY M25, POWDER COATED,BLACK HI6BPR上壳,对角锁定,侧出M25,黑色粉末喷涂	M25	-	
T1910160121-000	POWDER COATED,BLACK 表面喷涂,黑色	H16BPR-TSH-PG21	HI6BPR HOOD,DIAGONAL LOCKING,SIDE ENTRY PG21, POWDER COATED,BLACK HI6BPR上壳,对角锁定,侧出PG21,黑色粉末喷涂	PG21	-	

All dimension is same as TYPE 1,except those defined in this TYPE
除了在本类型中定义的尺寸外 其它尺寸同类型1

THIS DRAWING IS A CONTROLLED DOCUMENT.

DIMENSIONS: mm

TOLERANCES UNLESS OTHERWISE SPECIFIED:
0 PLC ±-
1 PLC ±-
2 PLC ±-
3 PLC ±-
4 PLC ±-
ANGLES ±-

MATERIAL - -
FINISH - -

DWN Gino.Yao 11JUN2015
CHK Chris.Wang 11JUN2015
APVD Xiang.Xu 11JUN2015
PRODUCT SPEC 108-137014
APPLICATION SPEC 114-137014
WEIGHT -

TE Connectivity

NAME H16BPR-TSH-PG/M

SIZE	CAGE CODE	DRAWING NO	RESTRICTED TO
A2	-	C-T191016XXXXX00	-

Customer Drawing SCALE 1:1 SHEET 2 OF 2 REV A1

Компания «ЭлектроПласт» предлагает заключение долгосрочных отношений при поставках импортных электронных компонентов на взаимовыгодных условиях!

Наши преимущества:

- Оперативные поставки широкого спектра электронных компонентов отечественного и импортного производства напрямую от производителей и с крупнейших мировых складов;
- Поставка более 17-ти миллионов наименований электронных компонентов;
- Поставка сложных, дефицитных, либо снятых с производства позиций;
- Оперативные сроки поставки под заказ (от 5 рабочих дней);
- Экспресс доставка в любую точку России;
- Техническая поддержка проекта, помощь в подборе аналогов, поставка прототипов;
- Система менеджмента качества сертифицирована по Международному стандарту ISO 9001;
- Лицензия ФСБ на осуществление работ с использованием сведений, составляющих государственную тайну;
- Поставка специализированных компонентов (Xilinx, Altera, Analog Devices, Intersil, Interpoint, Microsemi, Aeroflex, Peregrine, Syfer, Eurofarad, Texas Instrument, Miteq, Cobham, E2V, MA-COM, Hittite, Mini-Circuits,General Dynamics и др.);

Помимо этого, одним из направлений компании «ЭлектроПласт» является направление «Источники питания». Мы предлагаем Вам помощь Конструкторского отдела:

- Подбор оптимального решения, техническое обоснование при выборе компонента;
- Подбор аналогов;
- Консультации по применению компонента;
- Поставка образцов и прототипов;
- Техническая поддержка проекта;
- Защита от снятия компонента с производства.

Как с нами связаться

Телефон: 8 (812) 309 58 32 (многоканальный)
Факс: 8 (812) 320-02-42
Электронная почта: org@eplast1.ru
Адрес: 198099, г. Санкт-Петербург, ул. Калинина, дом 2, корпус 4, литера А.