ENG. NO SD-5241B-**10

EDP NO.

:MM DIMENSIONS IN METRIC DO NOT SCALE DRAWING

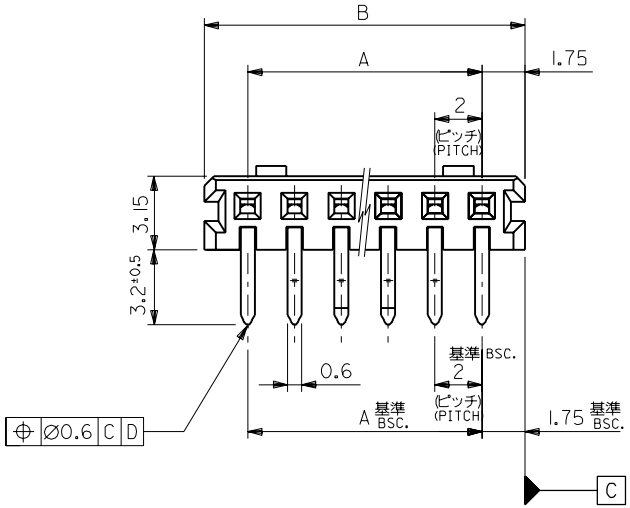

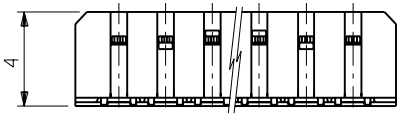

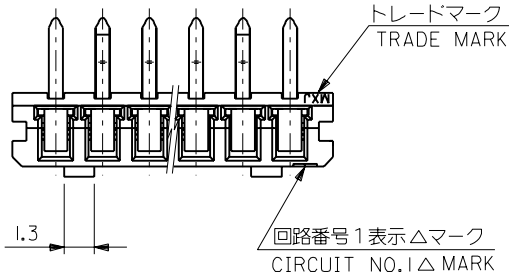

注記 NOTES

1. 材料 MATERIAL
   ハウジング：PBT（ガラス15%入り），UL94V-0
   HOUSING G.F.15%
   ターミナル：リン青銅、錫メッキ
   TERMINAL PHOS.BRO. PRE-TINNED
2. 嵌合相手：53290-**10,-**20
   MATES WITH
3. 各部のソリは0.2MAX.
   CAMBER; 0.2MAX.
4. キンクは、下記表の位置に付加。
   KINK TO BE APPLIED AS FOLLOWS.

（N：極数 CKT.）

極数 CKT. ＼ 回路番号 CKT. NO.	1	2	3	4	5	N-2	N-1	N
6極以上 MORE THAN 6 CKT.	—	a	b	—	—	b	a	—
5 極 5 CKT.	a	b	—	b	a			
4 極 4 CKT.	a	b	b	a				
3 極 3 CKT.	a	b	a					

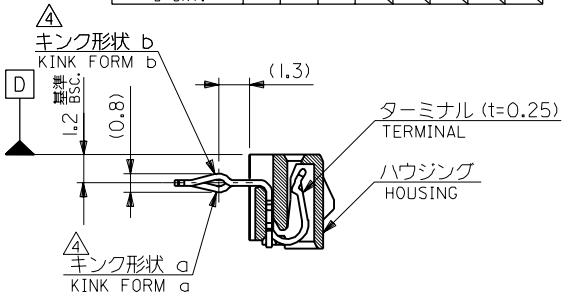

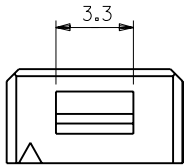

3極の場合
IN CASE OF
3 CIRCUIT HOUSING

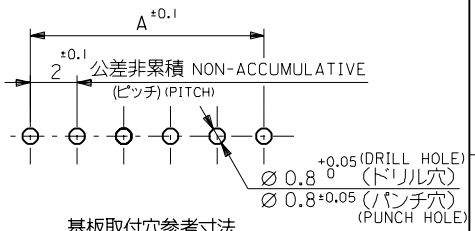

基板取付穴参考寸法
RECOMMENDED P.C.BOARD HOLE DIM.(REFERENCE)
（t＝1.6）

B	A	ENG. NO.	極数 CKT.
41.5	38	5241B-2010	20
39.5	36	-1910	19
37.5	34	-1810	18
35.5	32	-1710	17
33.5	30	-1610	16
31.5	28	-1510	15
29.5	26	-1410	14
27.5	24	-1310	13
25.5	22	-1210	12
23.5	20	-1110	11
21.5	18	-1010	10
19.5	16	-0910	9
17.5	14	-0810	8
15.5	12	-0710	7
13.5	10	-0610	6
11.5	8	-0510	5
9.5	6	-0410	4
7.5	4	5241B-0310	3

角度 ANGLE	±3°
30 以上 OVER	±0.3
10 以上 OVER 30 未満 UNDER	±0.25
10 未満 UNDER	±0.2
一般公差 GENERAL TOLERANCES	

LTR	変更内容 REVISION RECORD	DR.	CHK.	日付 DATE
C	変更 REVISED (J30969)	T.I	M.F	'93/9/23
B	変更 REVISED (J10812)	T.I		'91/9/27
A	変更 REVISED (J00866)	T.I		'90/8/21
0	新規作成 RELEASED (J00558)	S.A		'90/7/12

REVISE ONLY ON CAD SYSTEM

材料 MATERIAL 注記参照 SEE NOTES
仕上げ FINISH —//—
適用電線範囲 WIRE RANGE —//—
被覆外径 INS. RANGE —//—
DRAWN BY '90/7/11 S.AIHARA
CHK'D BY '93/9/23 T.ITO
APP'D BY '93/9/23 M.FUKUSHIMA
尺度 SCALE —//—

MOLEX-JAPAN CO.,LTD.
日本モレックス株式会社

EDP. NO.

ENG. NO. SD-5241B-**10 REV C

TITLE 名称
2.0 BOARD TO BOARD CONN. HOUSING ASS'Y (R/A)

A5241B.S02

THIS DRAWING CONTAINS INFORMATION THAT IS PROPRIETARY TO MOLEX(JAPAN) AND SHOULD NOT BE USED WITHOUT WRITTEN PERMISSION
本図面は日本モレックス（株）の所有する情報を含むもので当社の許可なく複製を禁止する。

MXJ-8

Компания «ЭлектроПласт» предлагает заключение долгосрочных отношений при поставках импортных электронных компонентов на взаимовыгодных условиях!

Наши преимущества:

- Оперативные поставки широкого спектра электронных компонентов отечественного и импортного производства напрямую от производителей и с крупнейших мировых складов;
- Поставка более 17-ти миллионов наименований электронных компонентов;
- Поставка сложных, дефицитных, либо снятых с производства позиций;
- Оперативные сроки поставки под заказ (от 5 рабочих дней);
- Экспресс доставка в любую точку России;
- Техническая поддержка проекта, помощь в подборе аналогов, поставка прототипов;
- Система менеджмента качества сертифицирована по Международному стандарту ISO 9001;
- Лицензия ФСБ на осуществление работ с использованием сведений, составляющих государственную тайну;
- Поставка специализированных компонентов (Xilinx, Altera, Analog Devices, Intersil, Interpoint, Microsemi, Aeroflex, Peregrine, Syfer, Eurofarad, Texas Instrument, Miteq, Cobham, E2V, MA-COM, Hittite, Mini-Circuits,General Dynamics и др.);

Помимо этого, одним из направлений компании «ЭлектроПласт» является направление «Источники питания». Мы предлагаем Вам помощь Конструкторского отдела:

- Подбор оптимального решения, техническое обоснование при выборе компонента;
- Подбор аналогов;
- Консультации по применению компонента;
- Поставка образцов и прототипов;
- Техническая поддержка проекта;
- Защита от снятия компонента с производства.

Как с нами связаться

Телефон: 8 (812) 309 58 32 (многоканальный)
Факс: 8 (812) 320-02-42
Электронная почта: org@eplast1.ru
Адрес: 198099, г. Санкт-Петербург, ул. Калинина, дом 2, корпус 4, литера А.