RADIALL® COAXIAL CONNECTORS	TECHNICAL DATA	R317.005.000	
		Issue : 0623	Page
FEMALE STRAIGHT PLUG CABLE 5/50		Series : SHV	1 / 2

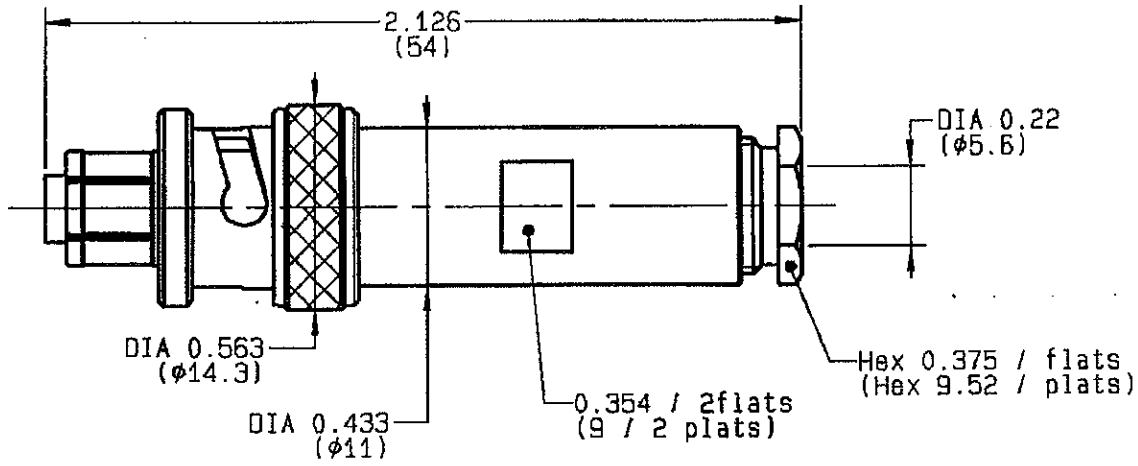

CABLES : -

CHARACTERISTICS

NOMINAL IMPEDANCE	50	Ω
FREQUENCY RANGE	0-2	GHz
TEMPERATURE RATING	-65/+165	°C
VSWR	1.2 + .3	x F(GHz)Maxi
RF INSERTION LOSS	AD √F(GHz)	dB Maxi
VOLTAGE RATING	6500	Vrms Max
DIELECTRIC WITHSTANDING VOLTAGE	12000	Vrms min
INSULATION RESISTANCE	5000	MΩmin
HERMETIC SEAL	- / NA	cc/s / Atm.cm3/s
LEAKAGE (pressurized only)	- / NA	psi / MPa
WEIGTH	0.8929 / 25	Oz / g
-		

STANDARDISATION		
	-	
	-	
	-	
	-	
	-	
CABLE RETENTION	39.65 / 180	lb min / N
CENTER CONTACT RETENTION		
Axial force - mating end	5.95 / 27	lb min / N
Axial force - opposite end	5.95 / 27	lb min / N
Torque (Min)	0 / NA	Inch.oz / cm.N
RECOMMENDED TORQUES		
Mating	0 / NA	inch.lb / cm.N
Panel nut	0 / NA	inch.lb / cm.N
Clamp nut	13.25 / 150	inch.lb / cm.N

CONSTRUCTION

CONNECTOR PARTS	MATERIALS	FINISH
BODY	BRASS	NICKEL
OUTER CONTACT	BERYLLIUM COPPER	NICKEL
CENTER CONTACT	BERYLLIUM COPPER	GOLD
INSULATOR	PTFE	-
-	-	-
-	-	-
-	-	-
-	-	-
-	-	-

ISSUE	REVISION No	DESCRIPTION	BY	DATE

Initiated on 04/05/93	The information given here is subject to change without notice. Design changes may be in order to improve the product.	RADIALL®
Superseded on __-__-__		

GAUTIER

RADIALL

R317.005.000

Issue : 0623

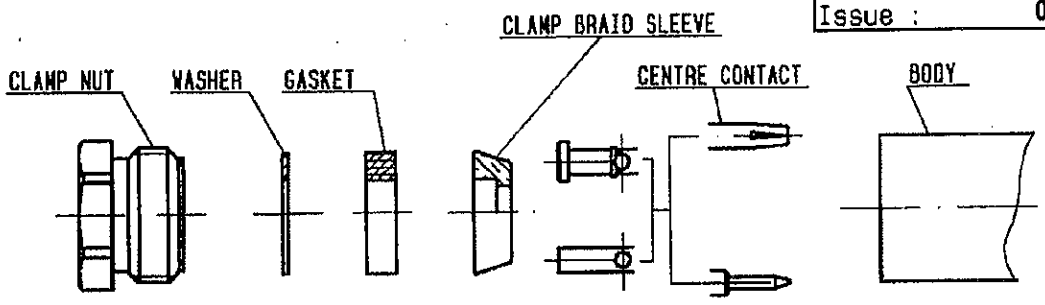

1

Strip the cable .
-
-
-
-

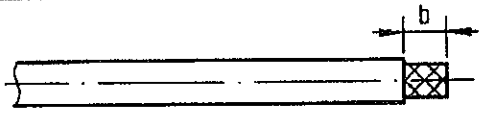

Stripping	a	b	c	d	e
inch	0.138	0.984	0	0	0.807
mm	3.5	25	-	-	20.5

2

Slide the clamp nut , the washer and the gasket onto the cable .
Slide clamp braid sleeve over braid .
Fold back braid and trim off surplus braid .
Trim back dielectric as shown .
-
-
-

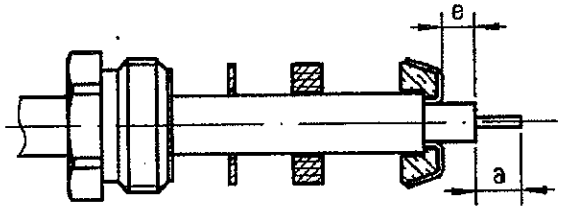

3

Slide on the centre contact until it bottoms against cable dielectric .
Crimp centre contact , crimping tool R282 223 000 (hex:0.068) or crimping tool R282 293 000 (M22520/5-01) + dies R282 235 011 (M22520/5-11).
-
-
-

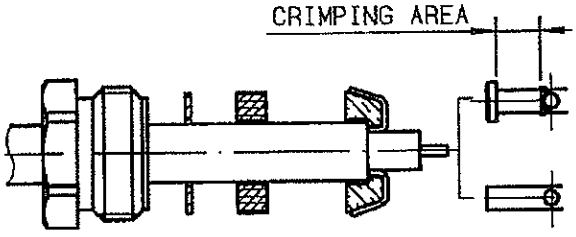

4

Screw sub-assembly into the connector body .
(recommended coupling torque 13.29 in.lb)
-
-

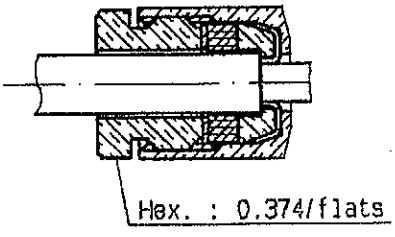

This information is given as an indication . In the continual goal to improve our products , we reserve the right to make any modifications judged necessary .

Компания «ЭлектроПласт» предлагает заключение долгосрочных отношений при поставках импортных электронных компонентов на взаимовыгодных условиях!

Наши преимущества:

- Оперативные поставки широкого спектра электронных компонентов отечественного и импортного производства напрямую от производителей и с крупнейших мировых складов;
- Поставка более 17-ти миллионов наименований электронных компонентов;
- Поставка сложных, дефицитных, либо снятых с производства позиций;
- Оперативные сроки поставки под заказ (от 5 рабочих дней);
- Экспресс доставка в любую точку России;
- Техническая поддержка проекта, помощь в подборе аналогов, поставка прототипов;
- Система менеджмента качества сертифицирована по Международному стандарту ISO 9001;
- Лицензия ФСБ на осуществление работ с использованием сведений, составляющих государственную тайну;
- Поставка специализированных компонентов (Xilinx, Altera, Analog Devices, Intersil, Interpoint, Microsemi, Aeroflex, Peregrine, Syfer, Eurofarad, Texas Instrument, Miteq, Cobham, E2V, MA-COM, Hittite, Mini-Circuits,General Dynamics и др.);

Помимо этого, одним из направлений компании «ЭлектроПласт» является направление «Источники питания». Мы предлагаем Вам помощь Конструкторского отдела:

- Подбор оптимального решения, техническое обоснование при выборе компонента;
- Подбор аналогов;
- Консультации по применению компонента;
- Поставка образцов и прототипов;
- Техническая поддержка проекта;
- Защита от снятия компонента с производства.

Как с нами связаться

Телефон: 8 (812) 309 58 32 (многоканальный)
Факс: 8 (812) 320-02-42
Электронная почта: org@eplast1.ru
Адрес: 198099, г. Санкт-Петербург, ул. Калинина, дом 2, корпус 4, литера А.