THIS DRAWING IS UNPUBLISHED. RELEASED FOR PUBLICATION 2005
© COPYRIGHT 2005 BY TYCO ELECTRONICS CORPORATION. ALL RIGHTS RESERVED.

LOC	DIST
GP	00

REVISIONS

P	LTR	DESCRIPTION	DATE	DWN	APVD
	B	REVISED PER ECO-08-015957	18AUG2008	ZMR	EDB
	C	REVISED PER ECO-10-012356	09DEC2010	CJV	EJB

1. HOUSINGS; POLYESTER, UL 94V-0 RATED, NATURAL
   SIGNAL AND SIGNAL GROUND CONTACTS: COPPER ALLOY
   UTILITY CONTACTS: PHOSPHOR BRONZE
2. UTILITY CONTACTS: 0.76µm MIN GOLD IN CONTACT AREA,
   2.54µm MIN TIN ON PCB TAILS, OVER 1.27µm MIN NICKEL OVER ALL.
   SIGNAL AND SIGNAL GROUND CONTACTS: 0.76um MIN GOLD IN CONTACT AREA,
   2.54µm MIN TIN ON PCB TAILS, OVER 1.27µm MIN NICKEL OVER ALL.
3. ROWS A, C, D, AND F ARE SIGNAL CONTACTS. ROWS B AND E ARE SIGNAL GROUND CONTACTS.
4. CONNECTOR SIZE CAN ACCOMMODATE INDICATED QUANTITY OF DIFFERENTIAL PAIRS.
5. DIMENSIONS PER CUSTOMER BOARD LAYOUT.
7. COMPANY LOGO IN APPROXIMATE AREA SHOWN.

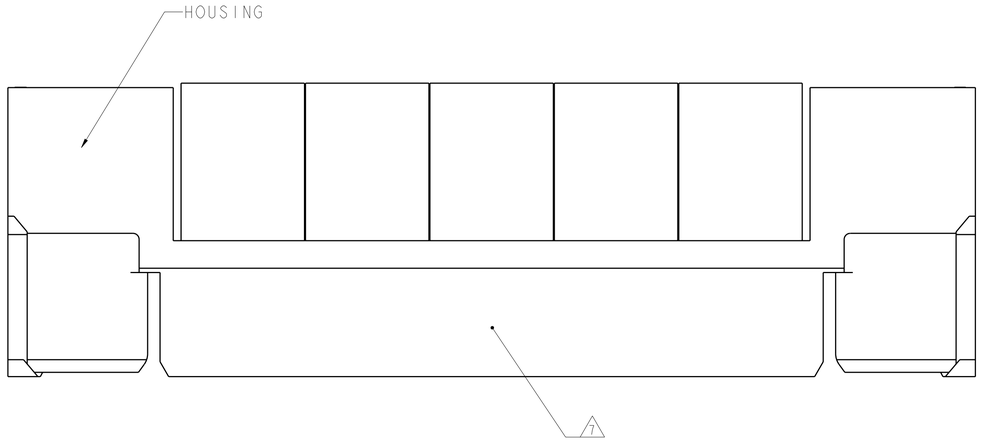

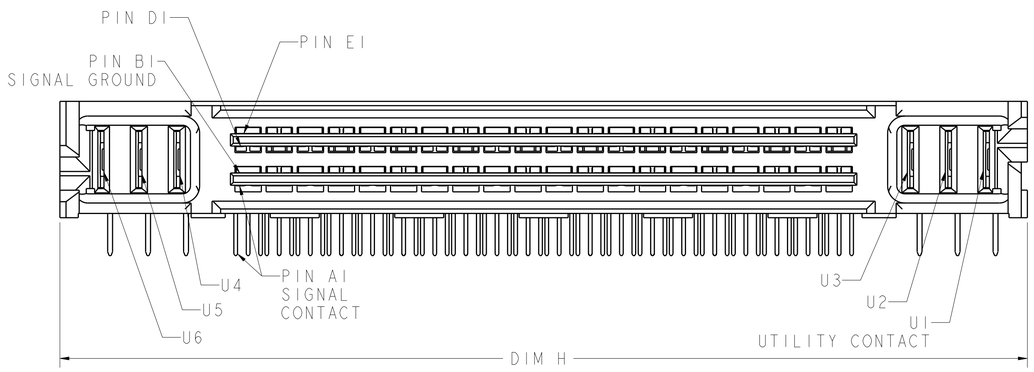

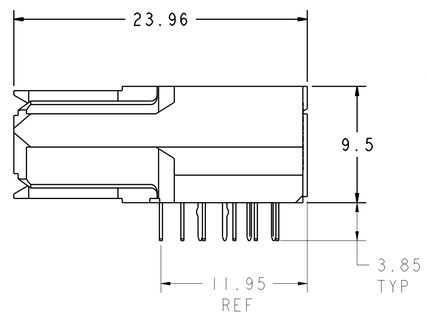

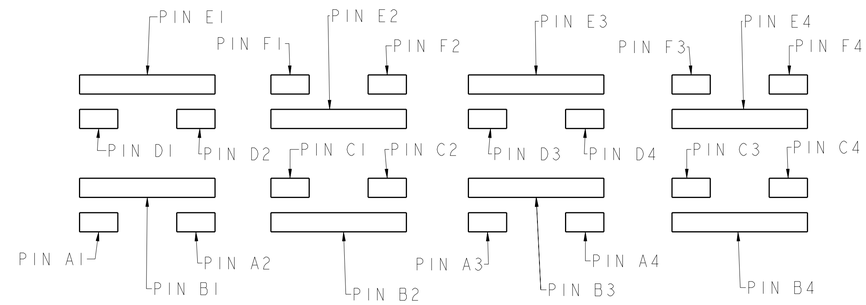

BLOCK DIAGRAM
MATING FACE CONFIGURATION

LOADED UTILITY CONTACTS						
NO	NO	YES	YES	YES	YES	2-6367550-7
YES	YES	YES	YES	YES	YES	6367550-9
YES	YES	YES	YES	YES	YES	6367550-8
YES	YES	YES	YES	YES	YES	6367550-7
YES	YES	YES	YES	YES	YES	6367550-6
YES	YES	YES	YES	YES	YES	6367550-5
YES	YES	YES	YES	YES	YES	6367550-4
YES	YES	YES	YES	YES	YES	6367550-3
YES	YES	YES	YES	YES	YES	6367550-2
YES	YES	YES	YES	YES	YES	6367550-1
U6	U5	U4	U3	U2	U1	PART NUMBER

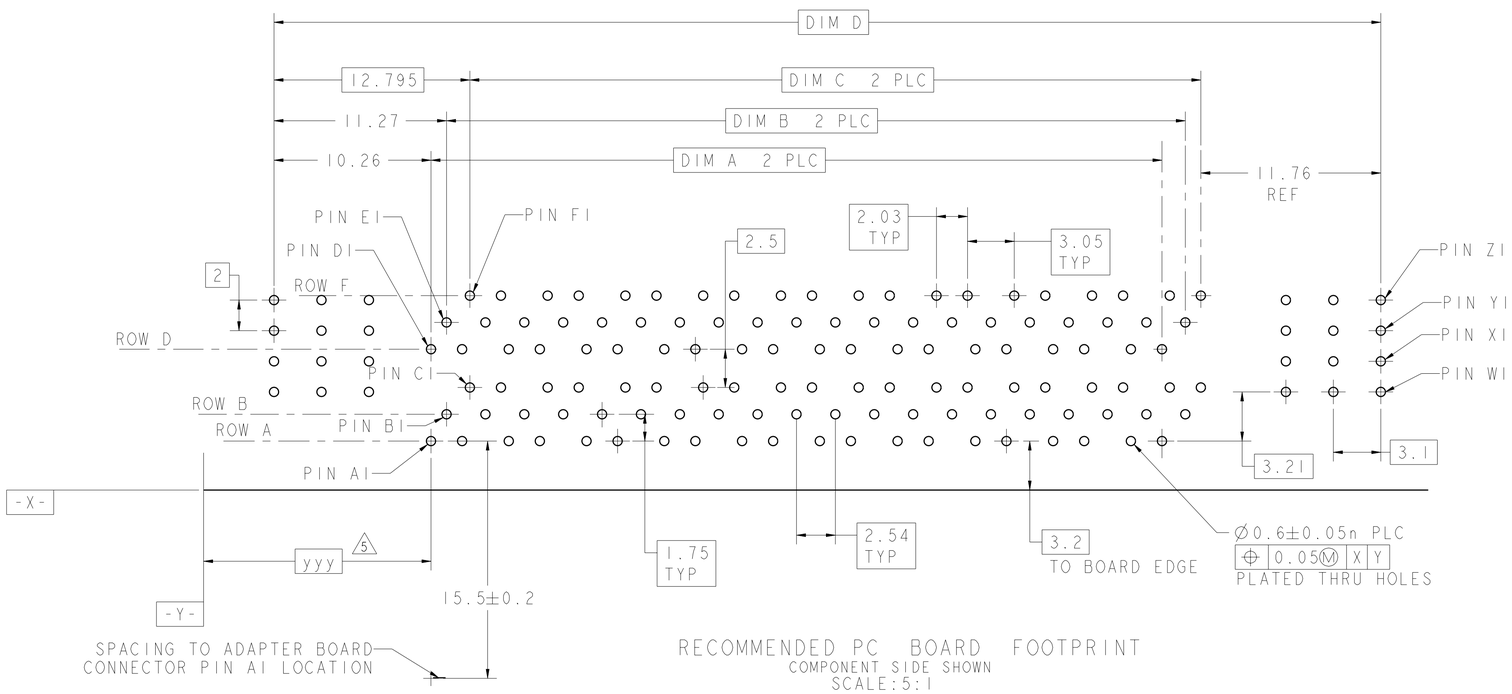

RECOMMENDED PC BOARD FOOTPRINT
COMPONENT SIDE SHOWN
SCALE:5:1

192	99.32	92.62	68.58	68.07	56	2-6367550-7
240	119.64	112.94	88.90	88.39	72	6367550-9
216	109.48	102.78	78.74	78.23	64	6367550-8
192	99.32	92.62	68.58	68.07	56	6367550-7
168	89.16	82.46	58.42	57.91	48	6367550-6
144	79.00	72.30	48.26	47.75	40	6367550-5
120	68.84	62.14	38.10	37.59	32	6367550-4
96	58.68	51.98	27.94	27.43	24	6367550-3
72	48.52	41.82	17.78	17.27	16	6367550-2
48	38.36	31.66	7.62	7.11	8	6367550-1
N	H DIM	D DIM	B DIM	A OR C DIM	DIFF PAIRS 4	PART NUMBER

THIS DRAWING IS A CONTROLLED DOCUMENT FOR TYCO ELECTRONICS CORPORATION. IT IS SUBJECT TO CHANGE AND THE CONTROLLING ENGINEERING ORGANIZATION SHOULD BE CONTACTED FOR THE LATEST REVISION.

DIMENSIONS: mm

TOLERANCES UNLESS OTHERWISE SPECIFIED:
0 PLC ±-
1 PLC ±0.3
2 PLC ±0.25
3 PLC ±-
4 PLC ±-
ANGLES ±-
FINISH 2

MATERIAL 1

DWN	W VAN SCYOC	09SEPT05
CHK	E BRIANT	09SEPT05
APVD	E BRIANT	09SEPT05

PRODUCT SPEC 108-1985
APPLICATION SPEC 114-13068
WEIGHT -

Tyco Electronics
Tyco Electronics
Harrisburg, PA 17105-3608

NAME
Z-DOK+ HOST BOARD CONNECTOR ASSEMBLY, 8-72 SIGNAL DIFF. PAIR, 3 UTILITY CONTACTS PER SIDE

SIZE	CAGE CODE	DRAWING NO	RESTRICTED TO
A1	00779	C-6367550	-

CUSTOMER DRAWING | SCALE 4:1 | SHEET 1 OF 1 | REV C

AMP 4805 REV 31MAR2000
Pro/ENGINEER DRAWING

Компания «ЭлектроПласт» предлагает заключение долгосрочных отношений при поставках импортных электронных компонентов на взаимовыгодных условиях!

Наши преимущества:

- Оперативные поставки широкого спектра электронных компонентов отечественного и импортного производства напрямую от производителей и с крупнейших мировых складов;
- Поставка более 17-ти миллионов наименований электронных компонентов;
- Поставка сложных, дефицитных, либо снятых с производства позиций;
- Оперативные сроки поставки под заказ (от 5 рабочих дней);
- Экспресс доставка в любую точку России;
- Техническая поддержка проекта, помощь в подборе аналогов, поставка прототипов;
- Система менеджмента качества сертифицирована по Международному стандарту ISO 9001;
- Лицензия ФСБ на осуществление работ с использованием сведений, составляющих государственную тайну;
- Поставка специализированных компонентов (Xilinx, Altera, Analog Devices, Intersil, Interpoint, Microsemi, Aeroflex, Peregrine, Syfer, Eurofarad, Texas Instrument, Miteq, Cobham, E2V, MA-COM, Hittite, Mini-Circuits,General Dynamics и др.);

Помимо этого, одним из направлений компании «ЭлектроПласт» является направление «Источники питания». Мы предлагаем Вам помощь Конструкторского отдела:

- Подбор оптимального решения, техническое обоснование при выборе компонента;
- Подбор аналогов;
- Консультации по применению компонента;
- Поставка образцов и прототипов;
- Техническая поддержка проекта;
- Защита от снятия компонента с производства.

Как с нами связаться

Телефон: 8 (812) 309 58 32 (многоканальный)
Факс: 8 (812) 320-02-42
Электронная почта: org@eplast1.ru
Адрес: 198099, г. Санкт-Петербург, ул. Калинина, дом 2, корпус 4, литера А.