PAGE **1/3**	ISSUE **29-01-19A**	SERIES **OCTIS**	PART NUMBER **OCTI317500**

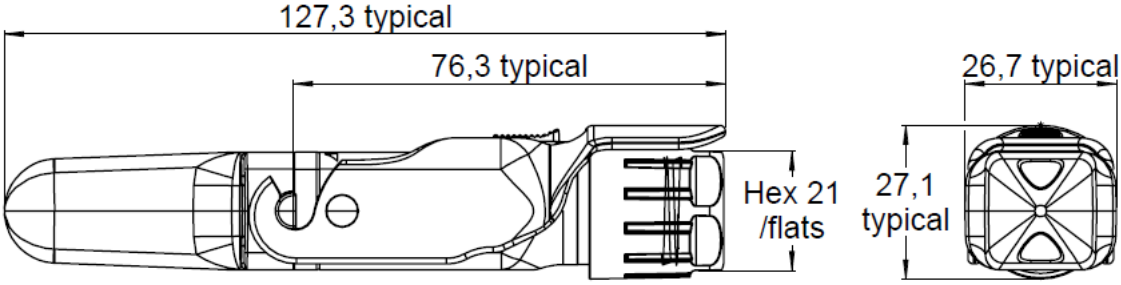

Packing configuration

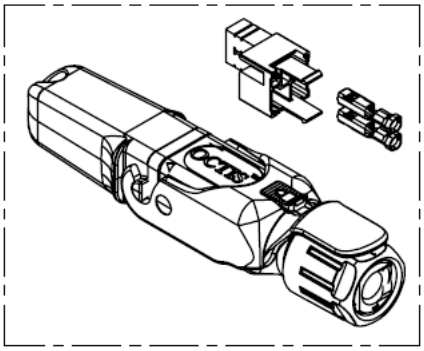

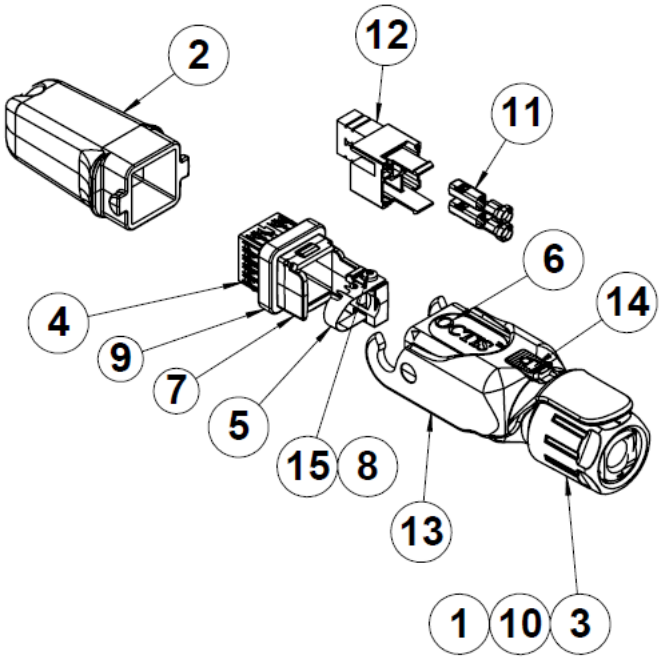

All dimensions are in mm. Tolerances according ISO 2768 m-H

DESCRIPTION

REP	COMPONENT	MATERIALS	PLATING
1	**Tightening cone**	**NYLON**	**-**
2	**Plug cap**	**PBT GF**	**-**
3	**Gland nut**	**PBT GF**	**ORANGE COLOR**
4	**Grounding ring**	**STAINLESS STEEL**	**-**
5	**Tightening strap**	**STAINLESS STEEL**	**-**
6	**Housing**	**PBT GF**	**-**
7	**Holder**	**ZAMAK**	**PASSIVATED**
8	**Nut**	**STEEL**	**-**
9	**Interface sealing gasket**	**SILICONE**	**-**
10	**rubber gland Ø8**	**SILICONE**	**-**
11	**Power contact**	**COPPER ALLOY**	**SN**
12	**Combo housing**	**PLASTIC**	**-**
13	**Lever**	**IXEF**	**-**
14	**Locking button**	**PBT GF**	-
15	**Pozidrive screw M2x12**	**STEEL**	-

This document contains proprietary information and such information shall not be disclosed to any third party for any purpose whatsoever or used for manufacturing purposes without prior written agreement from Radiall. The data defined in this document are given as an indication, in the effort to improve our products; we reserve the right to make any changes judged necessary.

GENERAL CHARACTERISTICS

Mechanical		
Mating endurance (cycles)	IEC 61300-2-2	100
Axial Tensile load (N typical)	IEC 61300-2-4	200 *
Vibration	IEC 61300-2-1	-
Recom. coupling torque (N.cm)	-	250 min. / 300 max.
Tightening strap:		
Screw driver type :	-	TBD
Recom. coupling torque (N.cm)	-	22
Weight (g)	-	60.407
Electrical		
Working voltage	-	Max. 300 AC or DC*
Current rating	-	16A with AWG16 wire (7xAWG24)*
	-	20A with AWG14 wire (7xAWG22)*
Dielectric withstand voltage	EIA 364-20	5000MΩ minimum initial
Insulation resistance	EIA 364-21	1000MΩ minimum after environmental aging
Environmental		
Protection class	IEC 60529	IP67 **
Operating temperature (°C)	IEC 61300-2-22	-40 / +85
Storage temperature (°C)	IEC 61300-2-22	-65 / +85
Humidity (damp heat) (%RH)	IEC 61300-2-19	5 / 95
Salt Mist	IEC 61300-2-26 (ISO21207 method B)	720h **
RoHS	-	Compliant
Flammability	UL 94	V0
UVB Resist (h)	ASTM G154 cycle 2	1000
Others:		
Equipment interface	-	For use with OCTIS™ panel interface or receptacle ***
Board socket	-	For use with OCTI.360.500
Cable	-	For use with power cable : 2 stranded conductors from 1.5 mm² (AWG16 = 7xAWG24) to 2.5 mm² (AWG14 = 7xAWG22) and braiding
Packaging	-	Unitary in plastic bag with assembly note.

* Depending on cable characteristics
** Mated condition
*** If the interface is to be die casted into the equipment panel, please contact Radiall for license conditions and interface definition

This document contains proprietary information and such information shall not be disclosed to any third party for any purpose whatsoever or used for manufacturing purposes without prior written agreement from Radiall. The data defined in this document are given as an indication, in the effort to improve our products; we reserve the right to make any changes judged necessary.

RUBBER GLAND SELECTION CHART

ΦD*	Recommended gland size
From 4.8 min to 5.8 Max	"6"
From 5.8 min to 6.8 Max	"7"
From 6.8 min to 7.8 Max	"8"
From 7.8 min to 8.8 Max	"9"
From 8.8 min to 9.8 Max	"10"
From 10.3 min to 11.3 Max	"11.5"

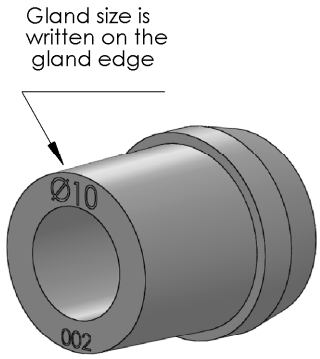

*Cable diameter under the gland. If the cable has a sleeve, the diameter over the sleeve should be considered
The tolerances of ΦD should be taken into account to make sure it is always within the specified range

This document contains proprietary information and such information shall not be disclosed to any third party for any purpose whatsoever or used for manufacturing purposes without prior written agreement from Radiall. The data defined in this document are given as an indication, in the effort to improve our products; we reserve the right to make any changes judged necessary.

Компания «ЭлектроПласт» предлагает заключение долгосрочных отношений при поставках импортных электронных компонентов на взаимовыгодных условиях!

Наши преимущества:

- Оперативные поставки широкого спектра электронных компонентов отечественного и импортного производства напрямую от производителей и с крупнейших мировых складов;
- Поставка более 17-ти миллионов наименований электронных компонентов;
- Поставка сложных, дефицитных, либо снятых с производства позиций;
- Оперативные сроки поставки под заказ (от 5 рабочих дней);
- Экспресс доставка в любую точку России;
- Техническая поддержка проекта, помощь в подборе аналогов, поставка прототипов;
- Система менеджмента качества сертифицирована по Международному стандарту ISO 9001;
- Лицензия ФСБ на осуществление работ с использованием сведений, составляющих государственную тайну;
- Поставка специализированных компонентов (Xilinx, Altera, Analog Devices, Intersil, Interpoint, Microsemi, Aeroflex, Peregrine, Syfer, Eurofarad, Texas Instrument, Miteq, Cobham, E2V, MA-COM, Hittite, Mini-Circuits,General Dynamics и др.);

Помимо этого, одним из направлений компании «ЭлектроПласт» является направление «Источники питания». Мы предлагаем Вам помощь Конструкторского отдела:

- Подбор оптимального решения, техническое обоснование при выборе компонента;
- Подбор аналогов;
- Консультации по применению компонента;
- Поставка образцов и прототипов;
- Техническая поддержка проекта;
- Защита от снятия компонента с производства.

Как с нами связаться

Телефон: 8 (812) 309 58 32 (многоканальный)
Факс: 8 (812) 320-02-42
Электронная почта: org@eplast1.ru
Адрес: 198099, г. Санкт-Петербург, ул. Калинина, дом 2, корпус 4, литера А.