THIS DRAWING IS UNPUBLISHED. RELEASED FOR PUBLICATION 20
© COPYRIGHT 20 BY - ALL RIGHTS RESERVED.

REVISIONS

P	LTR	DESCRIPTION	DATE	DWN	APVD
	B	INITIAL	19SEP2017	YC	CW

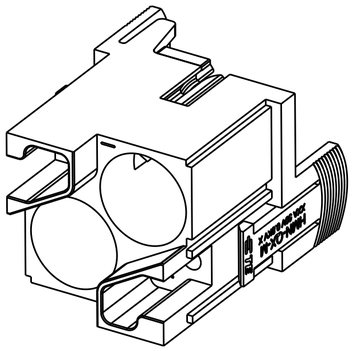

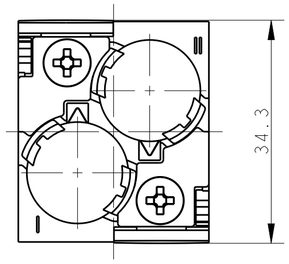

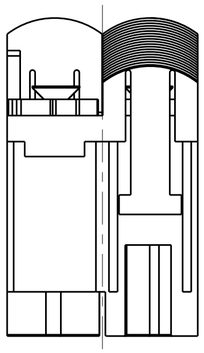

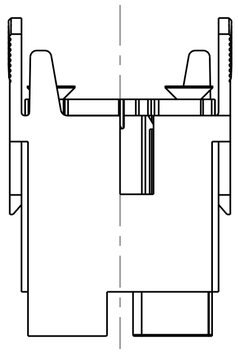

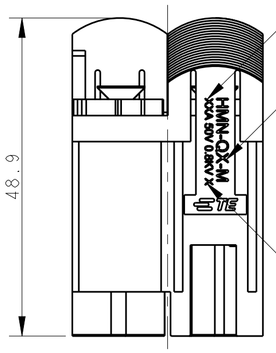

NOTES:
1. TECHNICAL CHARACTERISTICS:
   INSULATION MATERIAL: PC
   RATED VOLTAGE: 50V
   RATED CURRENT: SEE TABLE
   INSULATION RESISTANCE: >=400MΩ
   RATED IMPULSE VOLTAGE: 0.8KV
   POLLUTION DEGREE: SEE TABLE
   FLAMMABILITY: UL94V-0
   MATING CYCLES: 500 CYCLES
   WIRE RANGE: SEE TABLE
   CONTACT TYPE: CRIMP CONTACT
2. CONTACT NEED TO BE ORDERED SEPARATELY.

注释：
1. 技术参数：
   绝缘材料： PC
   额定电压： 50V
   额定电流： 见表格
   绝缘电阻： >=400MΩ
   额定脉冲电压： 0.8KV
   污染等级： 见表格
   阻燃等级： UL94V-0
   插拔次数： 500次
   接线范围： 见表格
   接线类型： 冷压接
2. 端子需要单独订购。

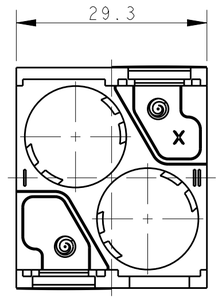

PART NUMBER 料 号	"X" TYPE "X" 产品型号		"XX"A "XX"电流	"X" PD "X"污染等级	WIRE GAUGE 线 规
T2111027101-702	HMN-Q3-M	HMN-Q3 MALE MODULE INSERT 5A HMN-Q3 模块公插5A	5A	2	0.08~0.52 mm² (28~20 AWG)
T2111027101-701	HMN-Q2-M	HMN-Q2 MALE MODULE INSERT 10A HMN-Q2 模块公插10A	10A	3	0.14~2.5 mm² (26~14 AWG)
T2111027101-007	HMN-Q1-M	HMN-Q1 MALE MODULE INSERT 16A HMN-Q1 模块公插16A	16A	3	0.14~4 mm² (26~12 AWG)

THIS DRAWING IS A CONTROLLED DOCUMENT.

DIMENSIONS: mm

TOLERANCES UNLESS OTHERWISE SPECIFIED:
0 PLC ±-
1 PLC ±-
2 PLC ±-
3 PLC ±-
4 PLC ±-
ANGLES ±-

MATERIAL -
FINISH -

DWN YORK CHEN 19SEP2017
CHK GINO YAO 19SEP2017
APVD CHRIS WANG 19SEP2017
PRODUCT SPEC 108-137067
APPLICATION SPEC 114-137067
WEIGHT -

TE Connectivity

NAME HMN-Q1/Q2/Q3-M

SIZE	CAGE CODE	DRAWING NO	RESTRICTED TO
A2	00779	C-T2111027101007	-

CUSTOMER DRAWING | SCALE 3:2 | SHEET 1 OF 1 | REV B

Компания «ЭлектроПласт» предлагает заключение долгосрочных отношений при поставках импортных электронных компонентов на взаимовыгодных условиях!

Наши преимущества:

- Оперативные поставки широкого спектра электронных компонентов отечественного и импортного производства напрямую от производителей и с крупнейших мировых складов;
- Поставка более 17-ти миллионов наименований электронных компонентов;
- Поставка сложных, дефицитных, либо снятых с производства позиций;
- Оперативные сроки поставки под заказ (от 5 рабочих дней);
- Экспресс доставка в любую точку России;
- Техническая поддержка проекта, помощь в подборе аналогов, поставка прототипов;
- Система менеджмента качества сертифицирована по Международному стандарту ISO 9001;
- Лицензия ФСБ на осуществление работ с использованием сведений, составляющих государственную тайну;
- Поставка специализированных компонентов (Xilinx, Altera, Analog Devices, Intersil, Interpoint, Microsemi, Aeroflex, Peregrine, Syfer, Eurofarad, Texas Instrument, Miteq, Cobham, E2V, MA-COM, Hittite, Mini-Circuits,General Dynamics и др.);

Помимо этого, одним из направлений компании «ЭлектроПласт» является направление «Источники питания». Мы предлагаем Вам помощь Конструкторского отдела:

- Подбор оптимального решения, техническое обоснование при выборе компонента;
- Подбор аналогов;
- Консультации по применению компонента;
- Поставка образцов и прототипов;
- Техническая поддержка проекта;
- Защита от снятия компонента с производства.

Как с нами связаться

Телефон: 8 (812) 309 58 32 (многоканальный)
Факс: 8 (812) 320-02-42
Электронная почта: org@eplast1.ru
Адрес: 198099, г. Санкт-Петербург, ул. Калинина, дом 2, корпус 4, литера А.