Series 518 Open Frame Capacitor Socket w/Collet Contacts & Solder Pin Tails

FEATURES

- Capacitor bypasses unwanted electromagnetic noise
- Available with 0.1µF or 0.33µF Capacitor, 50V, Z5U temperature coefficient
- Open frame allows for more efficient utilization of board space and better cooling
- Compatible with Automatic Insertion Equipment
- Side-to-side and End-to-end Stackable

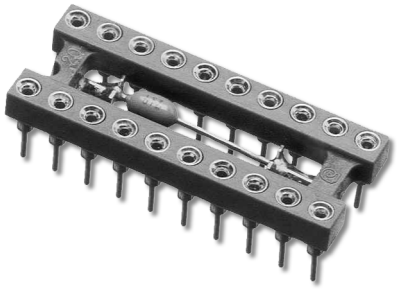

GENERAL SPECIFICATIONS

- **BODY MATERIAL**: Blue UL 94V-0 Glass-filled Polyester Thermoplastic (PBT)
- **PIN BODY**: Brass 360 1/2-hard per UNS C36000 ASTMB16-85
- **PIN BODY PLATING**: 200µ [5.08µ] min. 93/7 Sn/Pb per MIL-P-81728 **–OR–** 10µ [0.25µ] min. Au per MIL-G-45204 over 100µ [2.54µ] min. Ni per QQ-N-290
- **4-FINGER COLLET CONTACT**: BeCu per UNS C17200 ASTM-B194-92
- **CONTACT PLATING**: 10µ [0.25µ] min. Au per MIL-G-45204 **–OR–** 150µ [3.81µ] min. 93/7 Sn/Pb per MIL-P-81728 over 50µ [1.27µ] min. Ni per QQ-N-290. Heavy 30µ [0.76µ] Au plating also available
- **CONTACT CURRENT RATING**: 3 amps
- **OPERATING TEMPERATURE**: 221°F [105°C] for Sn plating, and 257°F [125°C] for Au plating
- **INSERTION FORCE**: 180g/pin
- **WITHDRAWAL FORCE**: 90g/pin
- **NORMAL FORCE**: 140g/pin; based on a 0.018 [0.46] dia. test lead
- **ACCEPTS LEADS**: 0.015-0.025 [0.38-0.64] in dia.
- **LEAD LENGTHS**: from 0.100 [2.54] min.

MOUNTING CONSIDERATIONS

- **SUGGESTED PCB HOLE SIZE**: 0.030 ±0.002 [0.76±0.05] dia.

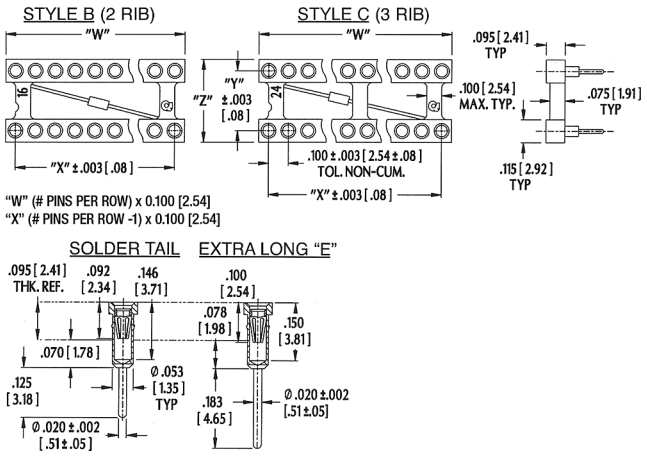

ORDERING INFORMATION

XX-X 518-X X X X

- Additional Options
  - H = Heavy Au on Collet
  - T = Sn on Collet
  - E = Extra Long Solder Tail
- Capacitor
  - 1 = 0.1µF
  - 2 = 0.33µF
- Plating
  - 0 = Au Collet, Sn Shell
  - 1 = Au Collet & Shell
- Solder Pin Tail
- Series
- Row-to-Row Spacing, "Y" Dim.
  - 3 = 0.300 [7.62]
  - 4 = 0.400 [10.16]
  - 6 = 0.600 [15.24]
- No. of Pins (See Table)

Frame Style	No. of Ribs	Centers "Y"	Dim. "Z"	No. of Pins
B	2	0.300 [7.62]	0.400 [10.16]	14, 16, 18, 20
		0.400 [10.16]	0.500 [12.70]	20, 22, 24
C	3	0.300 [7.62]	0.400 [10.16]	24, 28
		0.600 [15.24]	0.700 [17.78]	24, 28, 32, 40

ALL DIMENSIONS: INCHES [MILLIMETERS]
ALL TOLERANCES: ±0.005 [0.13] UNLESS OTHERWISE SPECIFIED
OPEN FRAME COLLET SOCKET w/WIRE WRAP PINS, SEE DATA SHEET 12016
OPEN FRAME COLLET SOCKET w/SOLDER PIN TAILS, SEE DATA SHEET 12017
OPEN FRAME SURFACE MOUNT SOCKET, SEE DATA SHEET 12018
OPEN FRAME COLLET CAPACITOR SOCKET w/WIRE WRAP, SEE DATA SHEET 12027
CONSULT FACTORY FOR OTHER SIZES AND CONFIGURATIONS

CUSTOMIZATION: ARIES SPECIALIZES IN CUSTOM DESIGN AND PRODUCTION. SPECIAL MATERIALS, PLATINGS, SIZES, AND CONFIGURATIONS CAN BE FURNISHED, DEPENDING ON QUANTITY.

ARIES RESERVES THE RIGHT TO CHANGE PRODUCT GENERAL SPECIFICATIONS WITHOUT NOTICE

PRINTOUTS OF THIS DOCUMENT MAY BE OUT-OF-DATE AND SHOULD BE CONSIDERED UNCONTROLLED

ARIES ELECTRONICS, INC.
2609 Bartram Road • Bristol, PA 19007-6810 USA
TEL 215-781-9956 • FAX 215-781-9845
WWW.ARIESELEC.COM • INFO@ARIESELEC.COM

RoHS Compliant

Компания «ЭлектроПласт» предлагает заключение долгосрочных отношений при поставках импортных электронных компонентов на взаимовыгодных условиях!

Наши преимущества:

- Оперативные поставки широкого спектра электронных компонентов отечественного и импортного производства напрямую от производителей и с крупнейших мировых складов;
- Поставка более 17-ти миллионов наименований электронных компонентов;
- Поставка сложных, дефицитных, либо снятых с производства позиций;
- Оперативные сроки поставки под заказ (от 5 рабочих дней);
- Экспресс доставка в любую точку России;
- Техническая поддержка проекта, помощь в подборе аналогов, поставка прототипов;
- Система менеджмента качества сертифицирована по Международному стандарту ISO 9001;
- Лицензия ФСБ на осуществление работ с использованием сведений, составляющих государственную тайну;
- Поставка специализированных компонентов (Xilinx, Altera, Analog Devices, Intersil, Interpoint, Microsemi, Aeroflex, Peregrine, Syfer, Eurofarad, Texas Instrument, Miteq, Cobham, E2V, MA-COM, Hittite, Mini-Circuits,General Dynamics и др.);

Помимо этого, одним из направлений компании «ЭлектроПласт» является направление «Источники питания». Мы предлагаем Вам помощь Конструкторского отдела:

- Подбор оптимального решения, техническое обоснование при выборе компонента;
- Подбор аналогов;
- Консультации по применению компонента;
- Поставка образцов и прототипов;
- Техническая поддержка проекта;
- Защита от снятия компонента с производства.

Как с нами связаться

Телефон: 8 (812) 309 58 32 (многоканальный)
Факс: 8 (812) 320-02-42
Электронная почта: org@eplast1.ru
Адрес: 198099, г. Санкт-Петербург, ул. Калинина, дом 2, корпус 4, литера А.