THIS DRAWING IS UNPUBLISHED.
VERTRAULICHE UNVEROEFFENTLICHTE ZEICHNUNG.
© COPYRIGHT 1997 BY AMP INCORPORATED. ALL RIGHTS RESERVED.
ALLE REICHTE VORBEHALTEN.

RELEASED FOR PUBLICATION ,1997
FREI FUER VEROEFFENTLICHUNG

MATED WITH:
PASSEND ZU:
HB.24

LOC	DIST
A1	–

PROJECT NR.: –

REVISIONS
ABNDERUNGEN

P	LTR	DESCRIPTION BESCHREIBUNG	DATE	DWN	APVD
	A3	RELEASED AS PER ECR-06-099596	20.04.2006	PB	ST

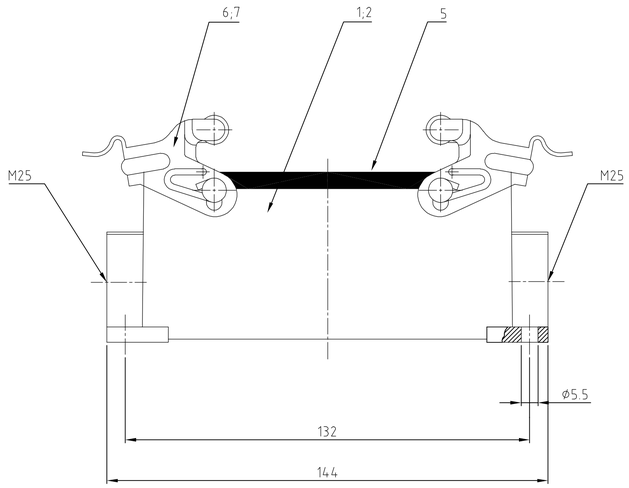

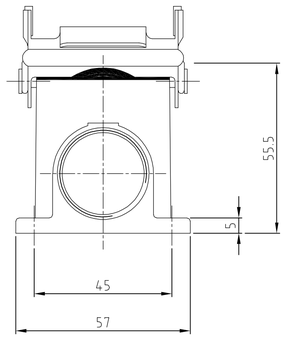

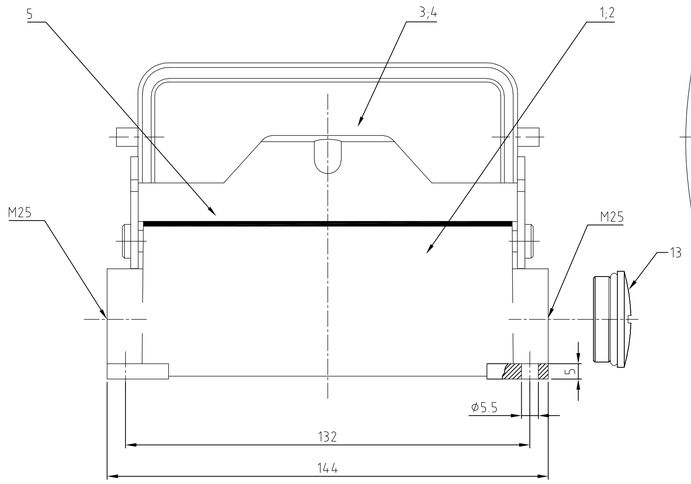

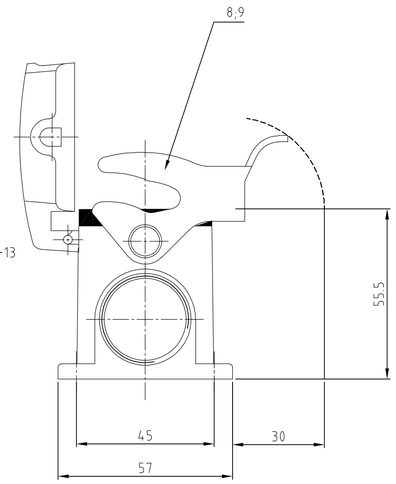

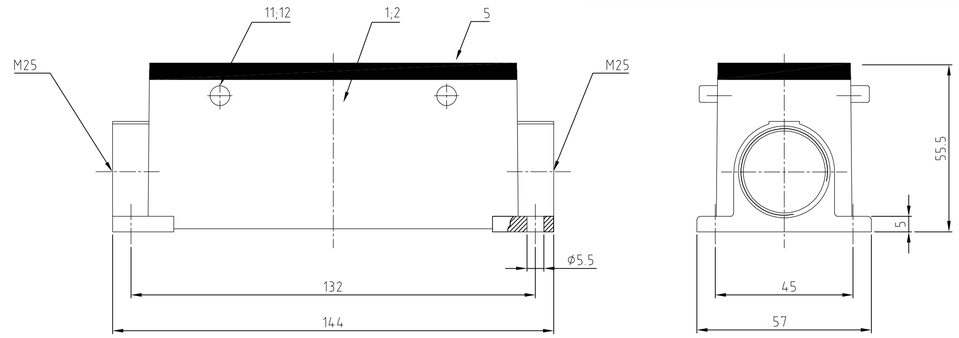

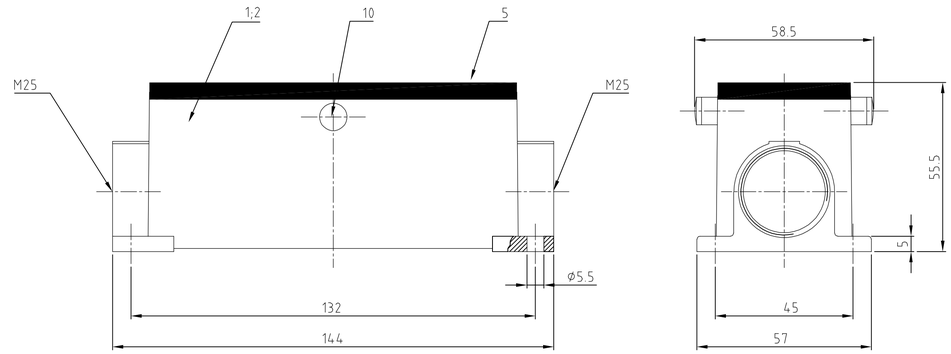

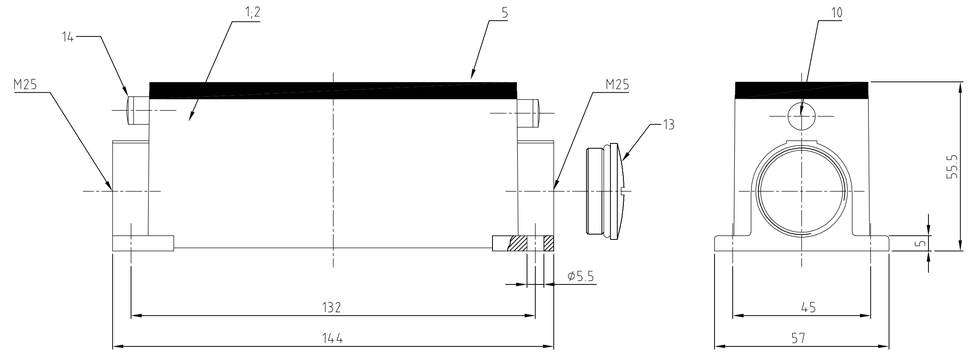

1-3	1-2	1-1	1-0	0-8	0-4	0-7	0-3	0-6	0-2	0-5	0-1	DESCRIPTION / BENENNUNG	MATERIAL	SURFACE / OBERFLÄCHE	COLOR / FARBE	ITEM NO. POS.	REMARKS / BEMERKUNGEN
1												LB-Bügelbolzen	Stahl	verzinkt	-	14	M5
1	1											Blanking Piece with Seal	Stahl/steel	-	blau/blue	13	M25 △4
										4		VS-Bügelbolzen	Stahl	verzinkt	-	12	
											4	VS-Bügelbolzen	V2A	-	-	11	
			2									ZB-Bügelbolzen	Stahl	verzinkt	-	10	
1						1		1				LB-Bügel	V2A	-	-	9	
1							1		1			LB-Bügel	Stahl	verzinkt	-	8	
				2								VS-Bügel	V2A	-	-	7	
		2			2							VS-Bügel	Stahl	verzinkt	-	6	
1	1	1	1	1	1	1	1	1	1	1	1	Profildichtung	Neoprene	-	black/schwarz	5	
								1		1		Deckel	aluminium/ALU	aluminium oxid	black/schwarz	4	
1									1		1	Deckel	aluminium/ALU	-	grey/grau	3	
				1		1		1		1		Sockelgehäuse HB.24	aluminium/ALU	aluminium oxid	black/schwarz	2	
1	1	1	1		1		1		1		1	Sockelgehäuse HB.24	aluminium/ALU	-	grey/grau	1	
HB.24.SGD-LB.2.M25.Z+BS	HB.24.SGL-LB.2.M25.Z+BS	HB.24.SG-VS.2.M25.Z.KM	HB-Z.24.SG-ZVGR.2.M25.G	HB-K.24.SG-VS.2.M25.G	HB.24.SG-VS.2.M25.G	HB-K.24.SG-LB.2.M25.G	HB.24.SG-LB.2.M25.G	HB-K.24.SGD-LB.2.M25.G	HB.24.SGD-LB.2.M25.G	HB-K.24.SGD.2.M25.G	HB.24.SGD.2.M25.G						

ORDERING TEXT / BESTELLTEXT

THIS DRAWING IS A CONTROLLED DOCUMENT FOR AMP INCORPORATED.
IT IS SUBJECT TO CHANGE AND THE CONTROLLING ENGINEERING ORGANIZATION SHOULD BE CONTACTED FOR THE LATEST REVISION.
DIESES ZEICHNUNGSDOKUMENT WIRD DURCH AMP INCORPORATED KONTROLLIERT. AENDERUNGEN, DIE DEM TECHNISCHEN FORTSCHRITT DIENEN, SIND VORBEHALTEN. DEN JEWEILS LETZTEN, TECHNISCHEN AENDERUNGSSTAND EMPFEHLEN SIE AUF ANFRAGE.

DIMENSIONS:
DIMENSIONEN:
mm

TOLERANCES UNLESS OTHERWISE SPECIFIED:
ALLGEMEINTOLERANZEN
n. ISO 8015
n. ISO 2768 – mH -E
n. DIN 16901 – 1±0
0 PLC ±-
1 PLC ±-
2 PLC ±-
3 PLC ±-
ANGLES / WINKEL ±-

MATERIAL △1

FINISH / OBERFLAECHE / FARBE △2

DWN	Schneider	08.08.01
CHK	Schnurpfeil	08.08.01
APVD	-	
PRODUCT SPEC PRODUKTSPEZ.	108-74001, 74003	
APPLICATION SPEC VERARBEITUNGSSPEZ.	114-74001, 74004	
WEIGHT GEWICHT	–	

AMP
HTS Elektrotechnik
53819 Neunkirchen, Germany

NAME
Surface mounted housing side entry
Sockelgehäuse HB.24.M25.G

SIZE	CAGE CODE	DRAWING NO ZEICHNUNGS-NR.	RESTRICTED TO NUR FUER
A1	00779	C-1106464	–

CUSTOMER DRAWING /KUNDENZEICHNUNG | MASSSTAB 1:1 | BLATT 1 | OF VON 1 | REV A3

Notes,

△1 Material: Housing: aluminium diecasting alloy
Seals: Neoprene

△2 Surface: Varnisch- grey
- aluminium oxid + Varnisch black

△3 Varnisch on the inside not necessarily

△4 Blanking Piece :
Always in combination with M5 Threaded Clip bolt.

Bemerkungen,

△1 Material: Gehäuse: Alu-Druckguß-Legierung
Dichtung: Neoprene

△2 Oberfläche: Lackierung - grau
- Aluminium-oxid-Schicht + Lackierung schwarz

△3 Lackierung im Gehäuse ist nicht notwendig

Компания «ЭлектроПласт» предлагает заключение долгосрочных отношений при поставках импортных электронных компонентов на взаимовыгодных условиях!

Наши преимущества:

- Оперативные поставки широкого спектра электронных компонентов отечественного и импортного производства напрямую от производителей и с крупнейших мировых складов;
- Поставка более 17-ти миллионов наименований электронных компонентов;
- Поставка сложных, дефицитных, либо снятых с производства позиций;
- Оперативные сроки поставки под заказ (от 5 рабочих дней);
- Экспресс доставка в любую точку России;
- Техническая поддержка проекта, помощь в подборе аналогов, поставка прототипов;
- Система менеджмента качества сертифицирована по Международному стандарту ISO 9001;
- Лицензия ФСБ на осуществление работ с использованием сведений, составляющих государственную тайну;
- Поставка специализированных компонентов (Xilinx, Altera, Analog Devices, Intersil, Interpoint, Microsemi, Aeroflex, Peregrine, Syfer, Eurofarad, Texas Instrument, Miteq, Cobham, E2V, MA-COM, Hittite, Mini-Circuits,General Dynamics и др.);

Помимо этого, одним из направлений компании «ЭлектроПласт» является направление «Источники питания». Мы предлагаем Вам помощь Конструкторского отдела:

- Подбор оптимального решения, техническое обоснование при выборе компонента;
- Подбор аналогов;
- Консультации по применению компонента;
- Поставка образцов и прототипов;
- Техническая поддержка проекта;
- Защита от снятия компонента с производства.

Как с нами связаться

Телефон: 8 (812) 309 58 32 (многоканальный)
Факс: 8 (812) 320-02-42
Электронная почта: org@eplast1.ru
Адрес: 198099, г. Санкт-Петербург, ул. Калинина, дом 2, корпус 4, литера А.