THIS DOCUMENT CONTAINS PROPRIETARY DATA OF POLARIS INDUSTRIAL ENTERPRISES,INC. NO DISCLOSURE, REPRODUCTION, OR USE OF ANY PART THERE OF MAY BE MADE EXCEPT BY WRITTEN PERMISSION.

REV.	BY	DATE	APPRVL.	P/N SP22E
E	BT	9/23/96	BT	ADDED VIRATION AND MOISTURE SPECS

SPECIFICATIONS

ELECTRICAL

RESISTANCE VALUES	500,1K,2K,5K,10K,20K,50K,100K
RESISTANCE TOLERANCE	±10%
LINEARITY(INDEPENDENT)	±1%
ELECTRICAL ANGLE	320°±5°
END RESISTANCE	0.2% MAX.
RESOLUTION	ESSENTIALLY INFINITE
INSULATION RESISTANCE	1000MEGOHMS @ 500 VDC
DIELECTRIC STRENGTH	500 VAC
POWER RATING	1 WATT
CONTACT RESIS. VARIATION	BELOW 2% C.R.V.
OUTPUT SMOOTHNESS	LESS THAN 0.1%

MECHANICAL

NO OF TURNS	1
MECHANICAL ROTATION	320±5°
ROTATIONAL LIFE	10,000,000 TURNS
STOP STRENGTH	84 OZ.IN.MIN.
TORQUE	BELOW 0.8 OZ.IN.
WEIGHT	APPROX 0.7 OZ.

ENVIRONMENTAL

OPERATING TEMPERATURE	−55°C TO +105°C
TEMPERATURE COEFFICIENT	±400 PPM/°C
VIBRATION	10HZ TO 2000HZ 15G
SHOCK	50G 11mS
MOISTURE RESISTANCE	40°C 95%RH 120 HOURS

MATERIALS

HOUSING	HIGH TEMP. THERMO PLASTIC
TERMINALS	GOLD PLATED BRASS
BUSHING	BRASS
SHAFT	STAINLESS STEEL
ELEMENT	CONDUCTIVE PLASTIC

OPTIONAL FEATURES

SHAFT MODIFICATIONS
REAR SHAFT
CENTER TAP
MULTI−GANGED UP TO 6 SECTIONS
O'RING SHAFT SEAL
SPECIAL ANGLES

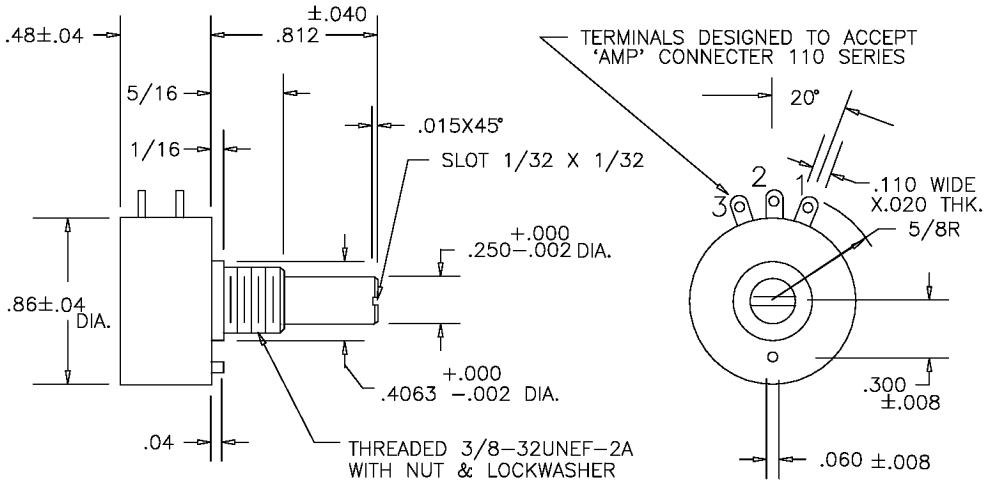

SCHEMATIC

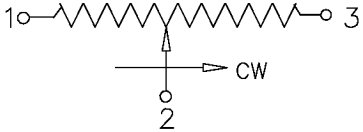

TOLERANCES
XX = +/− .010" FRACT. = +/− 1/64"
XXX= +/− .005" ANGLES = +/− 1/2°
ALL SPECIFICATIONS SUBJECT TO CHANGE WITHOUT NOTICE.

SCALE	DATE:	8−4−86
NONE	BY	
	APPRV'D	BT
CODE IDENT:	19477	

ETI SYSTEMS
ETI SYSTEMS
CARLSBAD CALIFORNIA

TITLE
SINGLE TURN POTENTIOMETER

PART NO.
SP22E

Компания «ЭлектроПласт» предлагает заключение долгосрочных отношений при поставках импортных электронных компонентов на взаимовыгодных условиях!

Наши преимущества:

- Оперативные поставки широкого спектра электронных компонентов отечественного и импортного производства напрямую от производителей и с крупнейших мировых складов;
- Поставка более 17-ти миллионов наименований электронных компонентов;
- Поставка сложных, дефицитных, либо снятых с производства позиций;
- Оперативные сроки поставки под заказ (от 5 рабочих дней);
- Экспресс доставка в любую точку России;
- Техническая поддержка проекта, помощь в подборе аналогов, поставка прототипов;
- Система менеджмента качества сертифицирована по Международному стандарту ISO 9001;
- Лицензия ФСБ на осуществление работ с использованием сведений, составляющих государственную тайну;
- Поставка специализированных компонентов (Xilinx, Altera, Analog Devices, Intersil, Interpoint, Microsemi, Aeroflex, Peregrine, Syfer, Eurofarad, Texas Instrument, Miteq, Cobham, E2V, MA-COM, Hittite, Mini-Circuits,General Dynamics и др.);

Помимо этого, одним из направлений компании «ЭлектроПласт» является направление «Источники питания». Мы предлагаем Вам помощь Конструкторского отдела:

- Подбор оптимального решения, техническое обоснование при выборе компонента;
- Подбор аналогов;
- Консультации по применению компонента;
- Поставка образцов и прототипов;
- Техническая поддержка проекта;
- Защита от снятия компонента с производства.

Как с нами связаться

Телефон: 8 (812) 309 58 32 (многоканальный)
Факс: 8 (812) 320-02-42
Электронная почта: org@eplast1.ru
Адрес: 198099, г. Санкт-Петербург, ул. Калинина, дом 2, корпус 4, литера А.