THIS DRAWING IS UNPUBLISHED. RELEASED FOR PUBLICATION -,- .
© COPYRIGHT - By - ALL RIGHTS RESERVED.

LOC	DIST
AF	50

REVISIONS

P	LTR	DESCRIPTION	DATE	DWN	APVD
	AD	REVISED PER ECR-11-018063	21DEC11	KH	PD

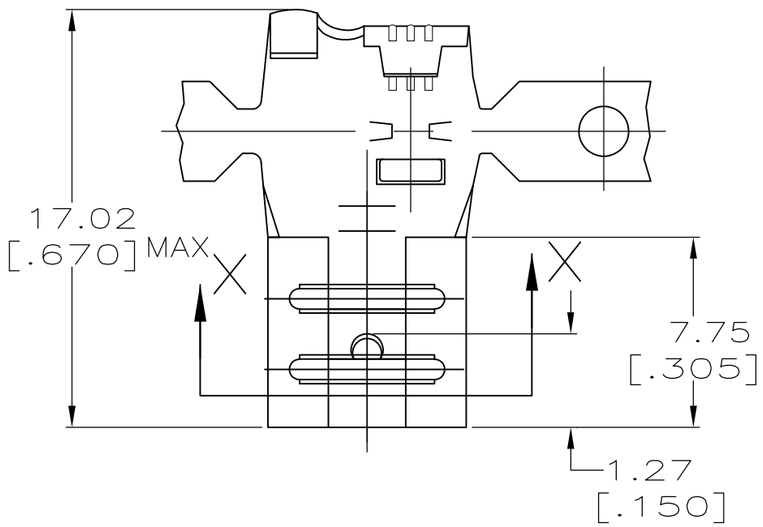

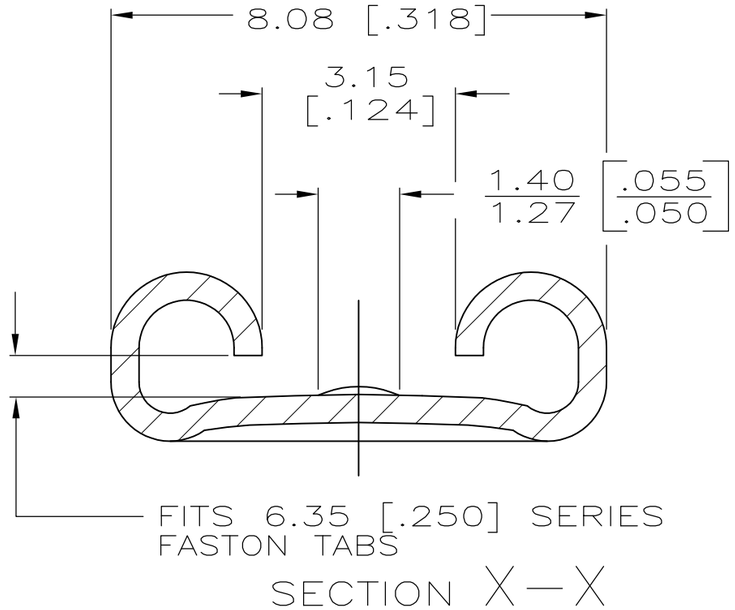

SECTION X-X
SCALE 10:1

1 CONTINUOUS STRIP ON REELS.

2 FOREIGN PRODUCTION ONLY

3 SILVER PL 0.00381 [.000150] MIN

5 NICKEL PL 0.00381 [.000150] MIN

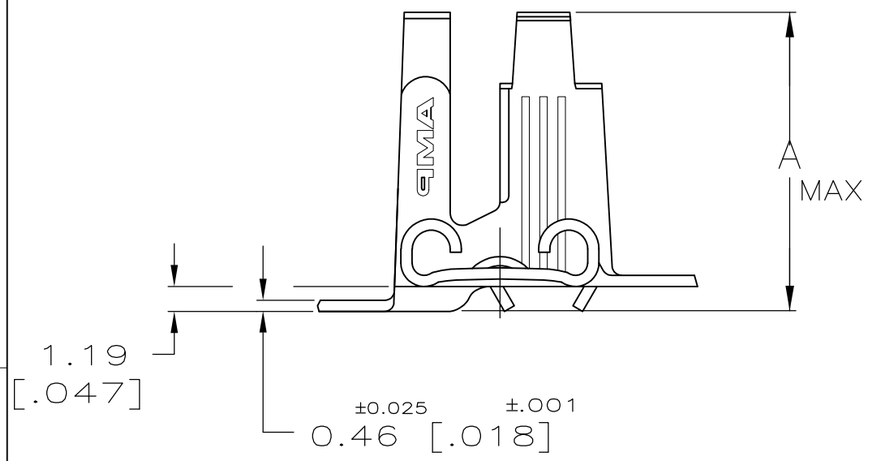

DIM A	INSULATION RANGE	WIRE RANGE	MATING TAB THK ±0.025 [.001]	FINISH	MATERIAL	PART NO
12.19 [.480]	2.79-5.33 [.110-.210] DIA	3.0-5.0mm 2 [12-10] AWG 6000-10600 CMA	0.813 [.032]	NICKEL 5	T2 STEEL	42563-9
				TIN	T3 PHOS BRZ	42563-8
				SILVER 3	T3 PHOS BRZ	42563-6
11.18 [.440]		3.0-5.0mm² [12-10] AWG 9600 MAX CMA		SILVER 3	T3 PHOS BRZ	~~42563-7~~
				TIN	T3 PHOS BRZ	~~42563-5~~
				-	T3 PHOS BRZ	~~42563-4~~
				SILVER 3	#4H BRASS	~~42563-3~~
				TIN	#4H BRASS	42563-2
				-	#4H BRASS	~~42563-1~~

THIS DRAWING IS A CONTROLLED DOCUMENT.

DIMENSIONS: INCHES

TOLERANCES UNLESS OTHERWISE SPECIFIED:
0 PLC ± -
1 PLC ± -
2 PLC ± 0.38 [.015]
3 PLC ± -
4 PLC ± -
ANGLES ± -

MATERIAL: SEE TABLE
FINISH: SEE TABLE

DWN JR RUTH 2/14/91
CHK P FORTNEY 2/14/91
APVD C MEYERS 2/14/91
PRODUCT SPEC D REINER 2/14/91
APPLICATION SPEC -
WEIGHT -

TE Connectivity

NAME: 0.813 [.032] RECEPTACLE, FASTON, FLAG, 6.35 [.250] SERIES

SIZE	CAGE CODE	DRAWING NO	RESTRICTED TO
A3	00779	C-42563	-

CUSTOMER DRAWING

SCALE 4:1 SHEET 1 OF 1 REV AD

Компания «ЭлектроПласт» предлагает заключение долгосрочных отношений при поставках импортных электронных компонентов на взаимовыгодных условиях!

Наши преимущества:

- Оперативные поставки широкого спектра электронных компонентов отечественного и импортного производства напрямую от производителей и с крупнейших мировых складов;
- Поставка более 17-ти миллионов наименований электронных компонентов;
- Поставка сложных, дефицитных, либо снятых с производства позиций;
- Оперативные сроки поставки под заказ (от 5 рабочих дней);
- Экспресс доставка в любую точку России;
- Техническая поддержка проекта, помощь в подборе аналогов, поставка прототипов;
- Система менеджмента качества сертифицирована по Международному стандарту ISO 9001;
- Лицензия ФСБ на осуществление работ с использованием сведений, составляющих государственную тайну;
- Поставка специализированных компонентов (Xilinx, Altera, Analog Devices, Intersil, Interpoint, Microsemi, Aeroflex, Peregrine, Syfer, Eurofarad, Texas Instrument, Miteq, Cobham, E2V, MA-COM, Hittite, Mini-Circuits,General Dynamics и др.);

Помимо этого, одним из направлений компании «ЭлектроПласт» является направление «Источники питания». Мы предлагаем Вам помощь Конструкторского отдела:

- Подбор оптимального решения, техническое обоснование при выборе компонента;
- Подбор аналогов;
- Консультации по применению компонента;
- Поставка образцов и прототипов;
- Техническая поддержка проекта;
- Защита от снятия компонента с производства.

Как с нами связаться

Телефон: 8 (812) 309 58 32 (многоканальный)
Факс: 8 (812) 320-02-42
Электронная почта: org@eplast1.ru
Адрес: 198099, г. Санкт-Петербург, ул. Калинина, дом 2, корпус 4, литера А.