PRODUCT NUMBER
SEE TABLE

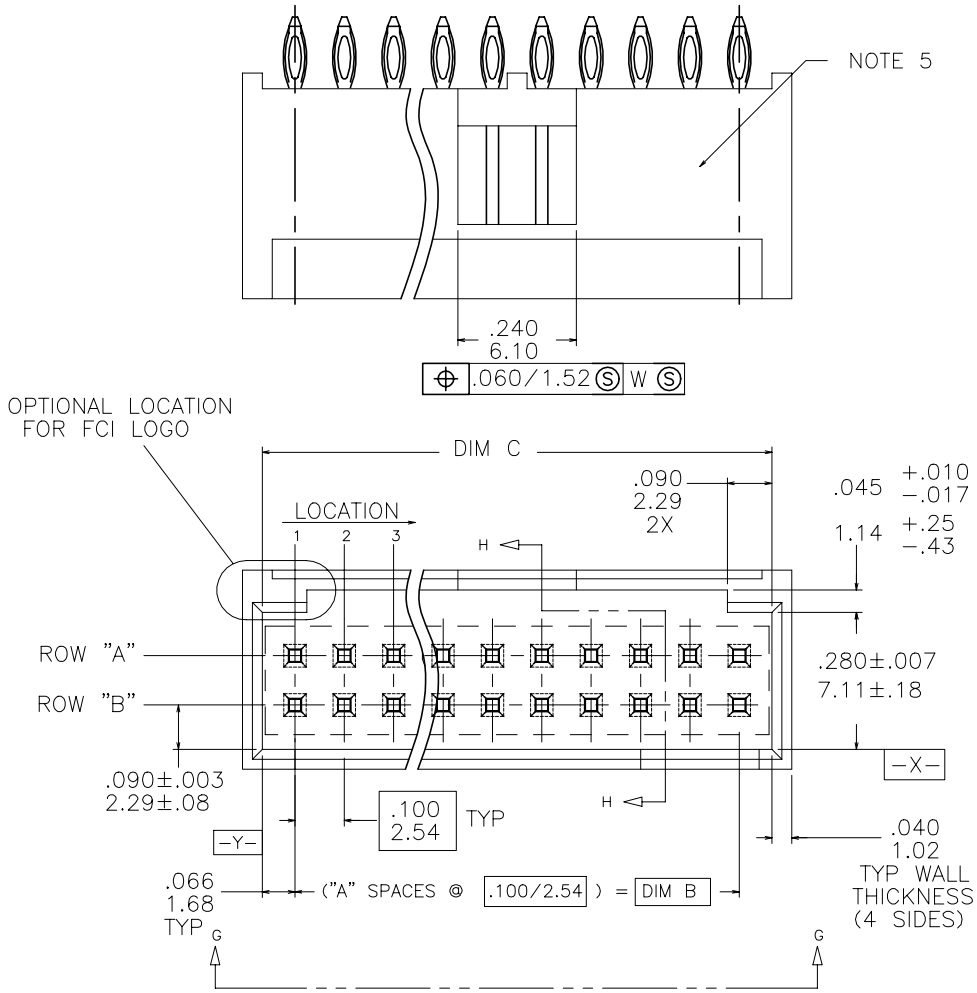

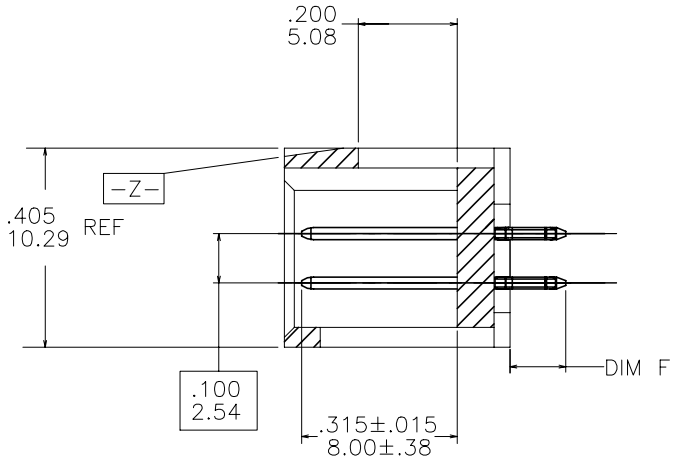

SECTION H−H

mat'l. code				surface	tolerance	projection	product family
SEE NOTES				√			HEADER
ltr	ecn no	dr	date	tolerances unless otherwise specified			title
A	V06−0219	DAI	2006−03−07	angles	linear .XX±.01/.XX±.3	INCH/MM	STRAIGHT HEADER
B	V06−0474	DAI	2006−05−17		.XXX±.005/.XX±.13		TERMINAL EON
C	N06−0269	LONG	10/23/06	0°±2°	.XXXX±.0020/.XXX±.05	scale 1:1	
D	N08−0026	R.B	31/01/08	dr	D.INGRAM 2006−03−07		dwg no 10066744 sheet 1 of 2 size A3
E	N08−0032	R.B	02/28/08	engr	H.SUNDY 2006−03−07		
				chr	H.SUNDY 2006−03−07		
				appd	H.SUNDY 2006−03−07		type CUSTOMER Drawing

sheet index	revision	D	D
	sheet	1	2

Copyright FCI
FCIconnect.com

PRODUCT NUMBER	NO.OF POS	NO.OF PINS	A SPACES	DIM B ENGLISH	DIM B METRIC	DIM C±.005 ENGLISH	DIM C±0.13 METRIC	DIM D±.005 ENGLISH	DIM D±0.13 METRIC	DIM E±.005 ENGLISH	DIM E±.0.13 METRIC	DIM F ENGLISH	DIM F METRIC
10066744-010	10	10	4	.400	10.16	0.532	13.51	0.166	4.22	0.000	0.00	0.113	2.87
10066744-016	16	16	7	.700	17.78	0.832	21.13	0.266	6.76	0.000	0.00	0.113	2.87
10066744-020	20	20	9	.900	22.86	1.032	26.21	.066	1.68	0.766	19.46	0.113	2.87
10066744-050	50	50	24	2.400	60.96	2.532	64.31	.066	1.68	2.266	57.56	0.113	2.87
10066744-010ALF	10	10	4	.400	10.16	0.532	13.51	0.166	4.22	0.000	0.00	0.113	2.87
10066744-016ALF	16	16	7	.700	17.78	0.832	21.13	0.266	6.76	0.000	0.00	0.113	2.87
10066744-020ALF	20	20	9	.900	22.86	1.032	26.21	.066	1.68	0.766	19.46	0.113	2.87
10066744-050ALF	50	50	24	2.400	60.96	2.532	64.31	.066	1.68	2.266	57.56	0.113	2.87

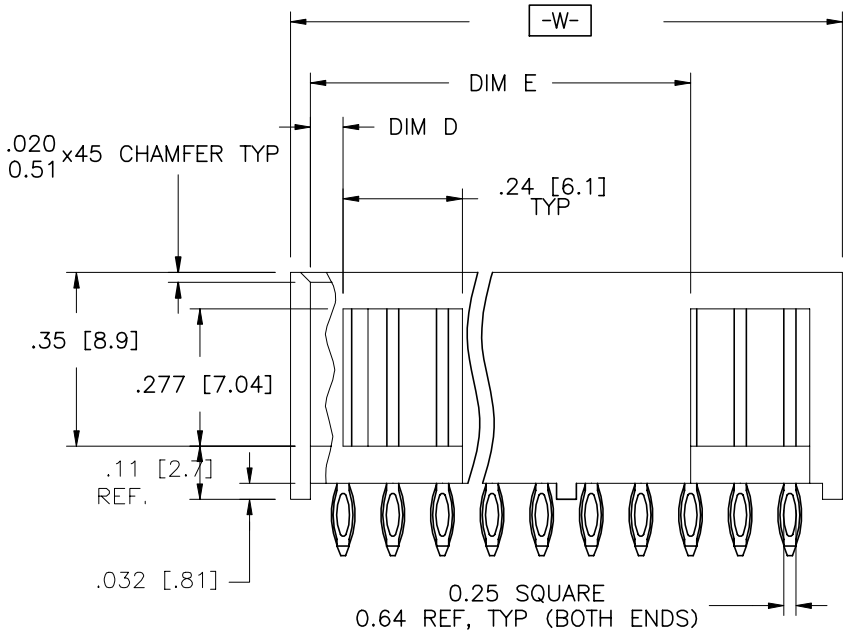

⌖	Ø .015/.38 Ⓜ	X Ⓜ	Y Ⓜ	AT TIP, TYP.
⌖	Ø .006/.15 Ⓜ	X Ⓜ	Y Ⓜ	AT BASE, TYP.

VIEW G-G

NOTES:

1. TERMINAL MATERIAL: 3/4 HARD PHOS. BRONZE ALLOY, UNS-C51000
2. TERMINAL PLATING: 30µ"/.76µ PRECIOUS METAL OVER 50µ"/1.27µ Ni. PLATING ON SWAGED TIP MANUFACTURER'S OPTION.
3. MOLDING MATERIAL: GLASS FILLED POLYESTER, FLAME RETARDANT PER UL-94V-0 COLOR: BLACK
4. .020/.51 MAX FLASH PERMISSIBLE AROUND ALL WINDOWS.
5. COMPANY LOGO TO BE LOCATED IN THIS AREA.
6. PIN RETENTION TO BE 3 LBS/1.36 KG MIN PER PIN IN EITHER DIRECTION.
7. RECOMMENDED PLATED THRU HOLE DIMENSIONS:
   DRILLED HOLE: Ø.0453/0.151±.0010/0.025
   COPPER PLATING THICKNESS: .001/0.025 TO .003/0.076
   SOLDER PLATING THICKNESS: .0003/0.076 TO .0007/0.0178
   OVERALL HOLE SIZE: Ø.040/1.016±.003/0.076
8. PART NUMBERS WITH LF IN THE END ARE LEAD FREE.
9. LEAD FREE STATEMENT: THIS PRODUCT MEETS EUROPEAN UNION DIRECTIVES AN OTHER COUNTRY REGULATION AS DESCRIBED IN GS-22-008.
10. THE HOUSING TEMPERATURE WITHSTAND EXPOSURE TO 260°C PEAK TEMPERATURE FOR 15 SECONDS IN A WAVE SOLDER APPLICATION .

mat'l. code: SEE NOTES	surface: ✓	tolerance	projection
ltr: E	ecn no	dr	date
tolerances unless otherwise specified: angles 0°±2°; linear .XX±.01/.XX±.3, .XXX±.005/.XX±.13, .XXXX±.0020/.XXX±.051	INCH/MM	scale 1:1	
dr	D.INGRAM	2006-03-07	
engr	H.SUNDY	2006-03-07	
chr	H.SUNDY	2006-03-07	
appd	H.SUNDY	2006-03-07	
sheet index	revision sheet		

product family: HEADER

title: STRAIGHT HEADER TERMINAL EON

dwg no: 10066744 — sheet 2 of 2 — size A3

type: CUSTOMER Drawing

Copyright FCI

Компания «ЭлектроПласт» предлагает заключение долгосрочных отношений при поставках импортных электронных компонентов на взаимовыгодных условиях!

Наши преимущества:

- Оперативные поставки широкого спектра электронных компонентов отечественного и импортного производства напрямую от производителей и с крупнейших мировых складов;
- Поставка более 17-ти миллионов наименований электронных компонентов;
- Поставка сложных, дефицитных, либо снятых с производства позиций;
- Оперативные сроки поставки под заказ (от 5 рабочих дней);
- Экспресс доставка в любую точку России;
- Техническая поддержка проекта, помощь в подборе аналогов, поставка прототипов;
- Система менеджмента качества сертифицирована по Международному стандарту ISO 9001;
- Лицензия ФСБ на осуществление работ с использованием сведений, составляющих государственную тайну;
- Поставка специализированных компонентов (Xilinx, Altera, Analog Devices, Intersil, Interpoint, Microsemi, Aeroflex, Peregrine, Syfer, Eurofarad, Texas Instrument, Miteq, Cobham, E2V, MA-COM, Hittite, Mini-Circuits,General Dynamics и др.);

Помимо этого, одним из направлений компании «ЭлектроПласт» является направление «Источники питания». Мы предлагаем Вам помощь Конструкторского отдела:

- Подбор оптимального решения, техническое обоснование при выборе компонента;
- Подбор аналогов;
- Консультации по применению компонента;
- Поставка образцов и прототипов;
- Техническая поддержка проекта;
- Защита от снятия компонента с производства.

Как с нами связаться

Телефон: 8 (812) 309 58 32 (многоканальный)
Факс: 8 (812) 320-02-42
Электронная почта: org@eplast1.ru
Адрес: 198099, г. Санкт-Петербург, ул. Калинина, дом 2, корпус 4, литера А.