THE INFORMATION CONTAINED HEREIN IS CONSIDERED "PROPRIETARY" TO BEL FUSE INC. AND SHALL NOT BE COPIED, REPRODUCED OR DISCLOSED WITHOUT THE WRITTEN APPROVAL OF BEL FUSE INC.

SCHEMATIC

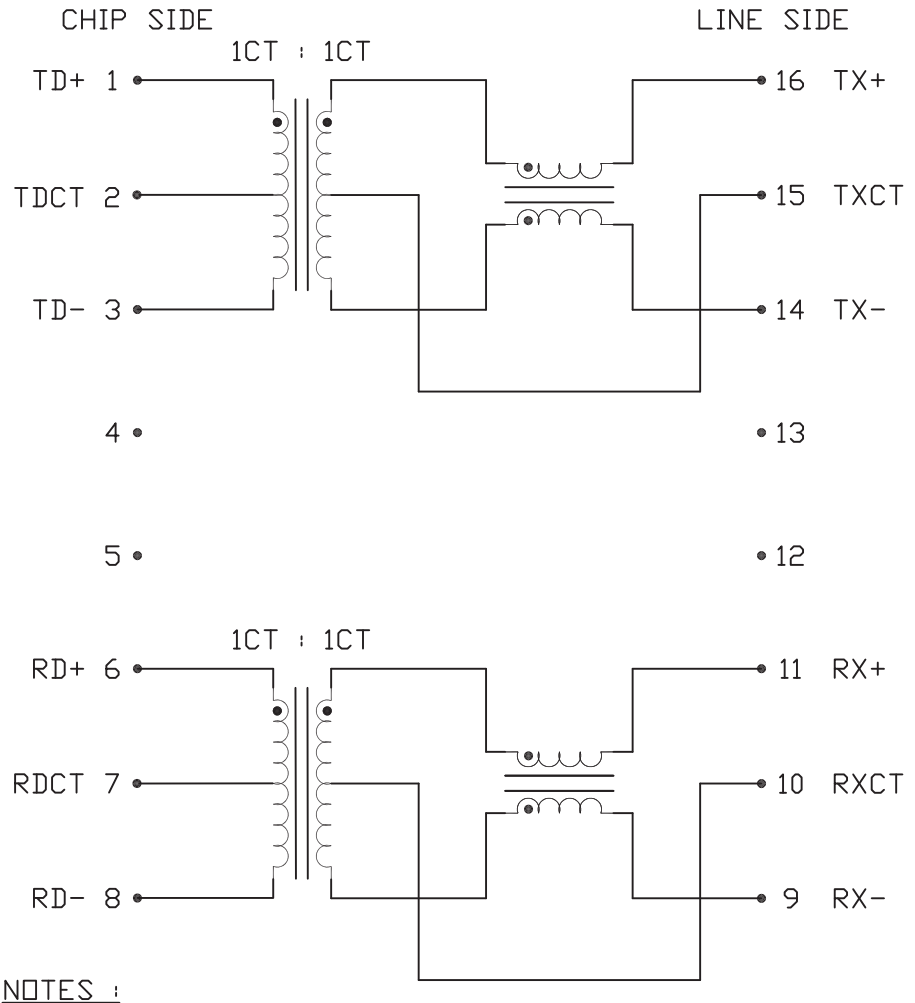

NOTES :

THIS PRODUCT HAS BEEN SUPPLYING TO JAPAN CUSTOMERS.
PCN PROCESS NEEDS TO COMPLY WITH 4M CRITERIA.

ELECTRICAL CHARACTERISTICS @25°C

RoHS

TURNS RATIO	
1-2-3 : 16-15-14	1CT : 1CT
6-7-8 : 11-10-9	1CT : 1CT
POLARITY	PER DOT CONVENTION
OCL	350µH MIN
Tx PIN 1-3	@100kHz, 100mVrms
Rx PIN 6-8	w/8mA DC BIAS
LEAKAGE INDUCTANCE, Le	0.3µH MAX
CHIP SIDE WITH LINE SIDE SHORT	@1MHz, 20mVrms
INTERWINDING CAPACITANCE, Cw/w	30pF MAX
CHIP SIDE TO LINE SIDE	@1MHz, 20mVrms
DC RESISTANCE	
PIN (1-3) = (6-8)	1.1Ohm MAX
INSERTION LOSS	
300kHz - 80MHz	1.0dB MAX
RETURN LOSS	
300kHz - 30MHz	18dB MIN
30MHz - 60MHz	18-20LOG(F/30MHz) dB MIN
60MHz - 80MHz	12dB MIN
COMMON TO COMMON MODE REJ	40dB TYP
300kHz - 100MHz	
COMMON TO DIFFERENTIAL MODE REJ	40dB MIN
300kHz - 100MHz	
CROSSTALK	40dB MIN
300kHz - 100MHz	
HIPOT	1500Vrms
OPERATING TEMPERATURE -40°C TO +85°C	

ORIGINATED BY: Alice Pang	DATE: 2015-07-16	TITLE: 10/100BT MAGNETICS MODDLE S558-5999-U7-F	PART NO. / DRAWING NO.: X5585999U7-F	STANDARD DIM. TOL. IN INCH: .X / .XX / .XXX	[ ] METRIC DIM. AS REF.
DRAWN BY: ZC Guo	DATE: 2015-07-16		FILE NAME: X5585999U7FF.DWG		UNIT : INCH [mm]
					SCALE : N/A
					SIZE : A4

REV. : F | PAGE : 2

POWER | PROTECT | CONNECT

This document is electronically generated. This is a controlled copy if used internally

THE INFORMATION CONTAINED HEREIN IS CONSIDERED "PROPRIETARY" TO BEL FUSE INC. AND SHALL NOT BE COPIED, REPRODUCED OR DISCLOSED WITHOUT THE WRITTEN APPROVAL OF BEL FUSE INC.

RoHS

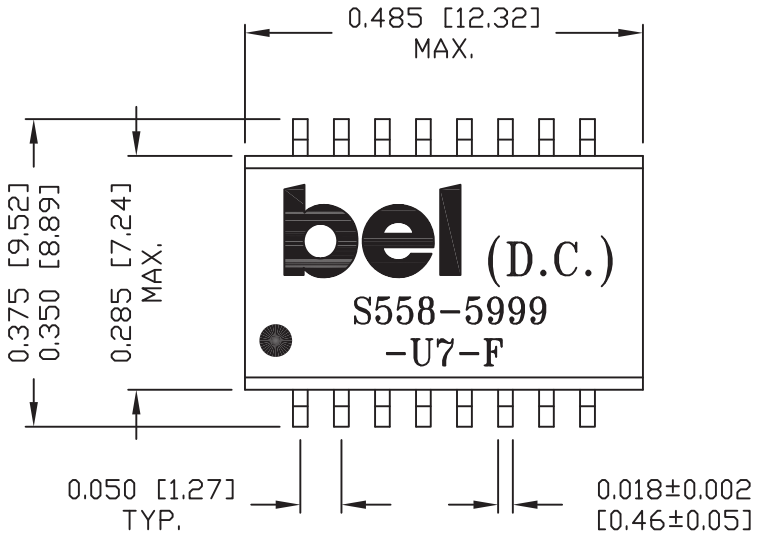

SUGGESTED PCB PAD LAYOUT

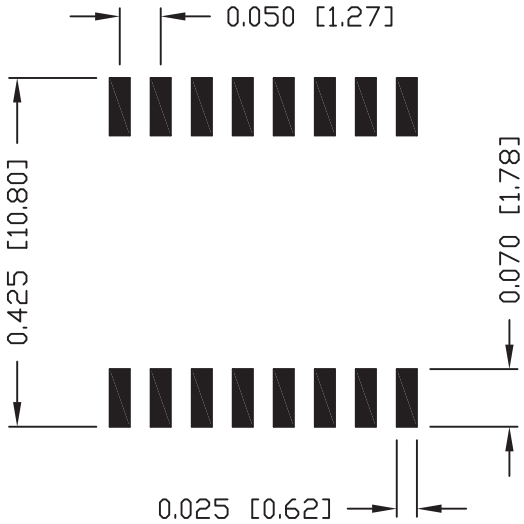

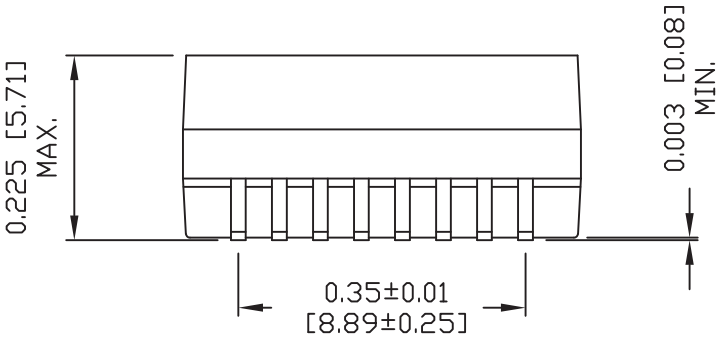

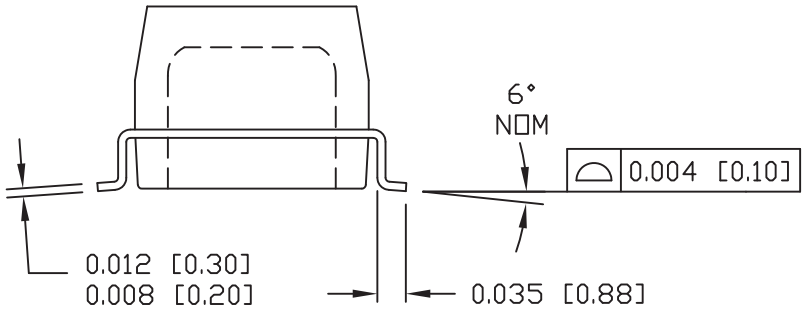

NOTES :

1. STANDARD MARKING REFER TO DOC. HAND-WORK-04.
2. PACKAGE CODE: "QBS001".
3. THIS PRODUCT HAS BEEN SUPPLYING TO JAPAN CUSTOMERS. PCN PROCESS NEEDS TO COMPLY WITH 4M CRITERIA.

REV. : F	PAGE : 3				
ORIGINATED BY	DATE	TITLE	PART NO. / DRAWING NO.	STANDARD DIM. TOL. IN INCH	[ ] METRIC DIM. AS REF.
Lawrence Tsang	2015-07-16	MECHANICAL DRAWING	X5585999U7-F	.X	UNIT : INCH [mm]
DRAWN BY	DATE	S558-5999-U7-F	FILE NAME	.XX ±0.01	SCALE : N/A
ZC Guo	2015-07-16		X5585999U7FF.DWG	.XXX ±0.005	SIZE : A4

bel POWER | PROTECT | CONNECT

This document is electronically generated. This is a controlled copy if used internally

Компания «ЭлектроПласт» предлагает заключение долгосрочных отношений при поставках импортных электронных компонентов на взаимовыгодных условиях!

Наши преимущества:

- Оперативные поставки широкого спектра электронных компонентов отечественного и импортного производства напрямую от производителей и с крупнейших мировых складов;
- Поставка более 17-ти миллионов наименований электронных компонентов;
- Поставка сложных, дефицитных, либо снятых с производства позиций;
- Оперативные сроки поставки под заказ (от 5 рабочих дней);
- Экспресс доставка в любую точку России;
- Техническая поддержка проекта, помощь в подборе аналогов, поставка прототипов;
- Система менеджмента качества сертифицирована по Международному стандарту ISO 9001;
- Лицензия ФСБ на осуществление работ с использованием сведений, составляющих государственную тайну;
- Поставка специализированных компонентов (Xilinx, Altera, Analog Devices, Intersil, Interpoint, Microsemi, Aeroflex, Peregrine, Syfer, Eurofarad, Texas Instrument, Miteq, Cobham, E2V, MA-COM, Hittite, Mini-Circuits,General Dynamics и др.);

Помимо этого, одним из направлений компании «ЭлектроПласт» является направление «Источники питания». Мы предлагаем Вам помощь Конструкторского отдела:

- Подбор оптимального решения, техническое обоснование при выборе компонента;
- Подбор аналогов;
- Консультации по применению компонента;
- Поставка образцов и прототипов;
- Техническая поддержка проекта;
- Защита от снятия компонента с производства.

Как с нами связаться

Телефон: 8 (812) 309 58 32 (многоканальный)
Факс: 8 (812) 320-02-42
Электронная почта: org@eplast1.ru
Адрес: 198099, г. Санкт-Петербург, ул. Калинина, дом 2, корпус 4, литера А.