THIS DRAWING IS UNPUBLISHED. RELEASED FOR PUBLICATION ,19 .
© COPYRIGHT 19 BY AMP INCORPORATED. ALL RIGHTS RESERVED.

LOC	DIST
ES	00

REVISIONS

P	LTR	DESCRIPTION	DATE	DWN	APVD
	D4	REVISED ECR-17-010413	20JUL17	T.Z	H.W

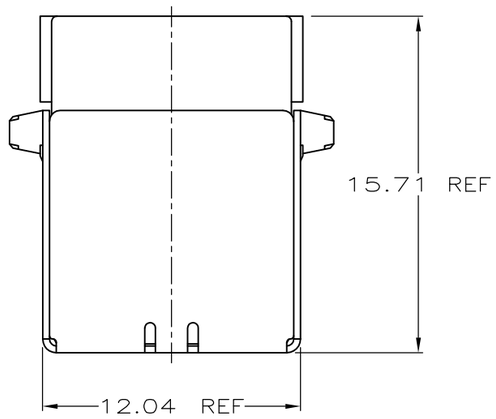

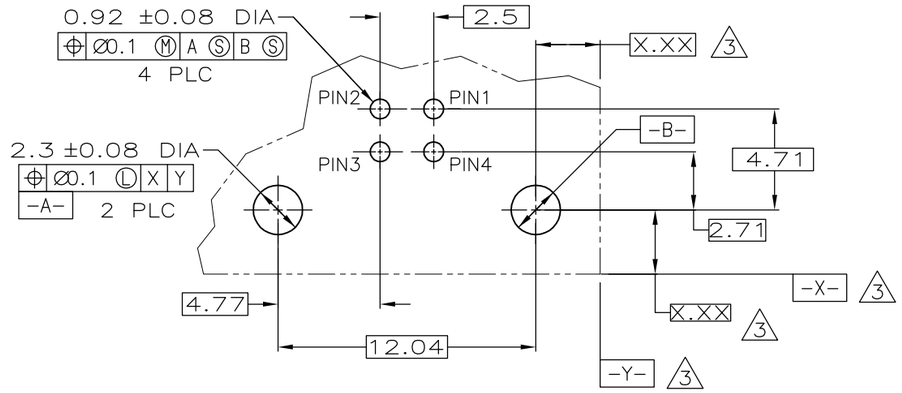

PC BOARD MOUNTING DIMENSIONS △4

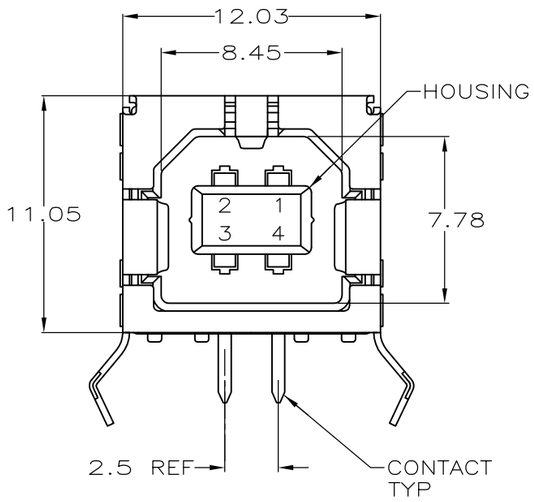

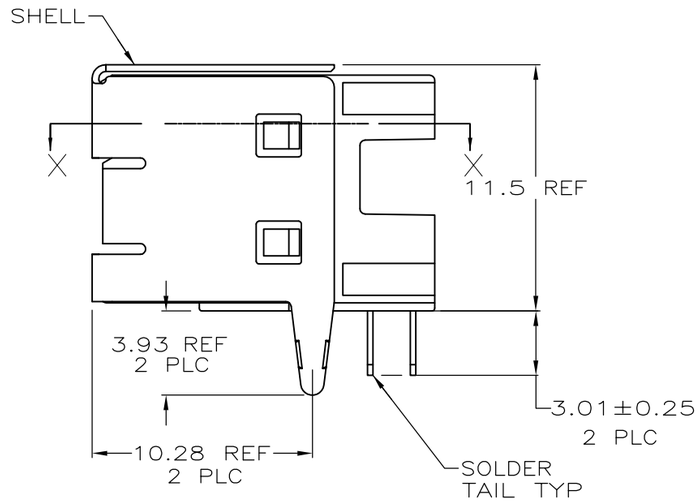

△1 MATERIAL:
D3 SHELL : STAINLESS STEEL.
CONTACTS: COPPER ALLOY.
HOUSING: UL 94V-0 RATED, THERMOPLASTIC, BLACK.

△2 PLATING:
CONTACTS: 0.076μm MINIMUM GOLD OVER 0.76μm MINIMUM PALLADIUM-NICKEL ON MATING AREA.
3.8μm MINIMUM MATTE TIN ON SOLDER TAILS.
BOTH OVER 1.27μm MINIMUM NICKEL.
CONTACT ALTERNATE PLATING: 0.76μm MIN GOLD ON MATING AREA, 3.8μm MIN MATTE TIN ON SOLDER TAILS, BOTH OVER 1.27μm MIN NICKEL.
SHELL: 2.0~5.0μm MINIMUM TIN.

△3 DATUM AND BASIC DIMENSIONS ESTABLISHED BY CUSTOMER.

△4 RECOMMENDED PC BOARD THICKNESS OF 1.57.

△5 PLATING:
CONTACTS: 0.76μm MINIMUM GOLD ON MATING AREA,
3.8μm MINIMUM MATTE TIN ON SOLDER TAILS,
BOTH OVER 1.27μm MINIMUM NICKEL.
SHELL: 2.0~5.0μm MINIMUM TIN.

△6 PLATING:
CONTACTS: 0.38μm MINIMUM GOLD ON MATING AREA,
3.8μm MINIMUM MATTE TIN ON SOLDER TAILS,
BOTH OVER 1.27μm MINIMUM NICKEL.
SHELL: 2.0~5.0μm MINIMUM TIN.

7 RECOMMEND:
MATING FORCE: 35N MAX.
UNMATING FORCE: 13N MIN.
RECOMMENDED MATING PLUG SHOULD MEET USB2.0 STANDARD.

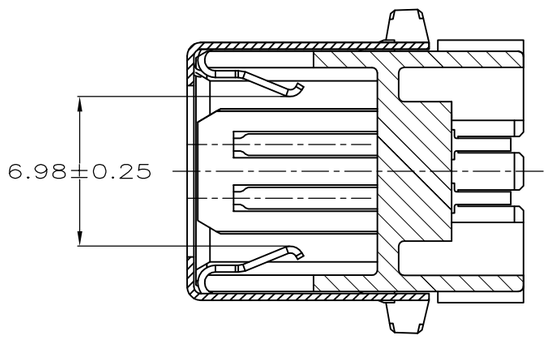

SECTION X-X

PLATING	HIGH TEMPERATURE COMPATIBLE	HOUSING COLOR	PART NUMBER
△6	NO	BLACK	292304-5
△5	NO	BLACK	292304-4
△2	YES	BLACK	292304-3
△2	YES	NATURAL	292304-2
△2	NO	BLACK	292304-1

THIS DRAWING IS A CONTROLLED DOCUMENT FOR AMP INCORPORATED. IT IS SUBJECT TO CHANGE AND THE CONTROLLING ENGINEERING ORGANIZATION SHOULD BE CONTACTED FOR THE LATEST REVISION.

DIMENSIONS: mm

TOLERANCES UNLESS OTHERWISE SPECIFIED:
0 PLC ±-
1 PLC ±-
2 PLC ±0.1
3 PLC ±-
4 PLC ±-
ANGLES ±-

MATERIAL △1
FINISH △2

DWN	J.JIANG	23FEB04
CHK	S.YAO	23FEB04
APVD	T.SASAKI	23FEB04
PRODUCT SPEC	—	
APPLICATION SPEC	—	
WEIGHT	—	

CUSTOMER DRAWING

Tyco Electronics
Tyco electronics coporation
Shanghai, P.R.China, 200233

NAME
RECEPTACLE ASSEMBLY, RIGHT ANGLE,
4 POSITION, THRU-HOLE, TYPE B
UNIVERSAL SERIAL BUS, LEAD FREE VERSION

SIZE	CAGE CODE	DRAWING NO
A2	00779	C-292304

SCALE	SHEET	REV
5:1	1 OF 1	D4

292304

Компания «ЭлектроПласт» предлагает заключение долгосрочных отношений при поставках импортных электронных компонентов на взаимовыгодных условиях!

Наши преимущества:

- Оперативные поставки широкого спектра электронных компонентов отечественного и импортного производства напрямую от производителей и с крупнейших мировых складов;
- Поставка более 17-ти миллионов наименований электронных компонентов;
- Поставка сложных, дефицитных, либо снятых с производства позиций;
- Оперативные сроки поставки под заказ (от 5 рабочих дней);
- Экспресс доставка в любую точку России;
- Техническая поддержка проекта, помощь в подборе аналогов, поставка прототипов;
- Система менеджмента качества сертифицирована по Международному стандарту ISO 9001;
- Лицензия ФСБ на осуществление работ с использованием сведений, составляющих государственную тайну;
- Поставка специализированных компонентов (Xilinx, Altera, Analog Devices, Intersil, Interpoint, Microsemi, Aeroflex, Peregrine, Syfer, Eurofarad, Texas Instrument, Miteq, Cobham, E2V, MA-COM, Hittite, Mini-Circuits,General Dynamics и др.);

Помимо этого, одним из направлений компании «ЭлектроПласт» является направление «Источники питания». Мы предлагаем Вам помощь Конструкторского отдела:

- Подбор оптимального решения, техническое обоснование при выборе компонента;
- Подбор аналогов;
- Консультации по применению компонента;
- Поставка образцов и прототипов;
- Техническая поддержка проекта;
- Защита от снятия компонента с производства.

Как с нами связаться

Телефон: 8 (812) 309 58 32 (многоканальный)
Факс: 8 (812) 320-02-42
Электронная почта: org@eplast1.ru
Адрес: 198099, г. Санкт-Петербург, ул. Калинина, дом 2, корпус 4, литера А.