THIS DRAWING IS UNPUBLISHED. RELEASED FOR PUBLICATION 20
© COPYRIGHT 20 BY - ALL RIGHTS RESERVED.

REVISIONS

P	LTR	DESCRIPTION	DATE	DWN	APVD
	D	ECO-14-007817	29MAY2014	JM	SJ

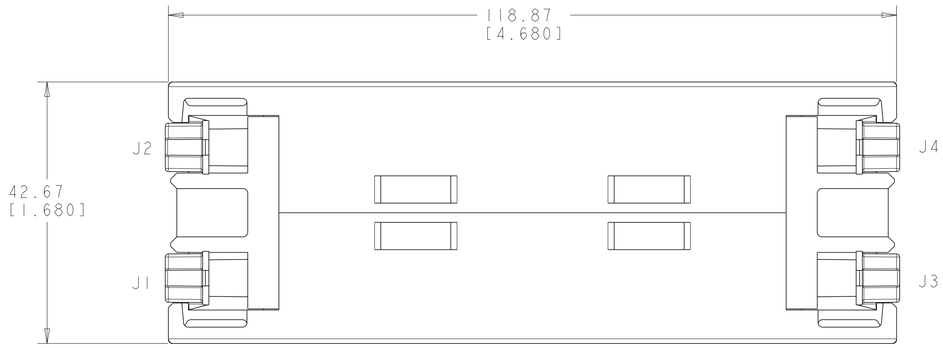

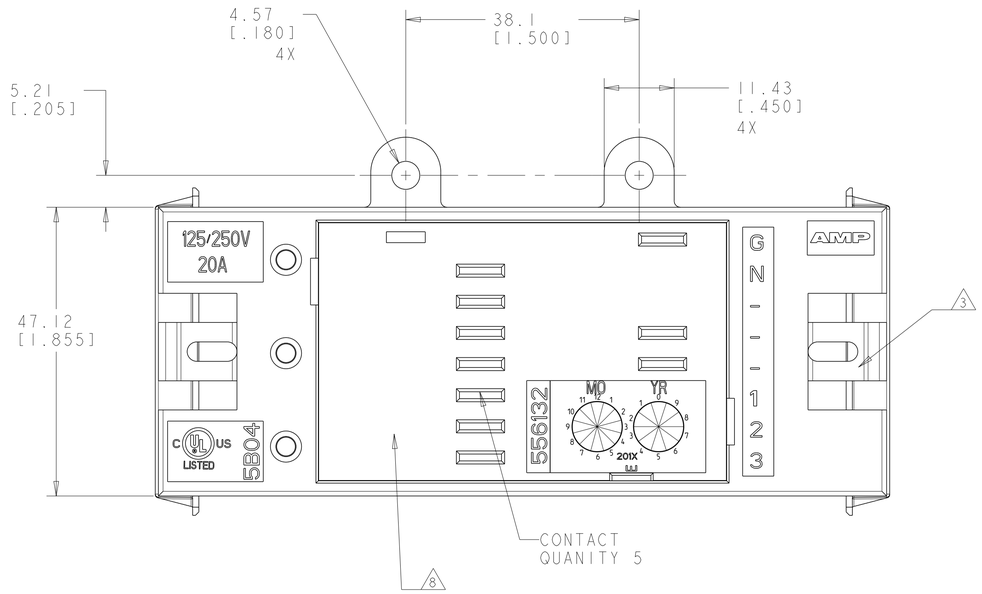

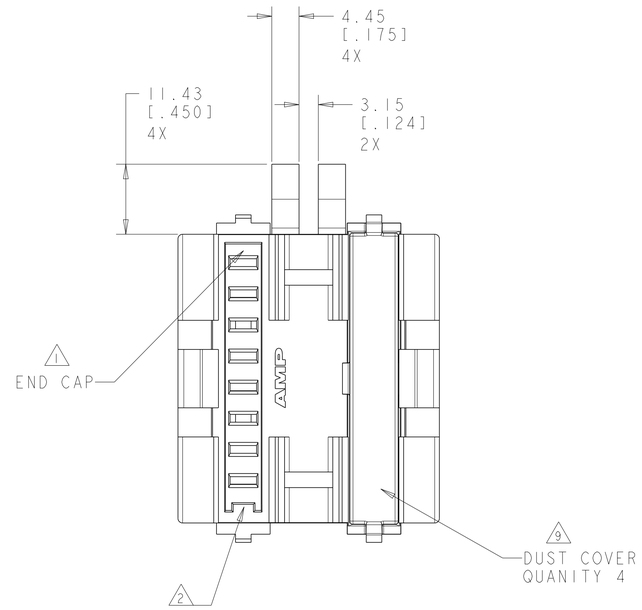

1. MATES WITH POWER CONNECTOR HARNESS ASSEMBLY, PART NUMBER 555888-( ).

2. KEYING FEATURE FOR POSITIVE MATING.

3. POSITIVE LATCHING TO POWER CONNECTOR.

4. 125/250 V, 20A RATING FOR RU

5. MATERIAL: HOUSING - POLYCARBONATE, BLACK, 94V-0 RATED.
END CAP- POLYCARBONATE, SOFT WHITE. 94V-0 RATED.
DUST COVER - NYLON 6/6.
CONTACT - COPPER ALLOY, SELECTIVE SILVER PLATED 3.81µm [.000150] MINIMUM THICK.

6. ALL DIMENSIONS ARE NOMINAL UNLESS OTHERWISE SPECIFIED.

7. DIMENSIONS IN BRACKETS ARE IN INCHES.

8. THIS AREA OF THE JUNCTION BOX MATES WITH AMPINNERGY DUPLEX RECEPTACLES.

9. REMOVE DUST COVER, BY GENTLY LIFTING LATCH TO ALLOW CONNECTION OF POWER CONNECTORS.

10. APPLICATION: IN LINE OR END OF LINE JUNCTION BOX ASSEMBLY. UP TO TWO DUPLEX RECEPTACLES NEMA TYPE 5-15R 125V, 2 POLE, 3 WIRE, 15 AMPERE AND/OR 5-20R 125V, 2 POLE, 3 WIRE, 20 AMPERE RECEPTACLES CAN BE INSTALLED INTO JUNCTION BOX ASSEMBLY. RECEPTACLES CAN BE INDIVDUALLY REPLACED WITH DIFFERENT LINE RECEPTACLES TO BALANCE LOADS. ASSEMBLY IS DESIGNED TO PROVIDE IN LINE OR END OF LINE DISTRIBUTION OF POWER WHEN USED WITH AMPINNERGY-MODULAR WIRING SYSTEM, A MANUFACTURED WIRING SYSTEM.

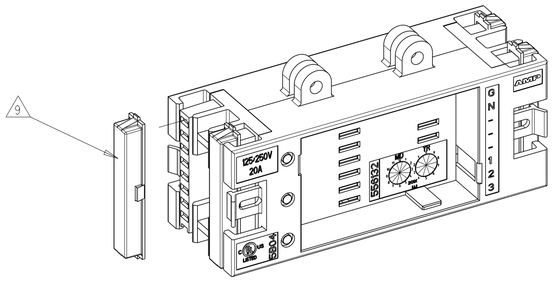

SCALE 1:1

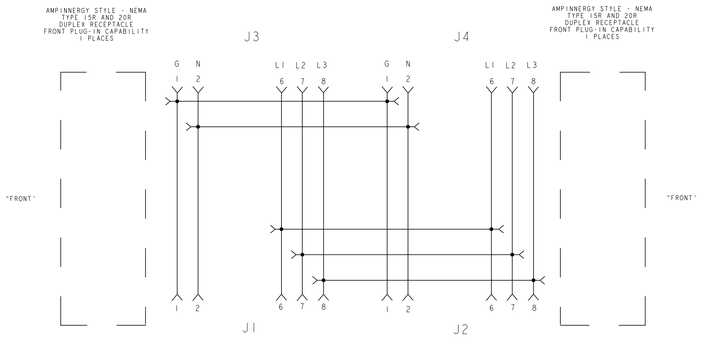

ELECTRICAL POWER STRIP SCHEMATIC FOR
556217-1
5 WIRE

556217-1
PART NUMBER

THIS DRAWING IS A CONTROLLED DOCUMENT.

DIMENSIONS: MM[INCHES]

TOLERANCES UNLESS OTHERWISE SPECIFIED:
0 PLC ±
1 PLC ±
2 PLC ±
3 PLC ±
4 PLC ±
ANGLES ±
FINISH -
6

MATERIAL - 5

DWN L. SMITH 15DEC2006
CHK L. SMITH 15FEB2007
APVD F. LINCOLN 15FEB2007
PRODUCT SPEC -
APPLICATION SPEC -
WEIGHT -

TE Connectivity

NAME J-BOX ASSEMBLY, 5 WIRE, DUAL TOP LUG MTG
-

SIZE	CAGE CODE	DRAWING NO	RESTRICTED TO
A1	00779	C-556217	-

CUSTOMER DRAWING SCALE 2:1 SHEET 1 OF 1 REV D

4805 (3/13)

Компания «ЭлектроПласт» предлагает заключение долгосрочных отношений при поставках импортных электронных компонентов на взаимовыгодных условиях!

Наши преимущества:

- Оперативные поставки широкого спектра электронных компонентов отечественного и импортного производства напрямую от производителей и с крупнейших мировых складов;
- Поставка более 17-ти миллионов наименований электронных компонентов;
- Поставка сложных, дефицитных, либо снятых с производства позиций;
- Оперативные сроки поставки под заказ (от 5 рабочих дней);
- Экспресс доставка в любую точку России;
- Техническая поддержка проекта, помощь в подборе аналогов, поставка прототипов;
- Система менеджмента качества сертифицирована по Международному стандарту ISO 9001;
- Лицензия ФСБ на осуществление работ с использованием сведений, составляющих государственную тайну;
- Поставка специализированных компонентов (Xilinx, Altera, Analog Devices, Intersil, Interpoint, Microsemi, Aeroflex, Peregrine, Syfer, Eurofarad, Texas Instrument, Miteq, Cobham, E2V, MA-COM, Hittite, Mini-Circuits,General Dynamics и др.);

Помимо этого, одним из направлений компании «ЭлектроПласт» является направление «Источники питания». Мы предлагаем Вам помощь Конструкторского отдела:

- Подбор оптимального решения, техническое обоснование при выборе компонента;
- Подбор аналогов;
- Консультации по применению компонента;
- Поставка образцов и прототипов;
- Техническая поддержка проекта;
- Защита от снятия компонента с производства.

Как с нами связаться

Телефон: 8 (812) 309 58 32 (многоканальный)
Факс: 8 (812) 320-02-42
Электронная почта: org@eplast1.ru
Адрес: 198099, г. Санкт-Петербург, ул. Калинина, дом 2, корпус 4, литера А.