DEUTSCH

BRANCHE CONNECTEURS AEROMILITAIRES

DMC-M series Norme EN 4165

Introduction 1

Synoptic 2

Technical characteristics 3

Part-numbering system 5-6

Arrangements 7

Plugs 8

Receptacles 9

Multi-receptacles 10-11

Shell to shell keying 12

Accessories 13-14

Mounting styles 15

Contacts and tools 16-17

Weight 18

Présentation 1

Synoptique 2

Caractéristiques techniques 3

Système de référence 5-6

Arrangements 7

Fiches 8

Embases 9

Platine multi-embases 10-11

Détrompage des boîtiers 12

Accessoires 13-14

Modes de fixation 15

Contacts et outillages 16-17

Masses 18

The DMC-M is a rectangular and modular connector designed and developed by Compagnie DEUTSCH. It is made of aluminum alloy shells that receive several modules, equipped with removable crimped contacts size 22, 20, 16, 12 or 8.

In addition, optical, wrapping and printed circuit contacts are available. This modular concept gives the user a greater flexibility in the design of his own connection systems.

All DMC-M connectors and modules mentioned in this catalogue are from the AECMA EN 4165 European specification and are intermatable and interchangeable with DMC-M connectors from the UTE-C 93425 standard (HE 513 series specification).

The DMC-M range is available in standard and shielded version (D) EMI.

Le DMC-M est un connecteur rectangulaire, modulaire, conçu et développé par Connecteurs Electriques DEUTSCH. Les boîtiers en alliage d'aluminium reçoivent plusieurs modules clipsables, équipés de contacts à sertir démontables de taille 22, 20, 16, 12 ou 8 de puissance ou coaxiaux.

En outre, il existe des contacts en version optique, à wrapper et à picot pour circuits imprimés et filtres. Cette conception modulaire laisse à l'utilisateur une grande souplesse dans la réalisation de ses propres systèmes de connexions.

Tous les connecteurs et modules DMC-M de la norme Européenne AECMA EN 4165 présentés dans ce catalogue, sont interchangeables et intermariables avec les connecteurs DMC-M de la norme UTE-C 93425, modèle HE 513. Ces produits existent en version standard et en version durci (D) EMI.

Exemple de configuration / *Configuration example*

- Round chimney
  Cheminées rondes
- Shielded accessory for Plug
  Accessoire durci pour Fiche
- Plug / *Fiche*
- Males Modules / *Modules Mâles*
- Females Modules / *Modules* Femelles
- Receptacle / *Embase*
- Shielded accessory for receptacle /
  Accessoire durci pour embase
- Double and round chimney
  Cheminées rondes et doubles

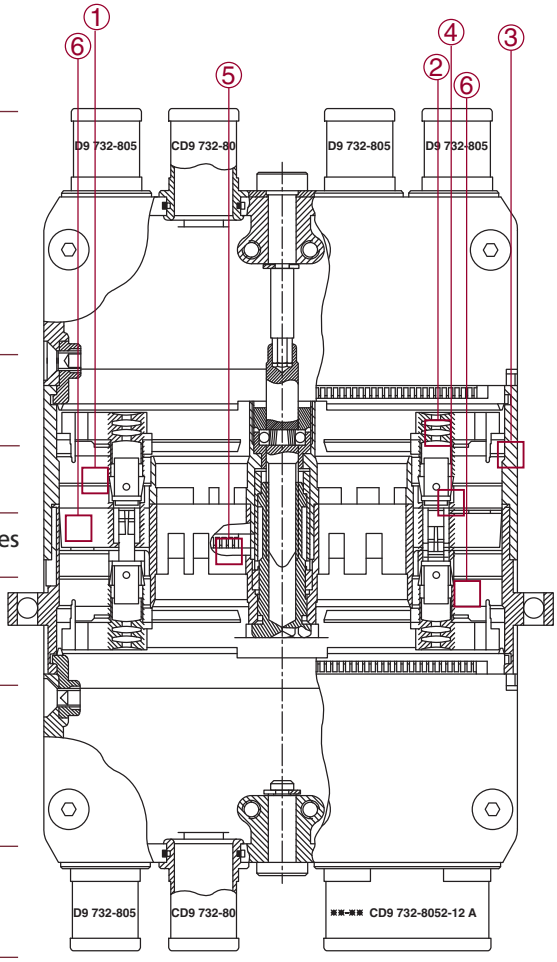

Central threaded clickernut coupling mechanism / *Verrouillage par vis centrale auto-freiné.*

1– Thermoplastic module / *Module en résine thermoplastique.*

2 – Sealing achieved by silicone rear grommet / *Etanchéité garantie par isolant arrière en silicone.*

3 – Aluminum alloy shell / *Boîtier en alliage d'aluminium.*

4 – Interfacial seals / *Etanchéité Interfaciale par cheminées individuelles.*

5 – Shell to shell continuity achieved by RFI fingers on the plug side / *Couronne de masse assurant la continuité entre boîtiers.*

6 – Male or female modules / *Panachage de module Mâle et Femelle.*

Note : There is a separate document for assembly instructions Ref. FC 732-22 A.
Nota : Ce catalogue est complété par une notice de mise en oeuvre Réf. FC 732-22 A

Shielded Accessory
Accessoire Durci

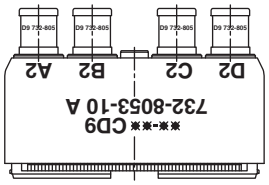

Shielded Accessory
Accessoire Durci

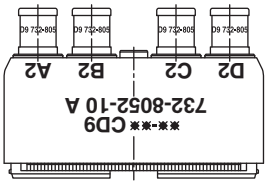

Rack and Panel Plug
Fiche de rack

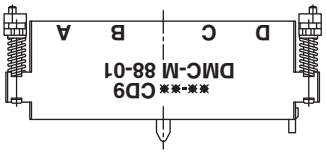

Fiche / *Plug*

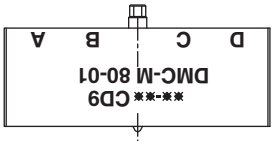

Stackable receptacle
Embase empilable

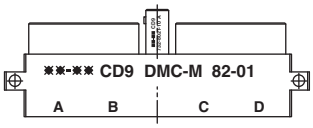

Platine
Multi receptacle

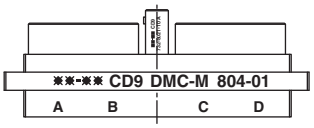

Flanged receptacle
Embase à collerette

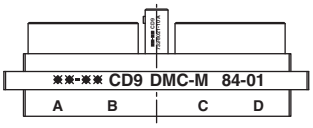

Shielded Accessory
Accessoire Durci

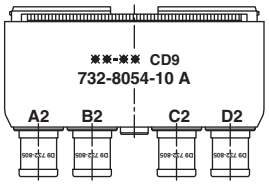

Non Shielded Cable Clamp
Serre-câble non Durci

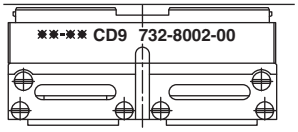

Mechanical

Shell	**Material**		: Aluminum alloy
	Protection		: Black nickel (standard) Olive drab cadmium (W)
Module	**Material**		: Thermoplastic and fluoronated silicone
Flat gasket	**Material**		: Conductive silicone
Contact	**Material**		: Copper alloy
	Protection		: Gold on nickel
Temperature range			: – 55° C to + 175° C
Durability			: 500 mating cycles
Retention	**Module**	In shell	: ≥ 25,4 daN
	Contacts	In the modules	: Size 22 : 4,5 daN Size 20 : 8,9 daN Size 16 : 11,0 daN Size 12 : 13,3 daN Size 08 : 13,3 daN
Salt spray			: 96 hours (black nickel plating) 500 hours (Cadmium olive drab plating class W)

Electrical

Withstanding voltage		: 1300 V 50 Hz (R.M.S.) module size 22
	at sea level	: 1800 V 50 Hz (R.M.S.) modules sizes 20, 16, 12 and 8
Insulation resistance		: ≥ to 5000 MΩ
Altitude immersion to 12 h Pa	Withstanding voltage	: 1300 V 50 Hz (R.M.S.) module size 22 1800 V 50 Hz (R.M.S.) modules sizes 20, 16, 12 and 8
	Insulation resistance	: ≥ 1000 MΩ
Contact max. current		: Size 22 : 5 A. Size 20 : 7,5 A. Size 16 : 13 A. Size 12 : 23 A. Size 08 : 46 A.

Metalisation and shielding characteristics

Metalisation and shielding by conductive plating and RFI fingers

Metalisation resistance	: < 2,5 mΩ at 1 A.
E.M.I. shielding performance	: -

Frequency MHz	100	200	300	400	800	1000
Attenuation (dB)	90	88	88	87	85	85
Frequency MHz	1500	2000	3000	4000	6000	10000
Attenuation (dB)	69	65	61	58	55	50

Mécaniques

Boîtier	**Matière**		: Alliage d'aluminium
	Protection		: Nickelé noir (standard) Cadmié vert olive (W)
Module	**Matière**		: Thermoplastique et élastomère silicone fluoré
Joint	**Matière**		: Silicone conducteur
Contact	**Matière**		: Alliage cuivreux
	Protection		: Or sur nickel
Température d'utilisation			: – 55° C à + 175° C
Endurance			: 500 cycles complets de verrouillage et de déverrouillage
Retention	**Modules**	dans boîtier	: ≥ 25,4 daN
	Contacts	dans modules	: Taille 22 : 4,5 daN Taille 20 : 8,9 daN Taille 16 : 11,0 daN Taille 12 : 13,3 daN Taille 08 : 13,3 daN
Brouillard salin			: 96 heures (nickel noir) 500 heures (cadmié vert olive classe W)

Électriques

Tension de tenue		: 1300 V eff. 50 Hz (module taille 22)
	au niveau de la mer	: 1800 V eff. 50 Hz (modules tailles 20,16, 12 et 8)
Résistance d'isolement		: ≥ à 5000 MΩ
Altitude immersion à 12 h Pa	Tension de tenue	: 1300 V eff. 50 Hz (module taille 22) 1800 V eff. 50 Hz (modules tailles 20,16, 12 et 8)
Résistance d'isolement		: ≥ 1000 MΩ
Intensité maximale des contacts		: Taille 22 : 5 A. Taille 20 : 7,5 A. Taille 16 : 13 A. Taille 12 : 23 A. Taille 08 : 46 A.

Métallisation et durcissement

Métallisation et durcissement par revêtement conducteur, avec couronne de masse.

Résistance de métallisation	: < 2,5 mΩ sous 1 A.
Performance blindage E.M.I.	: -

Fréquence MHz	100	200	300	400	800	1000
Atténuation (dB)	90	88	88	87	85	85
Fréquence MHz	1500	2000	3000	4000	6000	10000
Atténuation (dB)	69	65	61	58	55	50

Shells / *Boîtiers*

Shell type
Plug 2 modules : 40
Receptacle 2 modules : 42
Box mounting receptacle 2 modules : 44
Rack and panel plug 2 modules : 48
Plug 4 modules : 80
Receptacle 4 modules : 82
Box mounting receptacle 4 modules : 84
Rack and panel plug 4 modules : 88
Type de boîtier
Fiche 2 modules : 40
Embase 2 modules : 42
Embase à collerette 2 modules : 44
Fiche de rack 2 modules : 48
Fiche 4 modules : 80
Embase 4 modules : 82
Embase à collerette 4 modules : 84
Fiche de rack 4 modules : 88

Plating
Omit : Black nickel plating
W : Olive drab cadmium class W
Protection
Rien : Nickel noir
W : Cadmié vert olive classe W

Special Modifications
Modifications spéciales

Issue
Indice

DMC - MD 80 A W - 01 ****

Connector type
Type de connecteur

Standard : Omit
Shielded : D
Standard : Rien
Durci : D

Delivery configuration
Omit : Receptacle delivered withthe standard coding component
Plug delivered with the standard coding component
A : Receptacle delivered without coding component
Plug delivered without coding component
État de livraison
Rien : Embase livrée avec noix de verrouillage universelle
Fiche livrée avec clé de détrompage universelle
A : Embase livrée sans noix de verrouillage
Fiche livrée sans clé de détrompage

Modules / *Modules*

Arrangements
Arrangements
(See page / *voir page 7*)

Polarisation
Polarisation
(See page / *voir page 7*)

DMC - M 20-22 P N E

Connector type
Type de connecteur

Contact type*
P : Male contact
S : Female contact
A : Without male contact
B : Without female contact
Y : Front release removable PCB contacts
G : Grouding
*Genre du contact**
P : Contact mâle
S : Contact femelle
A : Sans contact mâle
B : Sans contact femelle
Y : PCB démontable par l'avant
G : Grouding

Omit: Standard
E : Sealed
Rien : Standard
E : Étanche en traversée

Nota : Consult us for different contacts supply. *Nous consulter pour livraison avec différents contacts.*
* : See page 16 for contacts type delivered with modules. *Voir page 16 pour type de contact livré avec les modules.*
Il existe également une gamme complète de modules équipés de contacts spéciaux, (picots coudés, à wrapper...). Nous contacter.
We also have a full range of specific contacts (pcb 90°, wrapping). Contact us for details.

Accessories / *Accessoires*

• Non shielded cable clamp / *Serre-câble non durci*

00 : 4 modules version
01 : 2 modules version
00 : Version 4 modules
01 : Version 2 modules

Cable clamp : 8002
Serre-câble : 8002

732 - 8002 - 00 W

Plating
Omit : Black nickel
W : Olive drab cadmium class W
Protection
Rien : Nickel noir
W : Cadmié vert olive classe W

• Shielded cable clamp / *Serre-câble durci*

Plating
Omit : Black nickel
W : Olive drab cadmium class W
Protection
Rien : Nickel noir
W : Cadmié vert olive classe W

Issue
Indice

732 - 8052 - 00 W A

Cable clamp for plug : 8052
Cable clamp for rack and panel plug : 8053
Cable clamp for receptacle : 8054
Serre-câble pour fiche : 8052
Serre-câble pour fiche de rack : 8053
Serre-câble pour embase : 8054

00 : 4 modules version equiped with 4 round chimneys
01 : 2 modules version equiped with 2 round chimneys
10 : 4 modules version supplied without chimney
14 : 2 modules version supplied without chimney
00 : Version 4 modules équipé de 4 cheminées rondes
01 : Version 2 modules équipé de 2 cheminées rondes
10 : Version 4 modules livrée sans cheminée
14 : Version 2 modules livrée sans cheminée

• Shielded chimney / *Cheminée durcie*

(Order separately / *A commander séparément*)

Plating
Omit : Black nickel
W : Olive drab cadmium class W
Protection
Rien : Nickel noir
W : Cadmié vert olive classe W

732 - 8052 - 11 W A

11 : Round chimney
12 : Double oval chimney
13 : Blank chimney
11 : Cheminée ronde
12 : Cheminée double
13 : Obturateur

Issue
Indice

Arrangements / *Arrangements*

Male insert view from front face / *Vue face avant isolant mâle*

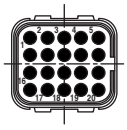

Disposition 20-22
20 contacts size/*taille* 22

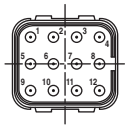

Disposition 12-20
12 contacts size/*taille* 20

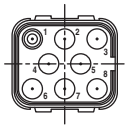

Disposition 08-16
8 contacts size/*taille* 16

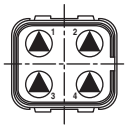

Disposition 04-12
4 contacts size/*taille* 12

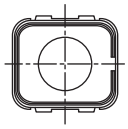

Disposition 01-08
1 contact tsize/*taille* 8

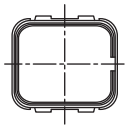

Disposition 00-00 P
Module obturateur / *Blanking module*

Modules / *Modules*

- **Female module**
  Module femelle

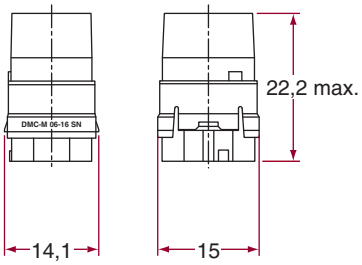

- **Male module**
  Module mâme

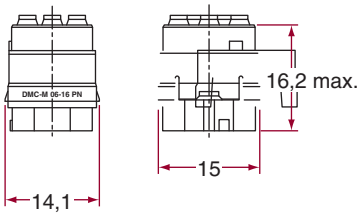

Contact us for sealed modules.
Module étanche, nous consulter.

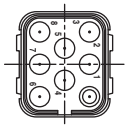

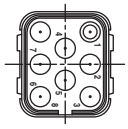

Extraction tool P/N 057-0289-00 A. The modules insertion in the shells (plug or receptacle) is done manually. *L'extraction des modules s'effectue à l'aide de l'outil 057-0289-00 A. L'insertion des modules dans les boîtiers (fiche ou embase) s'effectue manuellement.*

Polarisation / *Polarisation*

Polarisation N
Standard

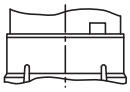

Polarisation A

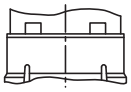

Polarisation B

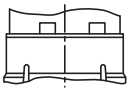

Polarisation C

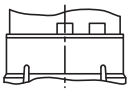

Polarisation D

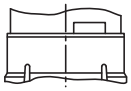

Each module can have a polarisation key *A*, *B*, *C* or *D*. The polarised modules must be installed in their respective A, B, C or D shell cavities.

Chaque module peut-être commandé polarisé A, B, C ou D de manière a pouvoir être installé uniquement dans la cavité A, B, C ou D correspondante du boîtier.

The modules with standard polarisation *N* can be installed in all keyway options. *Les modules avec la polarisation standard N peuvent être montés indifféremment dans toutes les cavités du boîtier.*

- **4 Modules version** / *Version 4 Modules*
  DMC-M 80-01

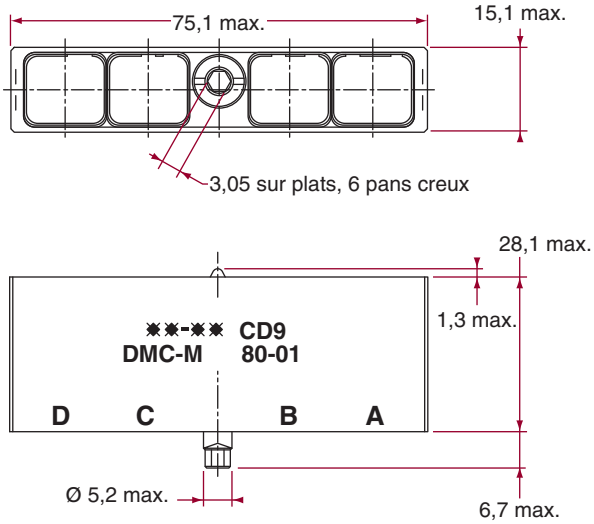

- **2 Modules version** / *Version 2 Modules*
  DMC-M 40-01

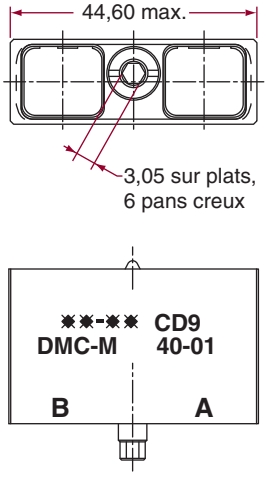

The receptacle/plug coupling is done with the tool P/N 057-0592-80. *Le verrouillage de la fiche sur l'embase s'effectue avec l'outil de verrouillage 057-0592-80.*

Rack and panel plugs / *Fiches de rack*

- **4 Modules version** / *Version 4 Modules*
  DMC-M 88-01

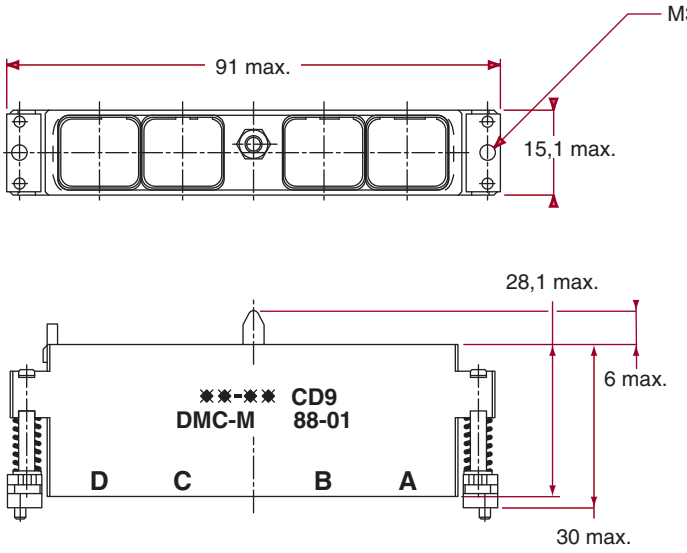

- **2 Modules version** / *Version 42Modules*
  DMC-M 48-01

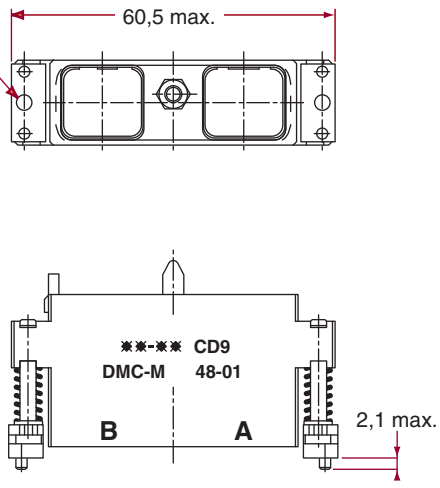

Stackable receptacle / *Embase empilable*

- **4 Modules version** / *Version 4 Modules*
  DMC-M 82-01

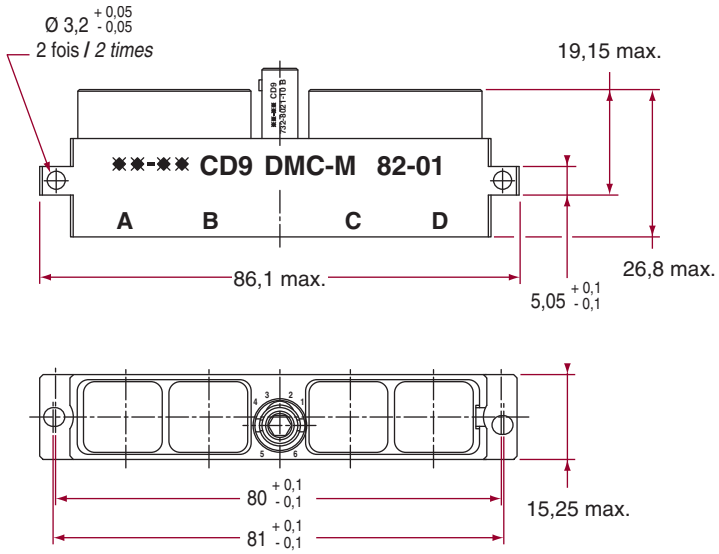

- **2 Modules version** / *Version 2 Modules*
  DMC-M 42-01

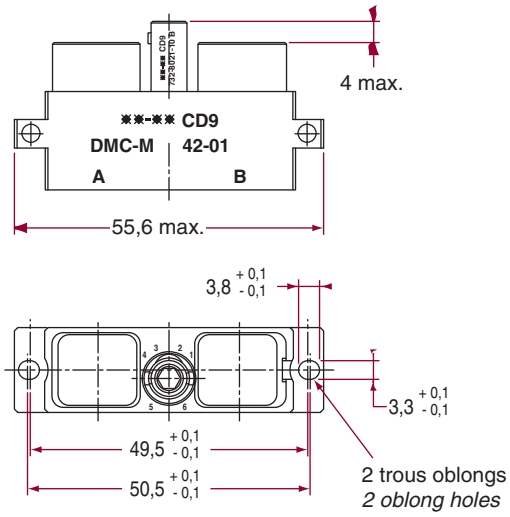

Flange mounting receptacle / *embase à collerette* ✱

- **4 Modules version** / *Version 4 Modules*
  DMC-M 84-01

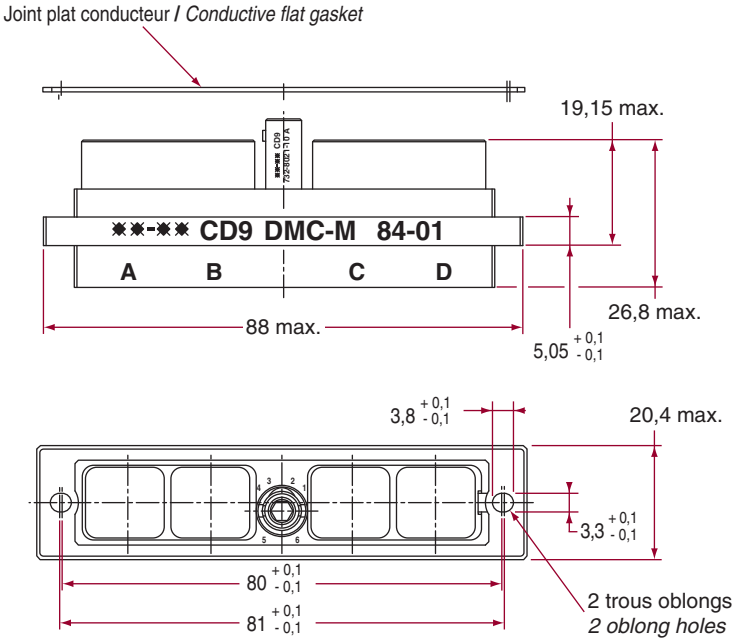

- **2 Modules version** / *Version 2 Modules*
  DMC-M 44-01

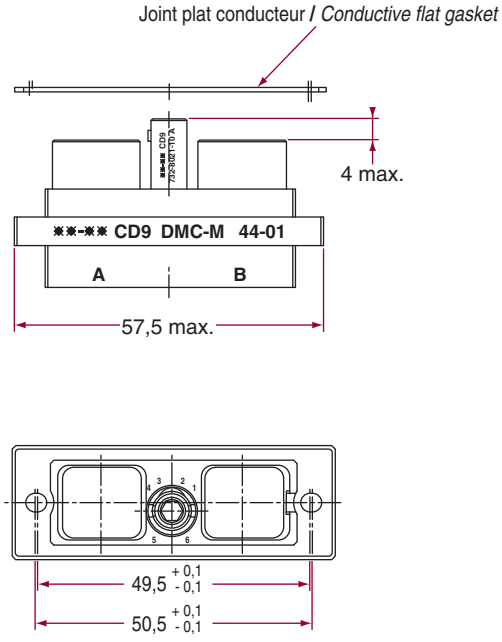

✱ : Shielded version (D) : supplied with a conductive flat gasket P/N 108-0019-00-49-000 for the 4 modules version and 108-0019-01-49-000 for the 2 modules version. *Version durci (D) : livrée avec le joint plat conducteur Réf. 108-0019-00-49-000 version 4 modules et 108-0019-01-49-000 version 2 modules.*

Shielded version : Supplied with conductive o'ring.

Version durcie : Livrée avec joint conducteur.

Note : These multi-receptacles accept 4 modules rack and panel plugs or standard plugs version.

Nota : Ces embases multi-modules reçoivent des fiches de rack ou à verrouillage à vis version 4 modules.

- **16 Modules version** / *Version 16 Modules*
  DMC-M 0324-01

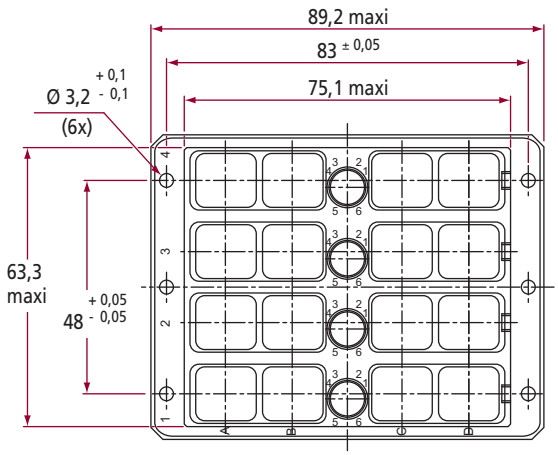

- **24 Modules version** / *Version 24 Modules*
  DMC-M 0484-01

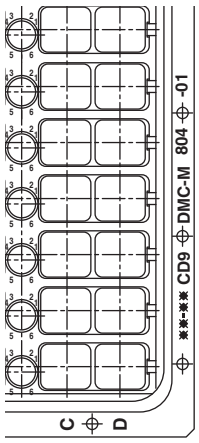

- **32 Modules version** / *Version 32 Modules*
  DMC-M 0324-010644-01

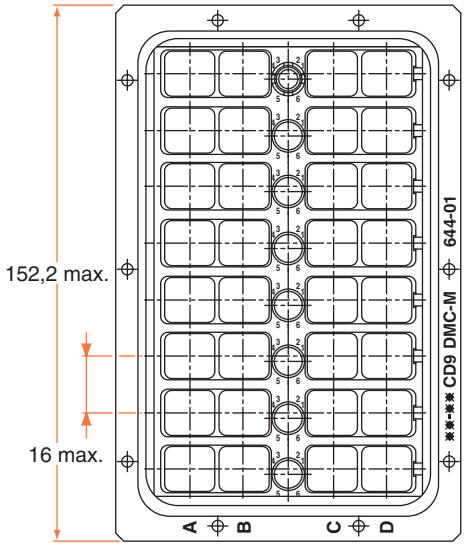

Pour plus d'informations, ou définitions particulières, nous consulter / *For more information or custom designs, please consult us*

- **40 Modules version** / *Version 40 Modules*
  DMC-M 0804-01

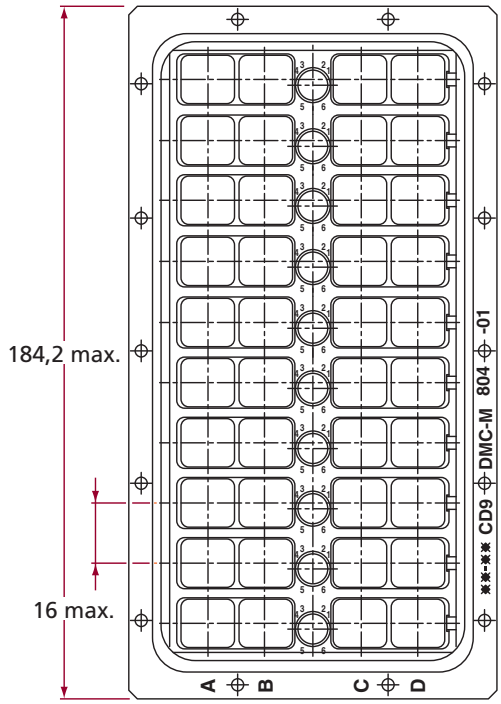

- **52 Modules version** / *Version 52 Modules*
  DMC-M 1044-01

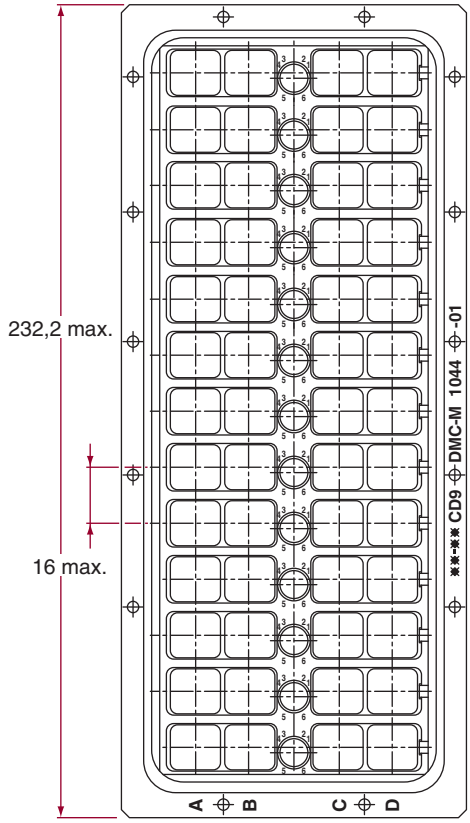

For more information or custom designs, please consult us / *Pour plus d'informations, ou définitions particulières, nous consulter*

DMC-M connectors are delivered with a keying mechanism allowing 6 mating possibilities. Six additionnal keying components (01 to 06) allow a total of 36 mating possibilities without mating error in case of stackable mounting.

Les connecteurs DMC-M sont livrés avec leur système de détrompage standard (10), offrant 6 possibilités d'indexation. Six clés et noix complémentaires (01 à 06) offrent la possibilité d'obtenir 36 indexations différentes, interdisant toute erreur d'accouplement dans les cas d'emploi de connecteurs montés côte à côte.

• Receptacle keying coupling component / *Noix de verrouillage/détrompage équipant les embases* 732-8021-**B

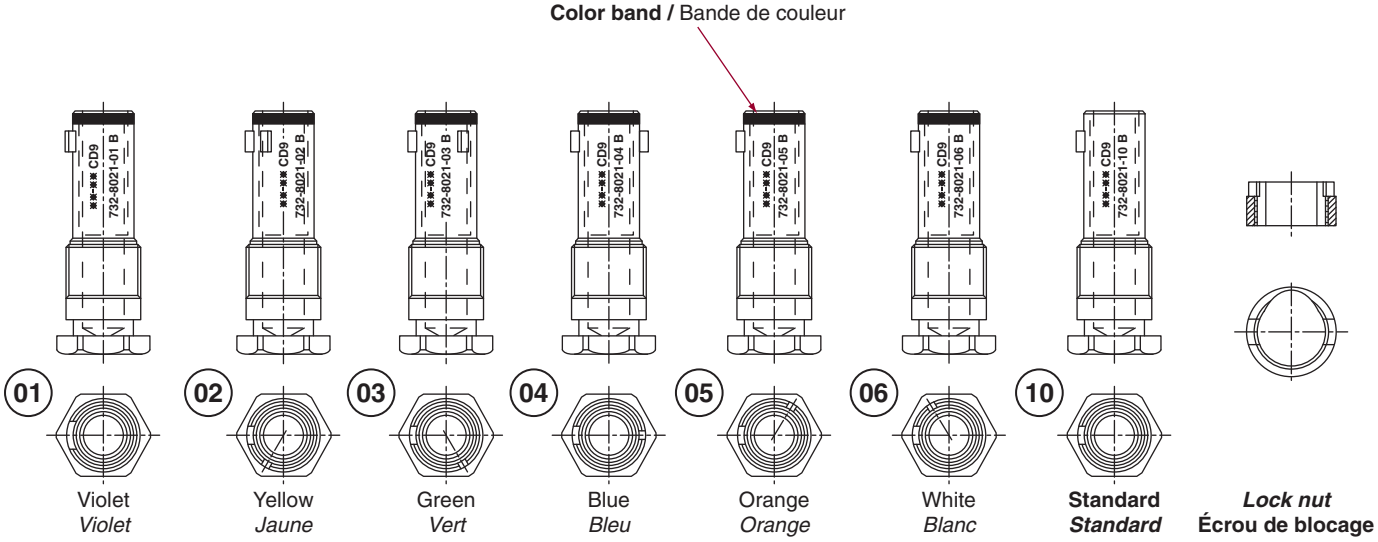

Nota : The assembly coupling mechanism requires the use of a spanner réf. 057-0590-80. It is supplied with a removable lock nut (coupling torque 0,1 to 0,13 m.daN).
Le montage de ces noix nécessite l'emploi d'une clef de serrage réf. 057-0590-80. Ces noix sont démontables. Chaque noix est livrée avec son écrou (couple de serrage 0,1 à 0,13 m.daN).

• Plug keying component / *Clef de détrompage équipant les fiches* - 732-8020-**

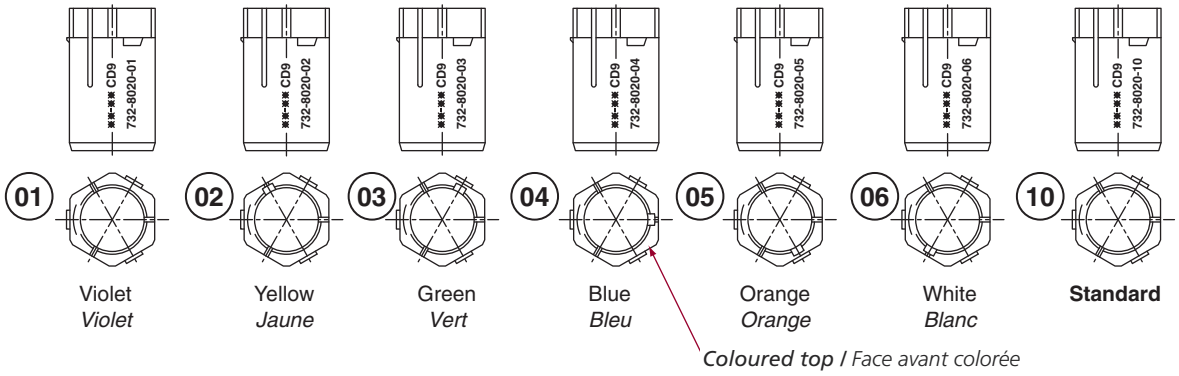

Nota : The assembly of these keys does not require the use of a tool, once they are clipped into their cavities they must be broken to be **removed.**
Le montage de ces clefs ne nécessite pas l'emploi d'outil, ***une fois clipsées dans leur logement, elles doivent être cassées pour être démontées.***

Non shielded cable clamp / *Serre-câble non durci*

- **Pour boîtiers 4 modules** / *For 4 modules shells*
  732-8002-00

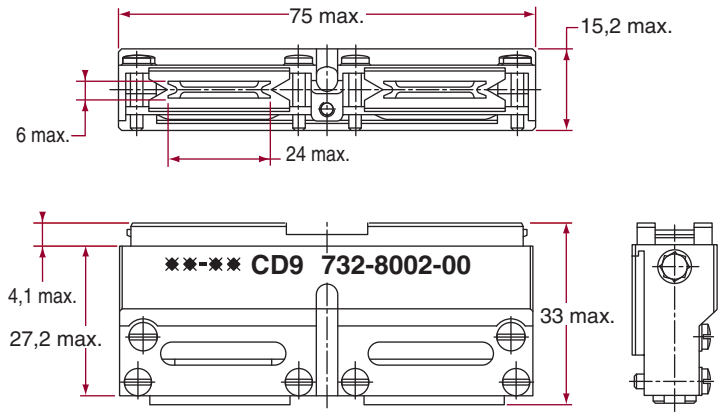

- **Pour boîtiers 2 modules** / *For 2 modules shells*
  732-8002-01

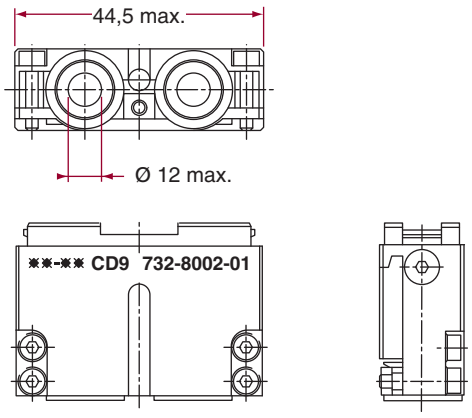

Chimney for shielded accessory / *Cheminée pour accessoire durci*

- **Double oval chimney** / *Cheminée double (1 per 2 modules cavity)* **- 732-8052-12A** *

(* Only for 4 modules shielded accessory / *Seulement pour accessoire durci 4 modules0)*

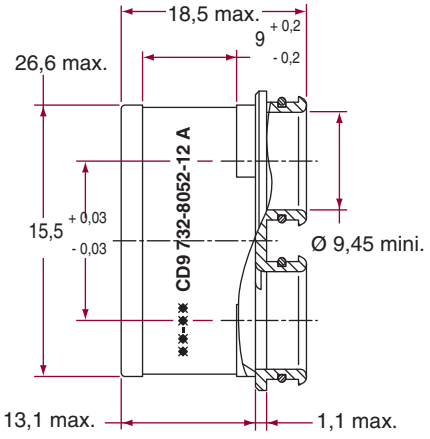

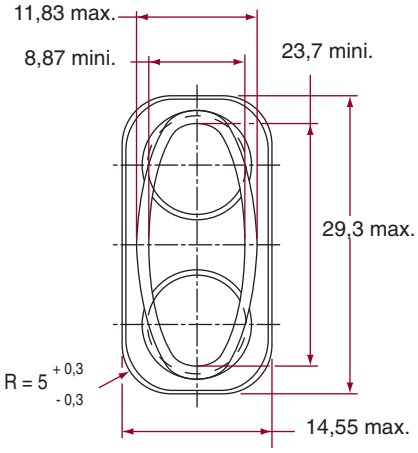

- **Round chimney** / *Cheminée ronde*
  (1 per module cavity) **- 732-8052-11A**

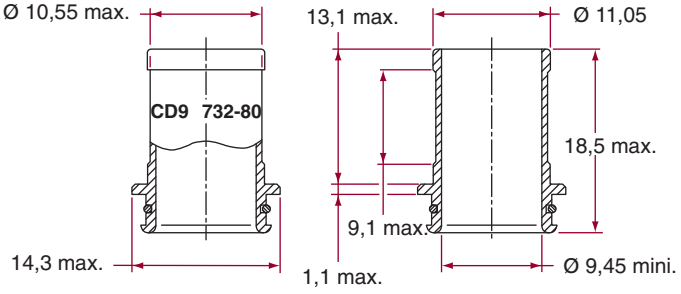

- **Blank chimney** / *Obturateur*
  (1 per module cavity) **- 732-8052-13A**

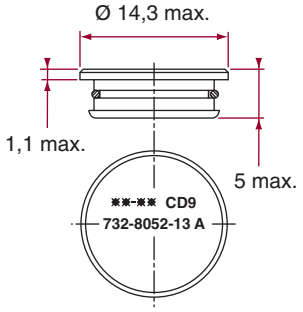

Shielded accessory body / *Corps d'accessoire durci*

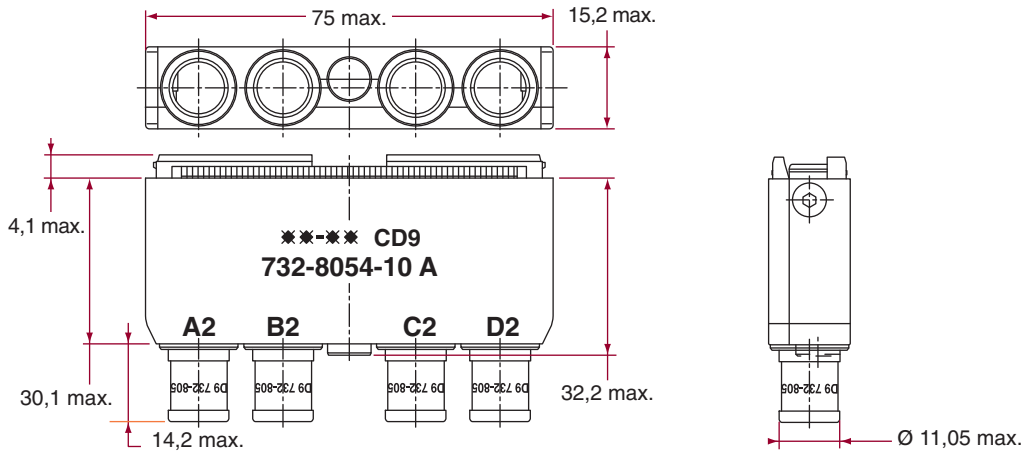

Part number / *Référence*				
	Accessory type *Type d'accessoire*	Protection *Protection*	Issue *Indice*	Connector body *Connecteur*
732-8052-	(1)	(2)	A	pour fiche/*for plug*
732-8053-	(1)	(2)	A	pour fiche de rack/*for rack and panel*
732-8054-	(1)	(2)	A	pour embase/*for receptacle*

(1) Accessory type / *Type d'accessoire*

00 EMI accessory with 4 removable chimneys / *accessoire durci avec 4 cheminées amovibles*

10 EMI accessory without chimneys for 4 modules connectors / *accessoire durci sans cheminée pour boîtier 4 modules*

(2) Protection / *Protection :* **Rien** / *Omit* Black nickel / *Nickel noir* **W** Olive drab cadmium / *Cadmium vert olive*

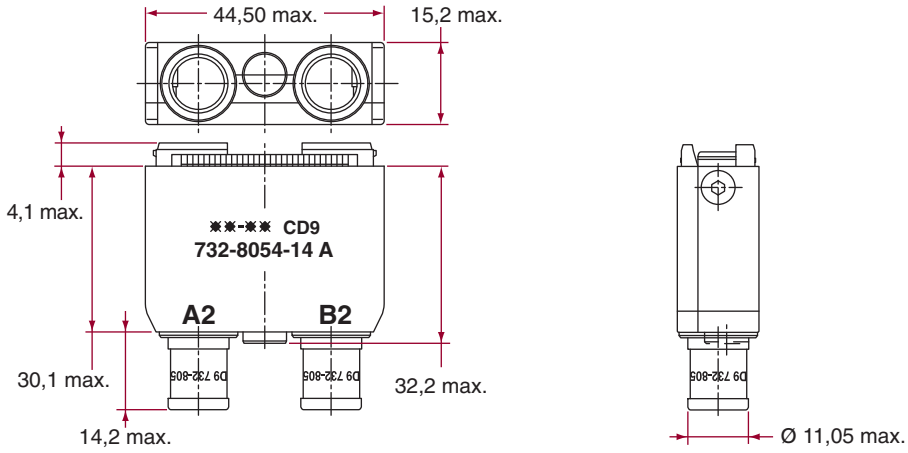

Part number / *Référence*				
	Accessory type *Type d'accessoire*	Protection *Protection*	Issue *Indice*	Connector body *Connecteur*
732-8052-	(1)	(2)	A	pour fiche/*for plug*
732-8053-	(1)	(2)	A	pour fiche de rack/*for rack and panel*
732-8054-	(1)	(2)	A	pour embase/*for receptacle*

(1) Accessory type / *Type d'accessoire*

00 EMI accessory with 2 removable chimneys / *accessoire durci avec 2 cheminées amovibles*

10 EMI accessory without chimneys for 2 modules connectors / *accessoire durci sans cheminée pour boîtier 2 modules*

(2) Protection / *Protection :* **Rien** / *Omit* Black nickel / *Nickel noir* **W** Olive drab cadmium / *Cadmium vert olive*

Rack and panel plug/receptacle mating and panel cutout
Perçage panneau et verrouillage pour fiche rack/embase

TYPE 88

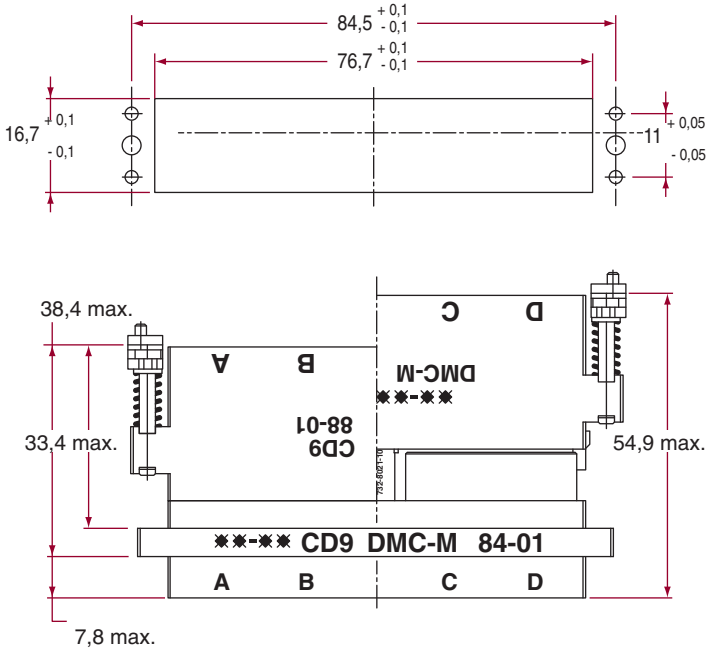

DMC-M 88 with receptacle / *avec embase* ***82 or/ou 84***
DMC-M 48 with receptacle / *avec embase* ***42 or/ou 44***

TYPE 48

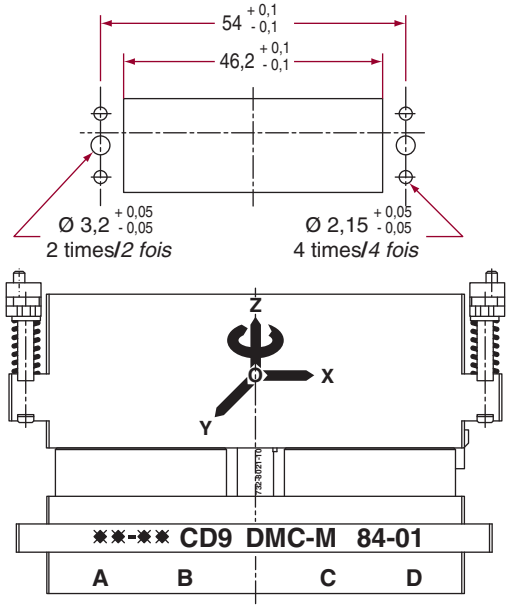

- Mesalignement max between. Rack and Panel to Receptacle.
- *Rattrapage maxi des désalignements. Fiche de Rack et Embase*

OZ :	± 2 mm	OY :	± 0,75 mm
OX :	± 0,75 mm	θ :	± 1°

Plug/receptacle mating and panel cutout
Perçage panneau et verrouillage pour fiche/embase

TYPE 82 and/et 84

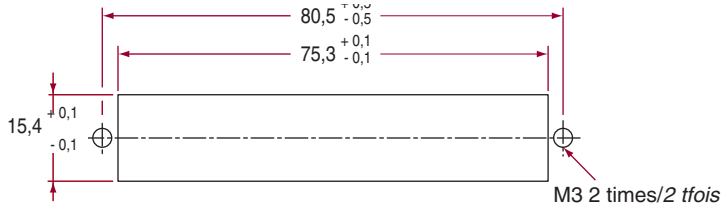

TYPE 42 and/et 44

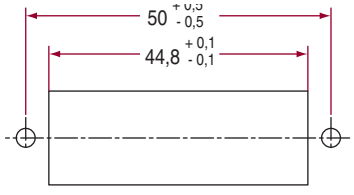

Coupling torque for panel screw 0,2 daNm max. / *Couple de serrage des vis de fixation 0,2 daNm max.*

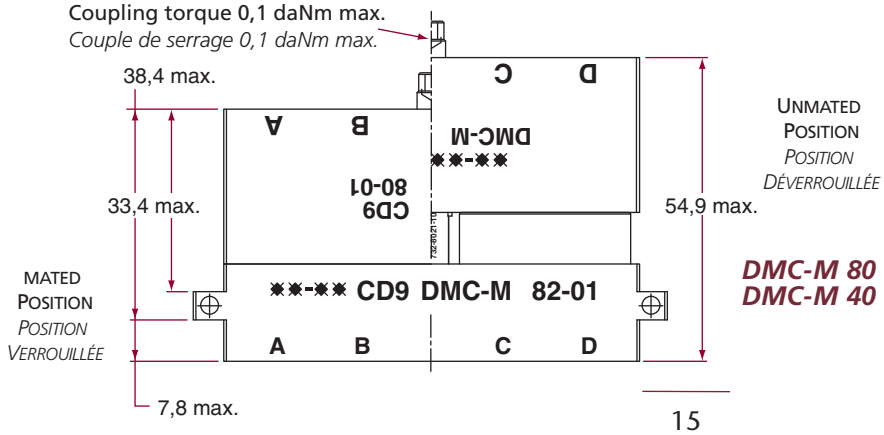

DMC-M 80 with receptacle / *avec embase* ***82 or/ou 84***
DMC-M 40 with receptacle / *avec embase* ***42 or/ou 44***

Color code / *code couleur*
For contact P as per / *Pour contact P suivant* MIL-C 39029/58-***
For contact S as per / *Pour contact S suivant* MIL-C 39029/57-***

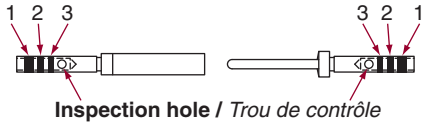

Color code / *code couleur*
As per / *Suivant* EN 3155 (ISO)

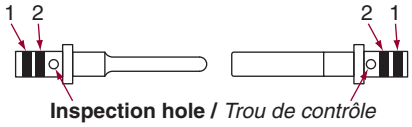

CONTACTS / *CONTACTS*								CABLES / *CÂBLES*	
PART NUMBER DEUTSCH *DEUTSCH Référence*	Type *Genre*	Size *Taille*	Color codes / *Codes couleur* As per MIL *Suivant MIL* 1	2	3	As per EN 3155 *Suivant EN 3155* 1	2	Ø over sheath in/*en* mm² *Ø sur gaine* (Gauge AWG)	Wire section *Sectionadmissible*
724-0001-22 724-0003-22	P S	22/22	Orange *Orange* Orange *Orange*	Blue *Bleu* Green *Vert*	Black *Noir* Yellow *Jaune*	-	-	0,71 to/*à* 1,37 (22 - 28)	0,095 to/*à* 0,40
724-0001-20 724-0003-20	P S	20/20	Orange *Orange* Orange *Orange*	Blue *Bleu* Green *Vert*	Orange *Orange* Violet *Purple*	-	-	0,85 to/*à* 2,11 (20 - 24)	0,25 to/*à* 0,60
724-1063-20 724-1064-20	P S	20/18	-	-	-	Red *Rouge*	Purple *Violet*	(18 - 24)	0,25 to/*à* 1,00
724-0001-16 724-0003-16	P S	16/16	Orange *Orange* Orange *Orange*	Blue *Bleu* Green *Vert*	Yellow *Jaune* Grey *Gris*	-	-	1,63 to/*à* 2,77 (16 - 20)	0,60 to/*à*1,20
724-1063-16 724-1064-16	P S	16/14	-	-	-	Blue *Bleu*	Orange *Orange*	(14-20)	0,60 to/*à* 2,00
724-0001-12 724-0003-12	P S	12/12	Orange *Orange* Orange *Orange*	Blue *Bleu* Green *Vert*	Green *Vert* White *Blanc*	-	-	2,46 to/*à* 3,61 (12 - 14)	2,00 to/*à* 3,00
724-0001-08 724-0003-08	P S	Puissance 8 *Power 8*	-	-	-	-	-	3,80 to/*à* 5,15 (8)	5,30 to/*à* 8,98
724-1063-12 724-1064-12	P S	12/14	-	-	-	Yellow *Jaune*	Orange *Orange*	(14 - 20)	0,60 to/*à* 2,00
724-0004-16 724-0005-16	P S	micro-coax 16	Yellow *Jaune* Yellow *Jaune*	Red *Rouge* Orange *Orange*	Yellow *Jaune* Red *Rouge*	-	-	KX 22	0,057 to/*à* 0,158
182-0125-08 182-0126-08	P S	8	-	-	-	-	-	ALPEN A 26 DT	-
182-0048-08 182-0044-08	P S	8	-	-	-	-	-	Interface SMA	-

DATABUS CONTACTS (TWISTED PAIR) AS PER MIL-C 38999 SERIES I, III AND IV STANDARD

Contact DATABUS (PAIRE BLINDEE) CONFORME A LA NORME MIL-C 38999 SERIES I, III et IV

CONTACTS / CONTACTS				CABLES / CABLES		
Part number *Référence*	**Type** *Genre*	**Size** *Taille*	**Color code** *Code couleur*	**Types** *Types*	**Conduct. max. section** *Section max. conduct.*	**Braid Ø max.** *Ø max. tresse*
182-0034-03 182-0035-03	P S	8	Brown-ree *Marron-rouge*	Braid simple *Simple tresse*	2 x 0,34 mm²	3,48
182-0034-04 182-0035-04	P S	8	Red-red *Rouge-rouge*	High immunity double braid *Double tresse haute immunité*	2 x 0,34 mm²	3,91

Nota : Standard contacts delivered with module. *Contacts standards livrés avec les modules.*

		TOOLING / *OUTILLAGE*		
Crimping tool *Pince à sertir*		**Pilot stop** *Butée*		**Insertion and extraction tool** *Outil d'insertion et d'extraction*
PN DEUTSCH *DEUTSCH Réf*	**PN MIL** *MIL Réf*	**PN DEUTSCH** *DEUTSCH Réf*	**PN MIL** *MIL Réf*	
057-0463-12	M 22520/2-01	057-0467-32 057-0515-32	M 22520/2-09 M 22520/2-06	M 81969/14-01
057-0461-11	M 22520/1-01	057-0466-21	M 22520/1-04	M 15570-20
057-0461-11	M 22520/1-01	056-0466-21	M 22520/1-04	-
057-0461-11	M 22520/1-01	057-0466-21	M 22520/1-04	M 15570-16
057-0461-11	M 22520/1-01	056-0466-21	M 22520/1-04	-
057-0461-11	M 22520/1-01	057-0466-21	M 22520/1-04	M 15570-12
057-0064-05 A	-	057-0065-05 A	-	Extract. tool / *Outil d'extract.* 114-008 M 81969/14-06
057-0461-11	-	056-0466-21	M 25520/1-04	-
057-0463-12 * 057-0509-14 **	-	057-0539-32 * 057-0511-34 **	-	M 15570-16
-	-	-	-	-
-	-	-	-	-

DATABUS CONTACTS (TWISTED PAIR) AS PER MIL-C 38999 SERIES I, III AND IV STANDARD *CONTACT DATABUS (PAIRE BLINDEE) CONFORME A LA NORME MIL-C 38999 SERIES I, III ET IV*			
SLEEVE / MANCHON	**TOOLS** / OUTILLAGES		
	Crimping tool / *Pince à sertir*		
Type *Type*	**Central conductor** *Conducteur central*	**Ferrule** *Ferrule*	**Insertion and extraction tool** *Outil d'insertion et d'extraction*
Thermosetting and silicone *Silicone et thermodurcissable*	TDB-CY-08	TDB-CT-HEX Mark C / *Empreinte C*	114-008 or / *ou* M 81969/14-06
Thermosetting and silicone *Silicone et thermodurcissable*	TDB-CT-08	TDB-CT-HEX Mark D / *Empreinte D*	114-008 or / *ou* M 81969/14-06

Nota : * For central contact / *Pour le contact central*
** For exterior contact / *Pour le contact extérieur*

2 modules shells/ *Boîtiers 2 modules*	
Part number / *Reference*	**Mass** / *Masse* **g max.**
DMC-MD 40 A-01	22
DMC-MD 40 AW-01	22
DMC-MD 42 A-01	17
DMC-MD 42 AW-01	17
DMC-MD 44 A-01	22
DMC-MD 44 AW-01	22
DMC-MD 48 A-01	33
DMC-MD 48 AW-01	33

4 modules shells/ *Boîtiers 4 modules*	
Part number / *Reference*	**Mass** / *Masse* **g max.**
DMC-MD 80 A-01	27
DMC-MD 80 AW-01	27
DMC-MD 82 A-01	22
DMC-MD 82 AW-01	22
DMC-MD 84 A-01	28
DMC-MD 84 AW-01	28
DMC-MD 88 A-01	38
DMC-MD 88 AW-01	38

Receptacle coding component / *Noix de détrompage*	
Part number / *Reference*	**Mass** / *Masse* **g max.**
732-8021-** B	2,5

Plug coding component / *Clefs de détrompage*	
Part number / *Reference*	**Mass** / *Masse* **g max.**
732-8020-**	0,7

Multi-receptacles / *Platines multi-embases*	
Part number / *Reference*	**Mass** / *Masse* **g max.**
DMC-M 484-01	214
DMC-M 484-01 A	116
DMC-M 644-01	273
DMC-M 644-01 A	151
DMC-M 804-01	331
DMC-M 804-01 A	186
DMC-M 1044-01	375
DMC-M 1044-01 A	238

A : Lightened version - *A : Version allégée*

Accessoires 2 modules / *2 modules accessories*	
Part number / *Reference*	**Mass** / *Masse* **g max.**
732-8052-14A	25
732-8052-14WA	25

Accessoires 4 modules / *4 modules accessories*	
Part number / *Reference*	**Mass** / *Masse* **g max.**
732-8052-10A	34
732-8052-10WA	34

Round chimney / *Cheminées rondes*	
Part number / *Reference*	**Mass** / *Masse* **g max.**
732-8052-11A	1,5
732-8052-11WA	1,5

Double oval chimney / *Cheminées doubles*	
Part number / *Reference*	**Mass** / *Masse* **g max.**
732-8052-12A	3,5
732-8052-12WA	3,5

Blank chimney / *Obturateurs*	
Part number / *Reference*	**Mass** / *Masse* **g max.**
732-8052-13A	2,0
732-8052-13WA	2,0

Modules / *Modules*	
Part number / *Reference*	**Mass** / *Masse* **g max.**
DMC-M 20-22 A*	2,9
DMC-M 12-20 A*	2,9
DMC-M 08-16 A*	2,9
DMC-M 04-12 A*	2,9
DMC-M 01-08 A*	2,3
DMC-M 20-22 B*	3,7
DMC-M 12-20 B*	3,7
DMC-M 08-16 B*	3,7
DMC-M 04-12 B*	3,7
DMC-M 01-08 B*	3,3
DMC-M 00-00 P	2,9

DEUTSCH

CONNECTEURS ELECTRIQUES DEUTSCH

17, rue Lavoisier z.i. n° 2 B.P. 117 27091 EVREUX CEDEX 09 (FRANCE) - Tél.: +33 (0)2 32 23 57 00 - Fax : +33 (0)2 32 23 58 00
E-mail : ced@deutsch.net - Web : www.deutsch.net - ***Réf.: CC 732-41 E Edition Mars 2008***

Компания «ЭлектроПласт» предлагает заключение долгосрочных отношений при поставках импортных электронных компонентов на взаимовыгодных условиях!

Наши преимущества:

- Оперативные поставки широкого спектра электронных компонентов отечественного и импортного производства напрямую от производителей и с крупнейших мировых складов;
- Поставка более 17-ти миллионов наименований электронных компонентов;
- Поставка сложных, дефицитных, либо снятых с производства позиций;
- Оперативные сроки поставки под заказ (от 5 рабочих дней);
- Экспресс доставка в любую точку России;
- Техническая поддержка проекта, помощь в подборе аналогов, поставка прототипов;
- Система менеджмента качества сертифицирована по Международному стандарту ISO 9001;
- Лицензия ФСБ на осуществление работ с использованием сведений, составляющих государственную тайну;
- Поставка специализированных компонентов (Xilinx, Altera, Analog Devices, Intersil, Interpoint, Microsemi, Aeroflex, Peregrine, Syfer, Eurofarad, Texas Instrument, Miteq, Cobham, E2V, MA-COM, Hittite, Mini-Circuits,General Dynamics и др.);

Помимо этого, одним из направлений компании «ЭлектроПласт» является направление «Источники питания». Мы предлагаем Вам помощь Конструкторского отдела:

- Подбор оптимального решения, техническое обоснование при выборе компонента;
- Подбор аналогов;
- Консультации по применению компонента;
- Поставка образцов и прототипов;
- Техническая поддержка проекта;
- Защита от снятия компонента с производства.

Как с нами связаться

Телефон: 8 (812) 309 58 32 (многоканальный)
Факс: 8 (812) 320-02-42
Электронная почта: org@eplast1.ru
Адрес: 198099, г. Санкт-Петербург, ул. Калинина, дом 2, корпус 4, литера А.