THIS DRAWING IS UNPUBLISHED. RELEASED FOR PUBLICATION 20
© COPYRIGHT BY ALL RIGHTS RESERVED.

LOC	DIST
GP	00

REVISIONS

P	LTR	DESCRIPTION	DATE	DWN	APVD
	B1	REVISED PER ECO-11-005294	30APR11	RK	HMR

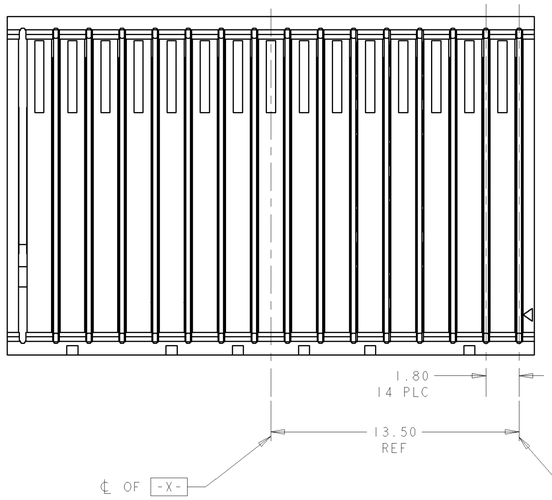

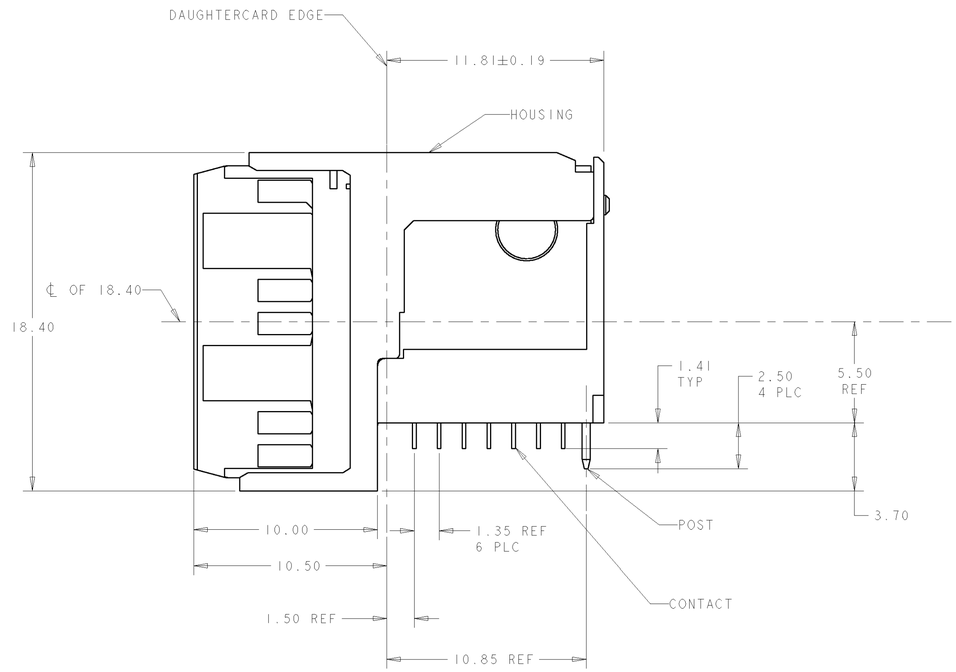

1. HOUSING: LCP, UL94V0, COLOR: BLACK.
CONTACT: PHOSPHOR BRONZE.
POST: BRASS WIRE

2. CONTACT: 0.76µm MIN GOLD IN CONTACT AREA.
0.5µm MIN TIN-LEAD ON COMPLIANT PORTION
OF PCB TAIL OVER 1.27µm MIN NICKEL OVER ALL.
POST: 1.27µm MIN NICKEL PLATED.

3. MANUFACTURING TOLERANCE FOR Ø0.46± 0.05
DIAMETER FINISHED HOLE WITH Sn/PB PLATING:

DRILLED HOLE = Ø0.55±0.02

COPPER PLATING = 0.025-0.050

Sn PB PLATING = 0.0038-0.0124

OR

MANUFACTURING TOLERANCE FOR Ø0.475± 0.05
DIAMETER FINISHED HOLE WITHOUT Sn/PB PLATING:

DRILLED HOLE = Ø0.55±0.02

COPPER PLATING = 0.025-0.050

4. SEE TABLE I FOR INTERCONNECTIONS TO
BACKPLANE CONNECTOR.

5. CONTACT: 0.76µm MIN GOLD IN CONTACT AREA.
0.5µm MIN TIN ON COMPLIANT PORTION
OF PCB TAIL OVER 1.27µm MIN NICKEL OVER ALL.
POST: 1.27µm MIN NICKEL PLATED.

TABLE I
INTERCONNECTIONS WITH BACKPLANE CONNECTOR 1410135

TYPICAL INTERCONNECTIONS FOR EACH EVEN-NUMBERED COLUMN (WAFER): 2,4,6,8,10,12,14,		
CONTACT USAGE	DAUGHTERCARD CONNECTOR PIN	BACKPLANE CONNECTOR PIN
SIGNAL PAIR	bx	cx
	cx	dx
SIGNAL PAIR	ex	gx
	fx	hx
GROUNDS	ax,dx,gx, (ALL COMMONED)	ax,bx,ex, fx, ix

TYPICAL INTERCONNECTIONS FOR EACH ODD-NUMBERED COLUMN (WAFER): 1,3,5,7,9,11,13,15		
CONTACT USAGE	DAUGHTERCARD CONNECTOR PIN	BACKPLANE CONNECTOR PIN
SIGNAL PAIR	ax	ax
	bx	bx
SIGNAL PAIR	dx	ex
	ex	fx
SIGNAL	gx	ix
GROUNDS	cx,fx (ALL COMMONED)	cx,dx,gx,hx

NOTE: "x" DESIGNATES THE COLUMN NUMBER

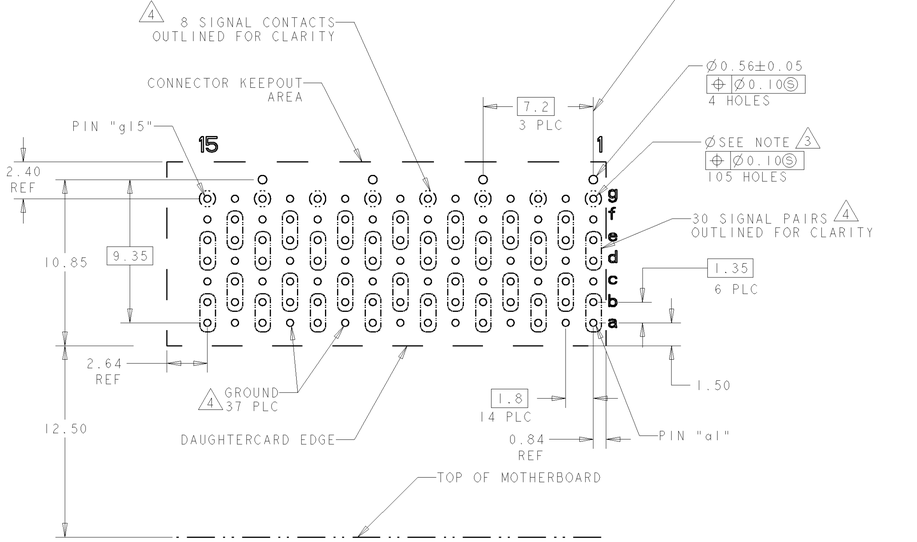

PC BOARD LAYOUT
(CONNECTOR SIDE)
SCALE 5:1

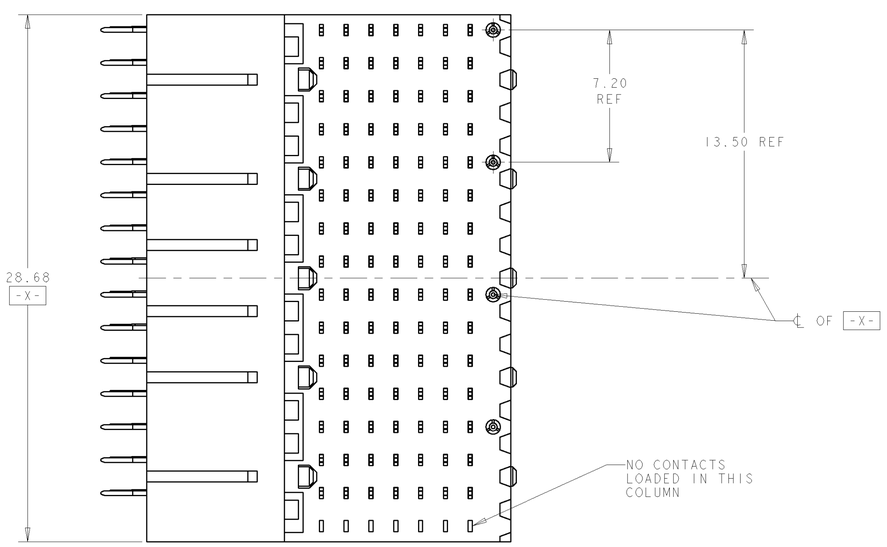

5	1410147-2
2	1410147-1
PLATING	PART NO

DIMENSIONS: mm	TOLERANCES UNLESS OTHERWISE SPECIFIED: 0 PLC ±- 1 PLC ±0.5 2 PLC ±0.13 3 PLC ±- 4 PLC ±- ANGLES ±1°0'	DWN R TREA 23OCT2003	TE Connectivity
		CHK J J CONSOLI 23OCT2003	
		APVD G GRIFFITH 14MAR2006	NAME RIGHT-ANGLE PLUG ASSEMBLY, VITA 41, 15 WAFER, CENTER, 20.3mm, MultiGig RT2, DAUGHTERCARD CONNECTOR
		PRODUCT SPEC 108-2072	
		APPLICATION SPEC 114-13056	SIZE A1 · CAGE CODE 00779 · DRAWING NO C-1410147 · RESTRICTED TO -
MATERIAL -1	FINISH -2	WEIGHT -	
		CUSTOMER DRAWING	SCALE 3:1 · SHEET 1 OF 1 · REV B1

Компания «ЭлектроПласт» предлагает заключение долгосрочных отношений при поставках импортных электронных компонентов на взаимовыгодных условиях!

Наши преимущества:

- Оперативные поставки широкого спектра электронных компонентов отечественного и импортного производства напрямую от производителей и с крупнейших мировых складов;
- Поставка более 17-ти миллионов наименований электронных компонентов;
- Поставка сложных, дефицитных, либо снятых с производства позиций;
- Оперативные сроки поставки под заказ (от 5 рабочих дней);
- Экспресс доставка в любую точку России;
- Техническая поддержка проекта, помощь в подборе аналогов, поставка прототипов;
- Система менеджмента качества сертифицирована по Международному стандарту ISO 9001;
- Лицензия ФСБ на осуществление работ с использованием сведений, составляющих государственную тайну;
- Поставка специализированных компонентов (Xilinx, Altera, Analog Devices, Intersil, Interpoint, Microsemi, Aeroflex, Peregrine, Syfer, Eurofarad, Texas Instrument, Miteq, Cobham, E2V, MA-COM, Hittite, Mini-Circuits,General Dynamics и др.);

Помимо этого, одним из направлений компании «ЭлектроПласт» является направление «Источники питания». Мы предлагаем Вам помощь Конструкторского отдела:

- Подбор оптимального решения, техническое обоснование при выборе компонента;
- Подбор аналогов;
- Консультации по применению компонента;
- Поставка образцов и прототипов;
- Техническая поддержка проекта;
- Защита от снятия компонента с производства.

Как с нами связаться

Телефон: 8 (812) 309 58 32 (многоканальный)
Факс: 8 (812) 320-02-42
Электронная почта: org@eplast1.ru
Адрес: 198099, г. Санкт-Петербург, ул. Калинина, дом 2, корпус 4, литера А.