VICOR CONFIDENTIAL

THIS DOCUMENT AND THE DATA DISCLOSED HEREIN OR HEREWITH IS NOT TO BE REPRODUCED, USED OR DISCLOSED IN WHOLE OR IN PART TO ANYONE WITHOUT THE PERMISSION OF VICOR CORP.

REVISIONS				
REV	DESCRIPTION		DATE	APPROVED
1	RELEASED PER E071233	REJH	06/15/07	EM
2	REVISED PER E090673C	AR	04/22/09	REJH
3	REVISED PER E064291	JS	09/10/09	REJH
4	REVISED PER E101310b	KUK	10/22/10	AR

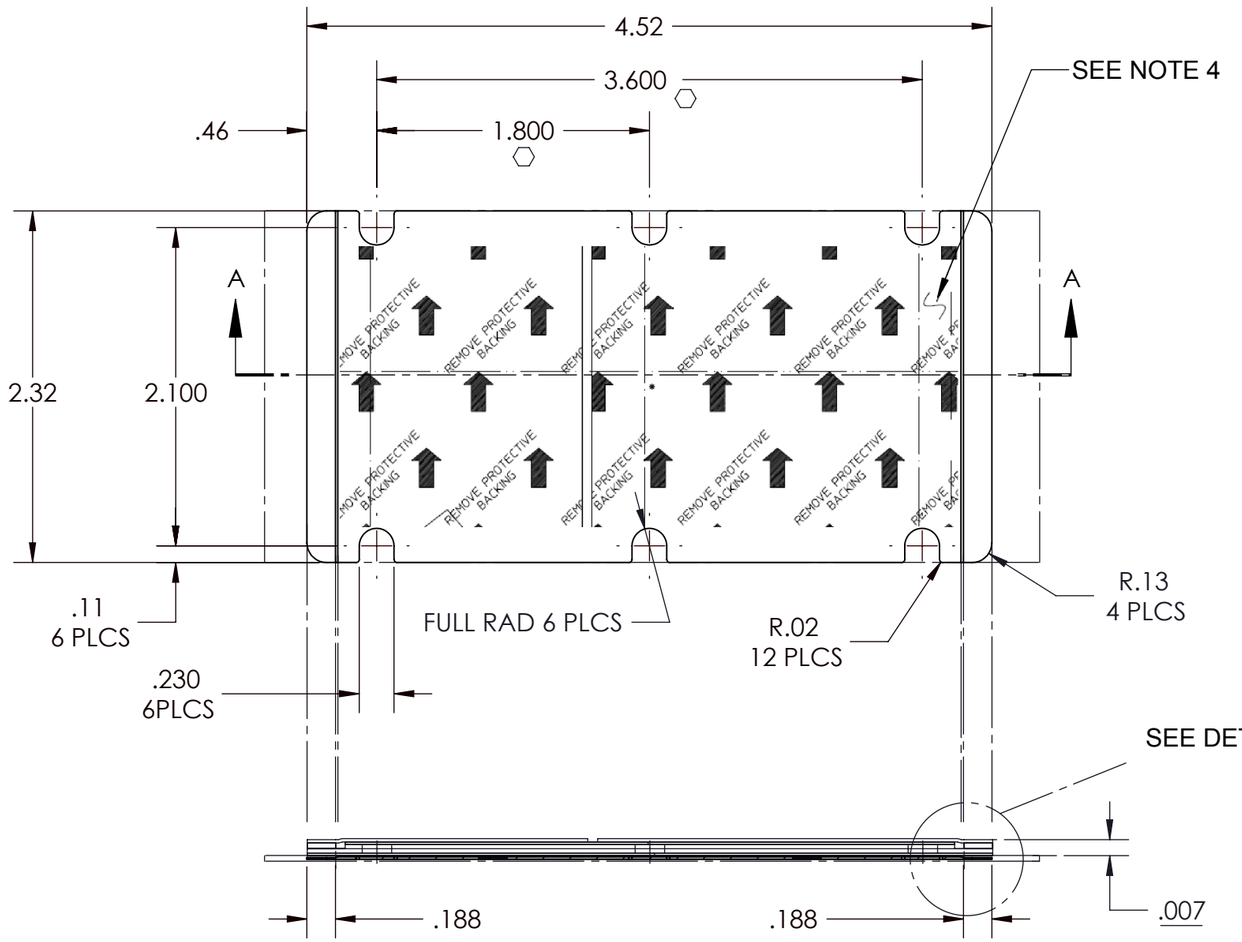

SECTION A-A

(VERTICAL THICKNESS IS NOT SHOWN TO SCALE)

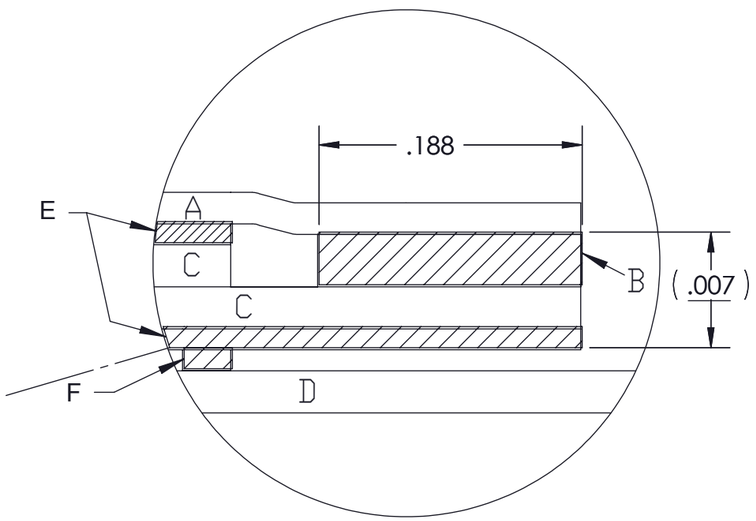

DETAIL :
A. SPLIT RELEASE LINER.
B. ADHESIVE STRIP; .0025 THICK .188 WIDE.
C. ALUMINUM ALLOY 1145-0; .002 THICK.
D. ROLL CARRIER WITH ADHESIVE STRIP BONDING.
E. PHASE CHANGE THERMAL COMPOUND.
F. ADHESIVE STRIPS ON ROLL CARRIER.

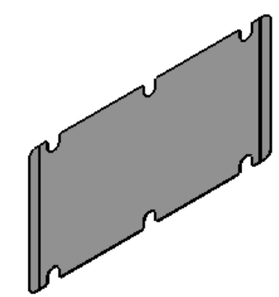

NOTES:
1. ⬡ MATERIAL: MAKE FROM HENKEL AL-2-45H-232.
2. ⬡ THICKNESS: .007±.001.
3. SEE DETAIL FOR ASSY ORDER.
4. FOR ARTWORK SHOWN HERE SEE DWG# 20200.
5. ⬡ DENOTE CRITICAL CHARACTERISTIC FOR LOT INSPECTION.
6. RoHS COMPLIANT PER CST-0001 LATEST REVISION.
7. PRIOR TO ASSEMBLY, PRODUCTS SHALL BE STORED IN A COOL, DRY LOCATION IN ORIGINAL PACKAGING AT TEMPERATURES BELOW 40±C (104±F). UNDER THESE CONDITIONS THE SHELF LIFE IS INDEFINITE. THERMMATE PADS CAN BE PRE-APPLIED TO BASEPLATES OR HEAT SINKS WHICH ARE THEN SHIPPED TO A FINAL ASSEMBLY LOCATION, AS LONG AS THE TEMPERATURE DOES NOT EXCEED THE LEVEL INDICATED ABOVE.

DRAWN	DATE
RCM	8/20/98

MATERIAL

FINISH

UNLESS OTHERWISE SPECIFIED DIMENSIONS ARE INCH [MM]
TOLERANCES ARE:
DECIMALS — ANGLES
X.XX [X.X] = ±0.01 [0.25] — ±1°
X.XXX [X.XX] = ±0.005 [0.127]

THIRD ANGLE PROJECTION

DO NOT SCALE DRAWING

VICOR — SWD

THERMAL INTERFACE PAD
THERMATE (VI-200)
P/N 20266

SIZE	CAGE CODE	DWG NO	REV
B	67131	19459	4

SCALE 1: 1 — SHEET 1 OF 1

Компания «ЭлектроПласт» предлагает заключение долгосрочных отношений при поставках импортных электронных компонентов на взаимовыгодных условиях!

Наши преимущества:

- Оперативные поставки широкого спектра электронных компонентов отечественного и импортного производства напрямую от производителей и с крупнейших мировых складов;
- Поставка более 17-ти миллионов наименований электронных компонентов;
- Поставка сложных, дефицитных, либо снятых с производства позиций;
- Оперативные сроки поставки под заказ (от 5 рабочих дней);
- Экспресс доставка в любую точку России;
- Техническая поддержка проекта, помощь в подборе аналогов, поставка прототипов;
- Система менеджмента качества сертифицирована по Международному стандарту ISO 9001;
- Лицензия ФСБ на осуществление работ с использованием сведений, составляющих государственную тайну;
- Поставка специализированных компонентов (Xilinx, Altera, Analog Devices, Intersil, Interpoint, Microsemi, Aeroflex, Peregrine, Syfer, Eurofarad, Texas Instrument, Miteq, Cobham, E2V, MA-COM, Hittite, Mini-Circuits,General Dynamics и др.);

Помимо этого, одним из направлений компании «ЭлектроПласт» является направление «Источники питания». Мы предлагаем Вам помощь Конструкторского отдела:

- Подбор оптимального решения, техническое обоснование при выборе компонента;
- Подбор аналогов;
- Консультации по применению компонента;
- Поставка образцов и прототипов;
- Техническая поддержка проекта;
- Защита от снятия компонента с производства.

Как с нами связаться

Телефон: 8 (812) 309 58 32 (многоканальный)
Факс: 8 (812) 320-02-42
Электронная почта: org@eplast1.ru
Адрес: 198099, г. Санкт-Петербург, ул. Калинина, дом 2, корпус 4, литера А.