THIS DRAWING IS A CONTROLLED DOCUMENT FOR TYCO ELECTRONICS CORPORATION
IT IS SUBJECT TO CHANGE AND THE CONTROLLING ENGINEERING ORGANIZATION
SHOULD BE CONTACTED FOR THE LATEST REVISION.

LOC	DIST
E	B

REVISIONS

P	LTR	DESCRIPTION	DATE	DWN	APVD
	BA	NEW RELEASE	08-Sep-08	SM	St.P

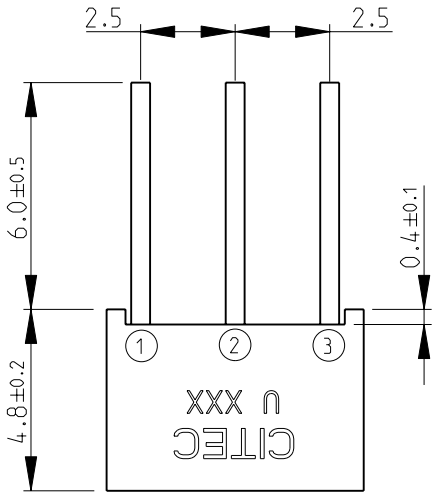

1 TOP ADJUSTMENT SLOT:
Length-2.8, Width-0.6, Depth-0.9

2 FOR FURTHER INFORMATION SEE DATA SHEET FOR 4275 SERIES-PROFESSIONAL TRIMMERS

RoHS Compliant

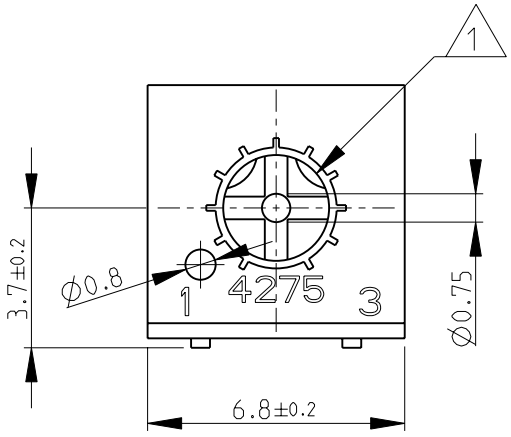

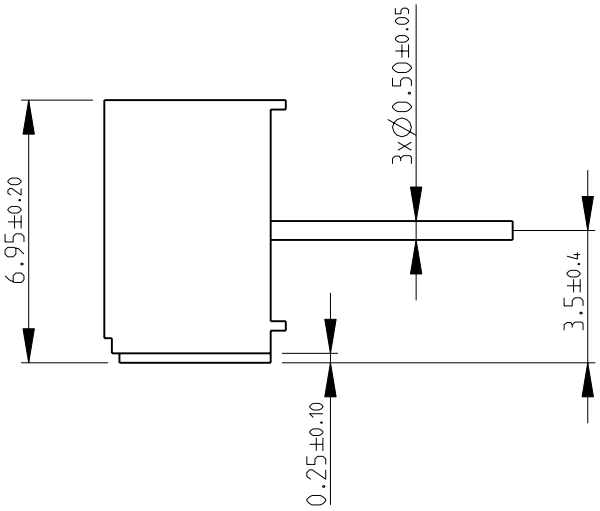

PCB MOUNTING DETAILS

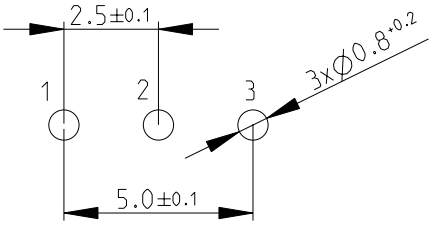

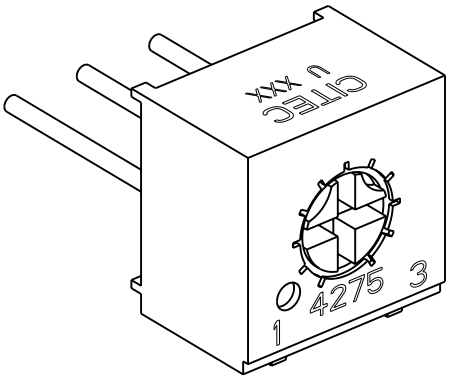

THIS DRAWING IS UNPUBLISHED. © COPYRIGHT 2008 BY TYCO ELECTRONICS CORPORATION. ALL RIGHTS RESERVED. RELEASED FOR PUBLICATION 2008

DIMENSIONS: mm	DWN SUBHASH.M 08-Sep-08	MATERIAL –	FINISH –
TOLERANCES UNLESS OTHERWISE SPECIFIED:	CHK PRAKASH.S 08-Sep-08	Tyco Electronics	Tyco Electronics Corporation, Dorcan, Swindon, SN3 5HH
0 PLC ±0.2 1 PLC ±0.1 2 PLC ±- 3 PLC ±- 4 PLC ±- ANGLES ±5°	APVD STEPHEN.P 08-Sep-08	NAME	PROFESSIONAL TRIMMERS SERIES 4275U
	PRODUCT SPEC –	SIZE A4 / CAGE CODE 00779	DRAWING NO C-1623901 / RESTRICTED TO –
	APPLICATION SPEC –		
	WEIGHT –		
	CUSTOMER DRAWING	SCALE 5:1	SHEET 1 OF 1 / REV BA

AMP 1469-35 REV 31MAR2000

Pro/ENGINEER DRAWING

Компания «ЭлектроПласт» предлагает заключение долгосрочных отношений при поставках импортных электронных компонентов на взаимовыгодных условиях!

Наши преимущества:

- Оперативные поставки широкого спектра электронных компонентов отечественного и импортного производства напрямую от производителей и с крупнейших мировых складов;
- Поставка более 17-ти миллионов наименований электронных компонентов;
- Поставка сложных, дефицитных, либо снятых с производства позиций;
- Оперативные сроки поставки под заказ (от 5 рабочих дней);
- Экспресс доставка в любую точку России;
- Техническая поддержка проекта, помощь в подборе аналогов, поставка прототипов;
- Система менеджмента качества сертифицирована по Международному стандарту ISO 9001;
- Лицензия ФСБ на осуществление работ с использованием сведений, составляющих государственную тайну;
- Поставка специализированных компонентов (Xilinx, Altera, Analog Devices, Intersil, Interpoint, Microsemi, Aeroflex, Peregrine, Syfer, Eurofarad, Texas Instrument, Miteq, Cobham, E2V, MA-COM, Hittite, Mini-Circuits,General Dynamics и др.);

Помимо этого, одним из направлений компании «ЭлектроПласт» является направление «Источники питания». Мы предлагаем Вам помощь Конструкторского отдела:

- Подбор оптимального решения, техническое обоснование при выборе компонента;
- Подбор аналогов;
- Консультации по применению компонента;
- Поставка образцов и прототипов;
- Техническая поддержка проекта;
- Защита от снятия компонента с производства.

Как с нами связаться

Телефон: 8 (812) 309 58 32 (многоканальный)
Факс: 8 (812) 320-02-42
Электронная почта: org@eplast1.ru
Адрес: 198099, г. Санкт-Петербург, ул. Калинина, дом 2, корпус 4, литера А.