THIS DRAWING IS UNPUBLISHED. RELEASED FOR PUBLICATION 20
© COPYRIGHT 20 BY TYCO ELECTRONICS CORPORATION. ALL RIGHTS RESERVED.

LOC	DIST
DF	A5

REVISIONS

P	LTR	DESCRIPTION	DATE	DWN	APVD
	A	REV PER ECO-07-011604	22JUN07	BH	RW

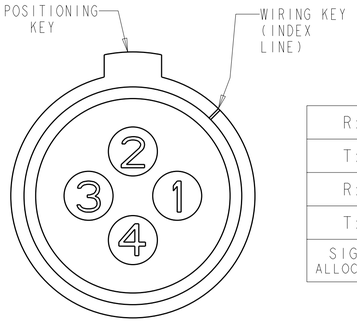

Rx-	4
Tx-	3
Rx+	2
Tx+	1
SIGNAL ALLOCATION	CAVITY NUMBER

CONTACT CAVITY NUMBERING
STANDARD CAVITY NUMBER ASSIGNMENT

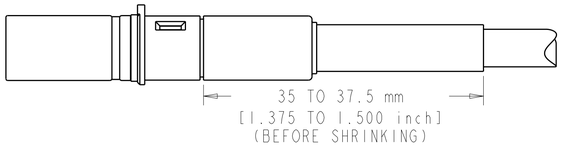

1811010-1 QUADRAX SOCKET ASSEMBLY SHOWN WITH ADHESIVE-LINED POLYOLEFIN HEAT-SHRINK TUBING INSTALLED. TYCO ELECTRONICS/RAYCHEM BULK TUBING PART NUMBER 4-1191401-7.

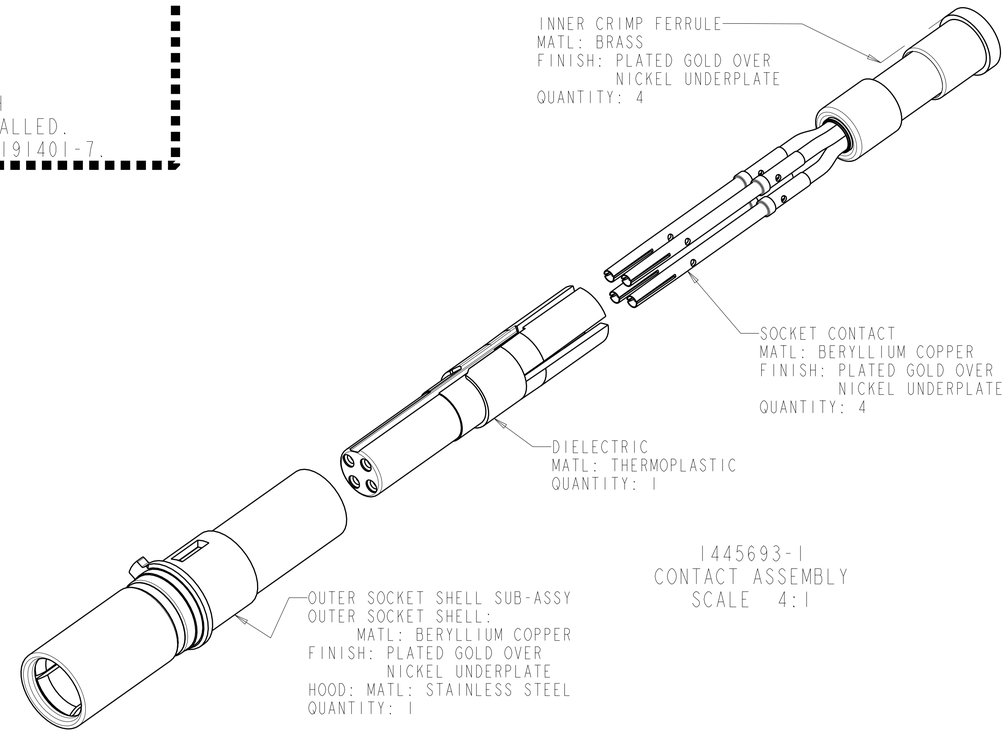

1445693-1
CONTACT ASSEMBLY
SCALE 4:1

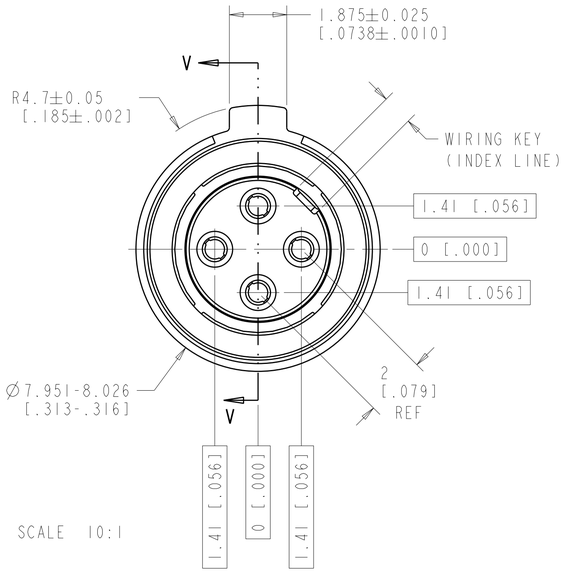

SCALE 10:1

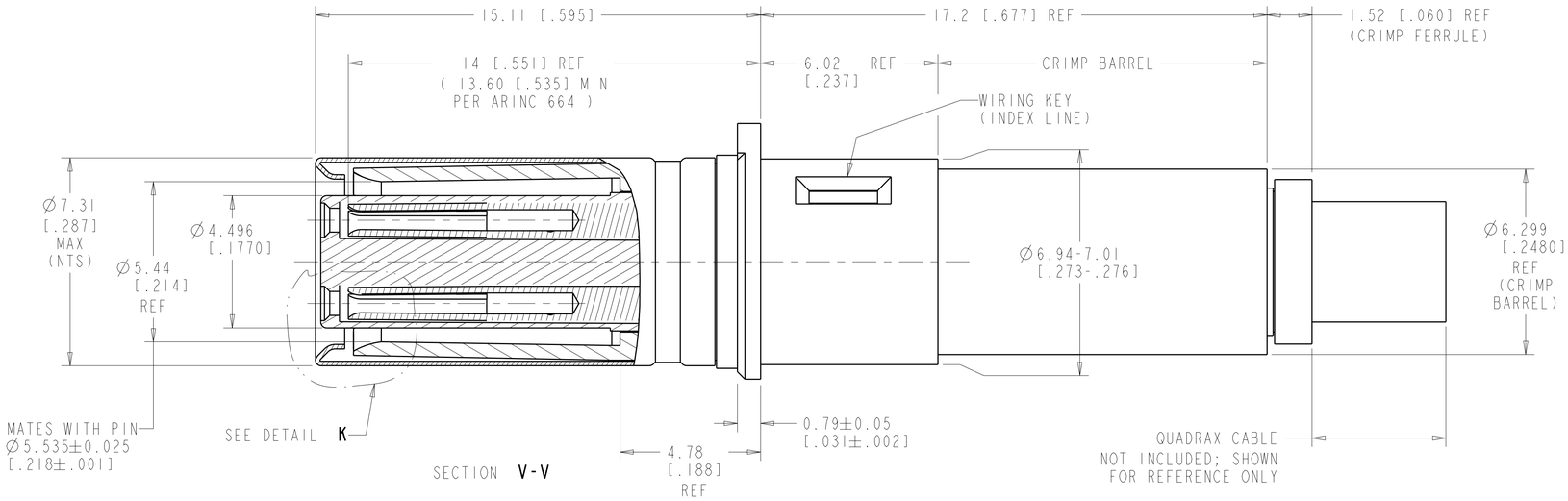

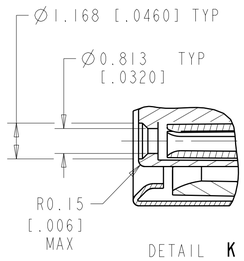

DETAIL K
SCALE 10:1

1. COMPONENTS ARE PACKAGED IN KIT FORM. CABLE PURCHASED SEPARATELY.
2. ASSEMBLY PER APPLICATION SPECIFICATION 114-13123.
3. USE INSERTION-EXTRACTION TOOL TYCO P/N 1738894-1.

QUADRAX SOCKET CONTACT 1445693-1 WITH HEAT-SHRINK TUBING	1811010-1
DESCRIPTION	PART NO.

THIS DRAWING IS A CONTROLLED DOCUMENT FOR TYCO ELECTRONICS CORPORATION. IT IS SUBJECT TO CHANGE AND THE CONTROLLING ENGINEERING ORGANIZATION SHOULD BE CONTACTED FOR THE LATEST REVISION.

DIMENSIONS: mm [INCH]

TOLERANCES UNLESS OTHERWISE SPECIFIED:
0 PLC ±-
1 PLC ±0.2 [.008]
2 PLC ±0.13 [.005]
3 PLC ±0.051 [.002]
4 PLC ±-
ANGLES ±-
FINISH -

MATERIAL - -

DWN 09June04 James M. Sabo
CHK 09June04 W.H. BERNHART
APVD 09June04 W.H. BERNHART
PRODUCT SPEC -
APPLICATION SPEC -
WEIGHT -

tyco Electronics
Tyco Electronics
Harrisburg, PA 17105-3608

NAME QUADRAX SOCKET KIT WITH HEAT-SHRINK TUBING

SIZE	CAGE CODE	DRAWING NO	RESTRICTED TO
A1	00779	C-1811010	-

CUSTOMER DRAWING | SCALE 10:1 | SHEET 1 OF 1 | REV A

Компания «ЭлектроПласт» предлагает заключение долгосрочных отношений при поставках импортных электронных компонентов на взаимовыгодных условиях!

Наши преимущества:

- Оперативные поставки широкого спектра электронных компонентов отечественного и импортного производства напрямую от производителей и с крупнейших мировых складов;
- Поставка более 17-ти миллионов наименований электронных компонентов;
- Поставка сложных, дефицитных, либо снятых с производства позиций;
- Оперативные сроки поставки под заказ (от 5 рабочих дней);
- Экспресс доставка в любую точку России;
- Техническая поддержка проекта, помощь в подборе аналогов, поставка прототипов;
- Система менеджмента качества сертифицирована по Международному стандарту ISO 9001;
- Лицензия ФСБ на осуществление работ с использованием сведений, составляющих государственную тайну;
- Поставка специализированных компонентов (Xilinx, Altera, Analog Devices, Intersil, Interpoint, Microsemi, Aeroflex, Peregrine, Syfer, Eurofarad, Texas Instrument, Miteq, Cobham, E2V, MA-COM, Hittite, Mini-Circuits,General Dynamics и др.);

Помимо этого, одним из направлений компании «ЭлектроПласт» является направление «Источники питания». Мы предлагаем Вам помощь Конструкторского отдела:

- Подбор оптимального решения, техническое обоснование при выборе компонента;
- Подбор аналогов;
- Консультации по применению компонента;
- Поставка образцов и прототипов;
- Техническая поддержка проекта;
- Защита от снятия компонента с производства.

Как с нами связаться

Телефон: 8 (812) 309 58 32 (многоканальный)
Факс: 8 (812) 320-02-42
Электронная почта: org@eplast1.ru
Адрес: 198099, г. Санкт-Петербург, ул. Калинина, дом 2, корпус 4, литера А.