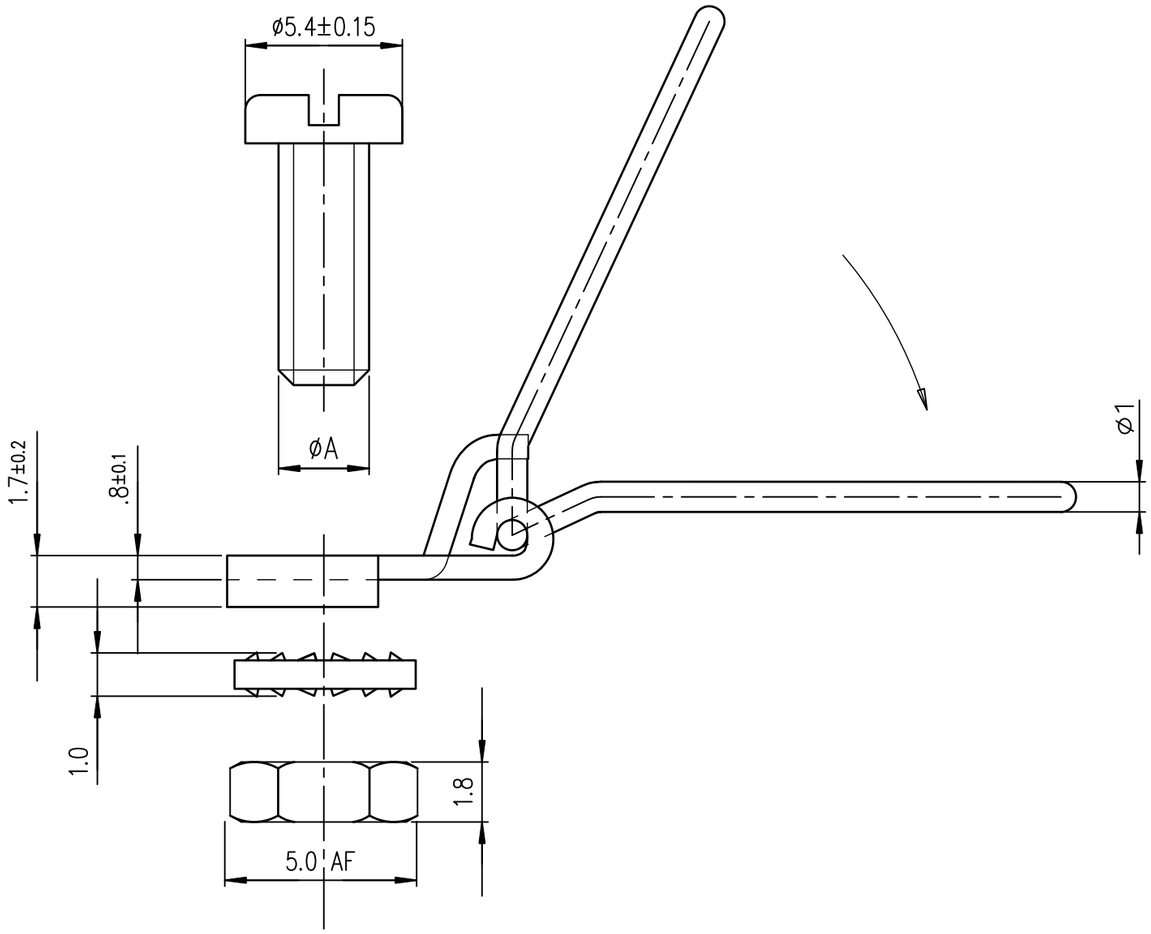

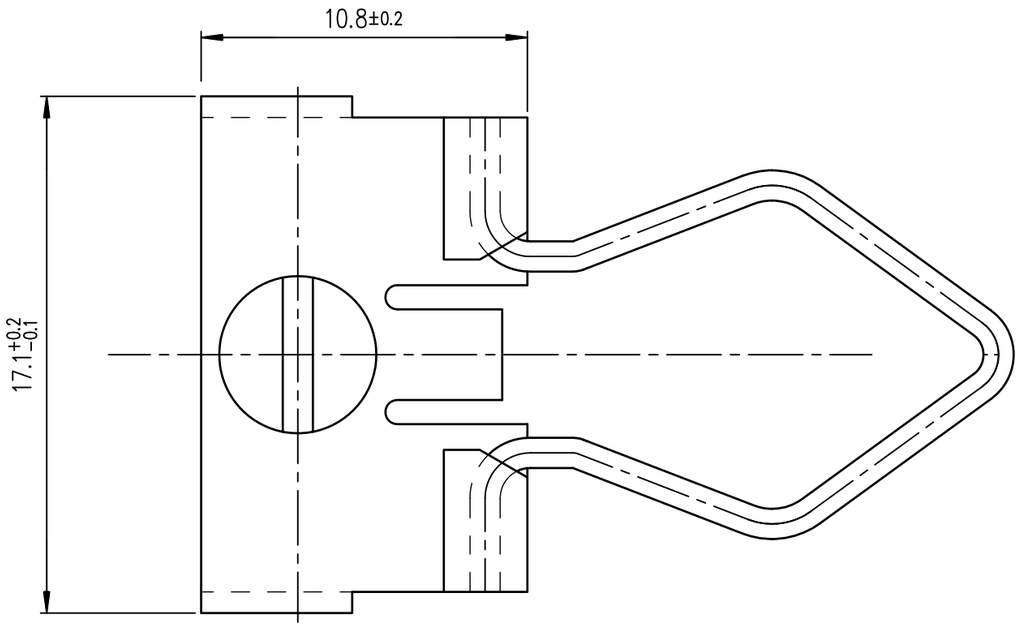

86552101	M3	per 2
86552101LF	M3	per 2
86552097	M3	per 100
86552097LF	M3	per 100
PART NUMBER	øA	PACKAGING

NOTE1: RoHS INFORMATIONS

- The "LF" product meets European union Directives and other country regulations as described in GS-47-0004.
- The product is not intented to be exposed to a manufacturing solder process.
- LF Plating: Zinc Cr3+
- Non LF Plating: Zinc Cr6+
- Packaging spec: see GS-14-920.

ltr	ecn no	dr	date
A	LS05-0123	LGO	2006/01/12
B	LS06-0095	LGO	2006/06/26
C	I11-0022	AMR	2011/01/25
D	I11-0138	AMR	2011/07/16
E	I11-0147	AMR	2011/08/09
F	I11-0153	AMR	2011/08/24
G	ELX-I-15214	MP	2013/07/11

sheet index	revision	G
	sheet	1

mat'l. code: -

surface: ISO 1302

tolerance: ISO 406 ISO 1101

tolerances unless otherwise specified

angles: 2°

linear: .0±.0.1 / .00±0.1 / .000±0.1

projection: MM

scale 5

dr	GOISNARD	2006/01/12
engr	MITHUN PAUL	2013/07/11
chr	MITHUN PAUL	2013/07/11
appd	BIJU K PAUL	2013/07/11

product family: D-SUB

title: LEVER LOCKS MALE

-

dwg no: C01-8655-1672

sheet 1 of 1

size: A3

type: Product Customer Drawing

form: A3

FCIconnect.com
Copyright FCI

Компания «ЭлектроПласт» предлагает заключение долгосрочных отношений при поставках импортных электронных компонентов на взаимовыгодных условиях!

Наши преимущества:

- Оперативные поставки широкого спектра электронных компонентов отечественного и импортного производства напрямую от производителей и с крупнейших мировых складов;
- Поставка более 17-ти миллионов наименований электронных компонентов;
- Поставка сложных, дефицитных, либо снятых с производства позиций;
- Оперативные сроки поставки под заказ (от 5 рабочих дней);
- Экспресс доставка в любую точку России;
- Техническая поддержка проекта, помощь в подборе аналогов, поставка прототипов;
- Система менеджмента качества сертифицирована по Международному стандарту ISO 9001;
- Лицензия ФСБ на осуществление работ с использованием сведений, составляющих государственную тайну;
- Поставка специализированных компонентов (Xilinx, Altera, Analog Devices, Intersil, Interpoint, Microsemi, Aeroflex, Peregrine, Syfer, Eurofarad, Texas Instrument, Miteq, Cobham, E2V, MA-COM, Hittite, Mini-Circuits,General Dynamics и др.);

Помимо этого, одним из направлений компании «ЭлектроПласт» является направление «Источники питания». Мы предлагаем Вам помощь Конструкторского отдела:

- Подбор оптимального решения, техническое обоснование при выборе компонента;
- Подбор аналогов;
- Консультации по применению компонента;
- Поставка образцов и прототипов;
- Техническая поддержка проекта;
- Защита от снятия компонента с производства.

Как с нами связаться

Телефон: 8 (812) 309 58 32 (многоканальный)
Факс: 8 (812) 320-02-42
Электронная почта: org@eplast1.ru
Адрес: 198099, г. Санкт-Петербург, ул. Калинина, дом 2, корпус 4, литера А.