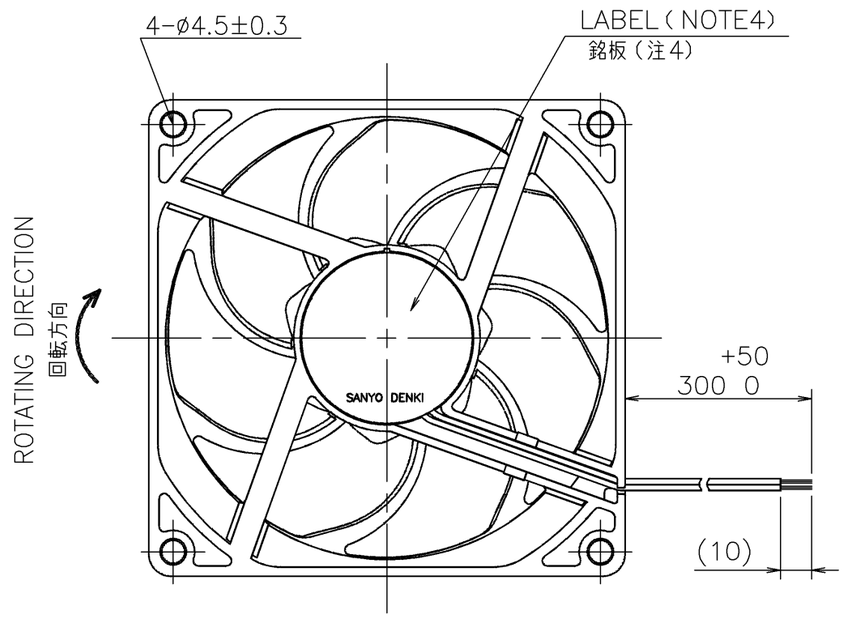

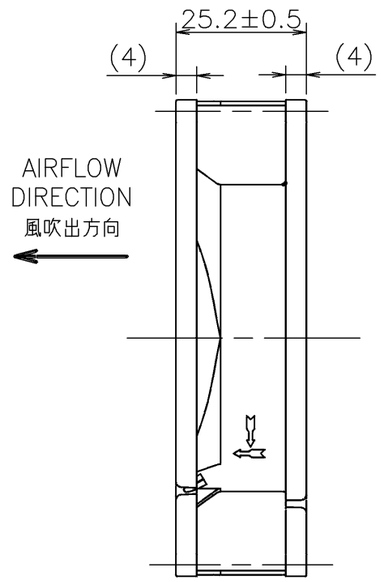

LEAD WIRE
リード線
UL1007 AWG26

⊕ RED 赤

⊖ BLACK 黒

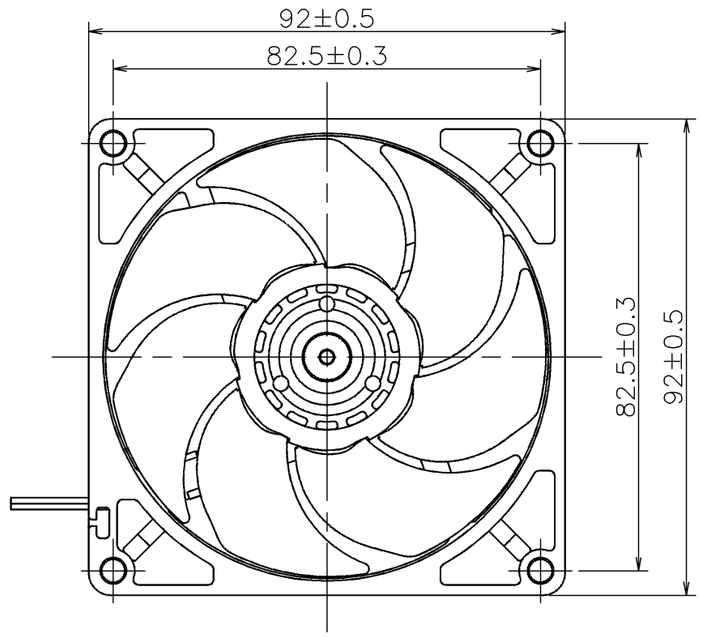

RATED VOLTAGE 定格電圧	12 V DC
OPERATING VOLTAGE 使用電圧範囲	10.2 V DC ～ 13.8 V DC
RATED CURRENT 定格電流	0.11 A AT 12 V DC （DC12 Vにて）
RATED SPEED 定格回転速度	2400 min^{-1} AT 12 V DC （NOMINAL） （DC12 Vにて） （中心値）
INSULATION RESISTANCE 絶縁抵抗	10 MΩ MIN. AT 500 V DC （NOTE2） DC500 Vメガーにて10 MΩ以上 （注2）
DIELECTRIC STRENGTH 絶縁耐圧	1 MINUTE AT 500 V AC, 50／60 Hz （NOTE2） AC50／60 Hz, 500 Vにて1分間耐えること （注2）
OPERATING TEMP. 使用温度範囲	−20 ℃ ～ +70 ℃
SOUND PRESSURE LEVEL 音圧レベル	24 dB(A) （NOMINAL）（NOTE1） （中心値）（注1）
MASS 質量	APPROX. 125 g 約
MATERIAL 材質	FRAME, IMPELLER : PLASTICS フレーム･羽根 : 樹脂成形品
BEARING SYSTEM 軸受	2 BALL BEARINGS ボールベアリング

NOTE:
注

1. MEASURED AT 1 m DISTANCE FROM THE AIR INLET.
   ファン吸込側より1 mにて測定する。
2. MEASURED BETWEEN THE LEAD WIRES AND THE FRAME.
   リード線導体部とフレームとの間。
3. MOTOR IS PROTECTED FROM DAMAGE OF LOCKED ROTOR CONDITION AT THE OPERATING VOLTAGE.
   ファン拘束時焼損の恐れはない。
4. PRINT PRODUCT NAME, MODEL No., MANUFACTURER, AND MANUFACTURED DATE ETC.
   品名，型名，製造会社名 及び 製造年月日等を表示する。

PERFORMANCE CURVES

風量－静圧特性例

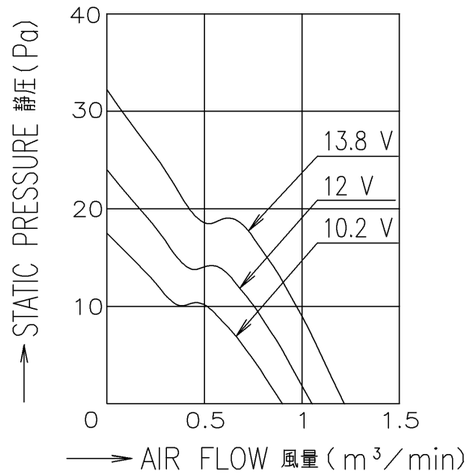

				承認 APPROVED BY H.KURIBAYASHI 18-04-09	12 V M SPEED Mスピード
			単位 UNIT mm	審査 CHECKED TO.NAKAMURA 18-04-09	名称 TITLE San Ace 92(9GA) RIBBED サンエース92 9GAタイプ リブ付
A	新規作成	岩下 18-04-05	尺度 SCALE	設計 DESIGNED BY T.WASHITA 18-04-05	
記号 REV.	記事 DESCRIPTION	日付 DATE		図番 DWG NO. 9GA0912M402	REV. A

REFERENCE ONLY

山洋電気株式会社
SANYO DENKI CO.,LTD.

A3G-F1

D12K,E0 | 01000983

Компания «ЭлектроПласт» предлагает заключение долгосрочных отношений при поставках импортных электронных компонентов на взаимовыгодных условиях!

Наши преимущества:

- Оперативные поставки широкого спектра электронных компонентов отечественного и импортного производства напрямую от производителей и с крупнейших мировых складов;
- Поставка более 17-ти миллионов наименований электронных компонентов;
- Поставка сложных, дефицитных, либо снятых с производства позиций;
- Оперативные сроки поставки под заказ (от 5 рабочих дней);
- Экспресс доставка в любую точку России;
- Техническая поддержка проекта, помощь в подборе аналогов, поставка прототипов;
- Система менеджмента качества сертифицирована по Международному стандарту ISO 9001;
- Лицензия ФСБ на осуществление работ с использованием сведений, составляющих государственную тайну;
- Поставка специализированных компонентов (Xilinx, Altera, Analog Devices, Intersil, Interpoint, Microsemi, Aeroflex, Peregrine, Syfer, Eurofarad, Texas Instrument, Miteq, Cobham, E2V, MA-COM, Hittite, Mini-Circuits,General Dynamics и др.);

Помимо этого, одним из направлений компании «ЭлектроПласт» является направление «Источники питания». Мы предлагаем Вам помощь Конструкторского отдела:

- Подбор оптимального решения, техническое обоснование при выборе компонента;
- Подбор аналогов;
- Консультации по применению компонента;
- Поставка образцов и прототипов;
- Техническая поддержка проекта;
- Защита от снятия компонента с производства.

Как с нами связаться

Телефон: 8 (812) 309 58 32 (многоканальный)
Факс: 8 (812) 320-02-42
Электронная почта: org@eplast1.ru
Адрес: 198099, г. Санкт-Петербург, ул. Калинина, дом 2, корпус 4, литера А.