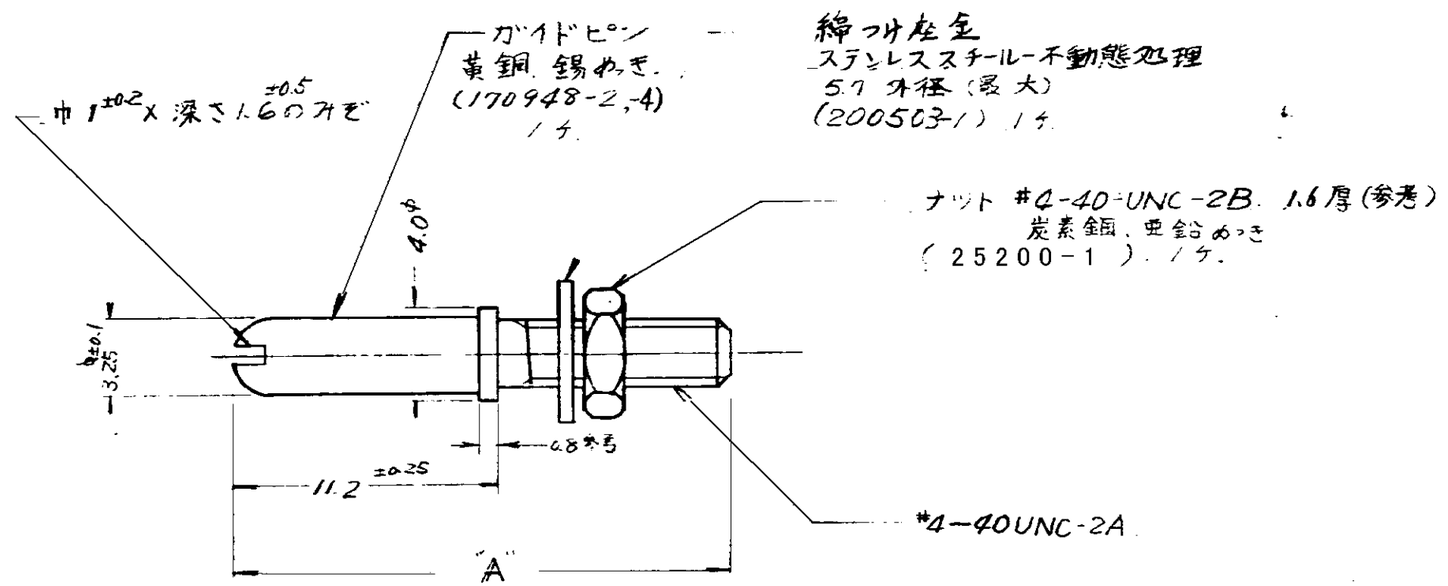

171082 -2	24.2
171082 -1	21.2
部品番号	A

-1 : 類似品 NO 200833-4

LTR.	REVISION RECORD	DR	CHK	DATE
E	REVISED FJD0-0320-04	Y.Y	D.M	13SEP 04
D.	ADDED PER ECN J83-6901			1/5 '88
D	ECN J82-[illegible]			
C	ECN J6-3956			
B	REVISED [illegible]			
A	REVISED [illegible]			
0	RELEASED			

C-171082

REQUIRED PER ASSEMBLY

番号 NUMBER | 名称 NAME | 備考 REMARKS

© 1971 BY AMP JAPAN, LTD. ALL RIGHTS RESERVED. AMP PRODUCTS COVERED BY PATENTS AND/OR PATENTS PENDING

参考図面

上参照

上参照

DR

CHK 8/30/71

DE

APP

tyco Electronics

Tyco Electronics AMP K.K
Kawasaki, Japan

SCALE 4-1

J | B | C-171082 | E

コーナーガイドピン

PRINT DIST

AMP J 03C-2

8 7 6 5 4 3 2 1

D C B A

Компания «ЭлектроПласт» предлагает заключение долгосрочных отношений при поставках импортных электронных компонентов на взаимовыгодных условиях!

Наши преимущества:

- Оперативные поставки широкого спектра электронных компонентов отечественного и импортного производства напрямую от производителей и с крупнейших мировых складов;
- Поставка более 17-ти миллионов наименований электронных компонентов;
- Поставка сложных, дефицитных, либо снятых с производства позиций;
- Оперативные сроки поставки под заказ (от 5 рабочих дней);
- Экспресс доставка в любую точку России;
- Техническая поддержка проекта, помощь в подборе аналогов, поставка прототипов;
- Система менеджмента качества сертифицирована по Международному стандарту ISO 9001;
- Лицензия ФСБ на осуществление работ с использованием сведений, составляющих государственную тайну;
- Поставка специализированных компонентов (Xilinx, Altera, Analog Devices, Intersil, Interpoint, Microsemi, Aeroflex, Peregrine, Syfer, Eurofarad, Texas Instrument, Miteq, Cobham, E2V, MA-COM, Hittite, Mini-Circuits,General Dynamics и др.);

Помимо этого, одним из направлений компании «ЭлектроПласт» является направление «Источники питания». Мы предлагаем Вам помощь Конструкторского отдела:

- Подбор оптимального решения, техническое обоснование при выборе компонента;
- Подбор аналогов;
- Консультации по применению компонента;
- Поставка образцов и прототипов;
- Техническая поддержка проекта;
- Защита от снятия компонента с производства.

Как с нами связаться

Телефон: 8 (812) 309 58 32 (многоканальный)
Факс: 8 (812) 320-02-42
Электронная почта: org@eplast1.ru
Адрес: 198099, г. Санкт-Петербург, ул. Калинина, дом 2, корпус 4, литера А.