SMP-MAX FEMALE SLIDE TYPE - SMP FEMALE STRAIGHT ADAPTER

R191.996.110

Série : **ADAPTER**

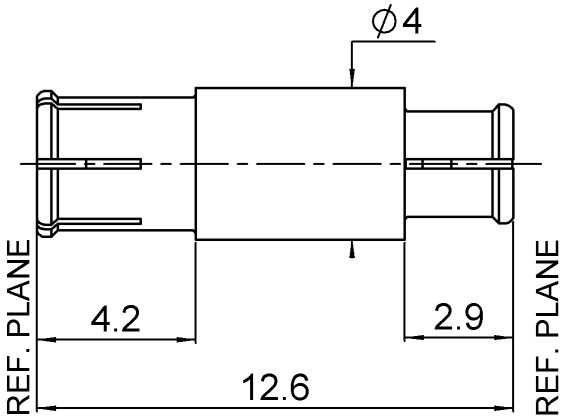

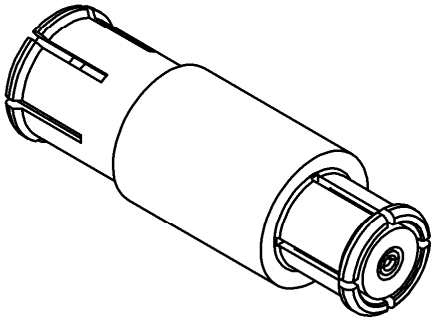

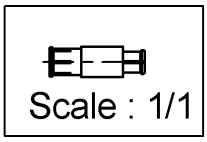

All dimensions are in mm.

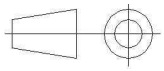

COMPONENTS	MATERIALS	PLATING (µm)
BODY	**BERYLLIUM COPPER**	**NPGR**
CENTER CONTACT	**BERYLLIUM COPPER**	**NPGR**
OUTER CONTACT		
INSULATOR	**PTFE**	
GASKET		
OTHERS PARTS		
-	-	-
-	-	-

Issue : 1107 A

In the effort to improve our products, we reserve the rights to make changes judged to be necessary.

RADIALL

SMP-MAX FEMALE SLIDE TYPE - SMP FEMALE STRAIGHT ADAPTER

R191.996.110

Série : **ADAPTER**

PACKAGING

Standard	Unit	Other
100	**'W' option**	**Contact us**

SPECIFICATION

ELECTRICAL CHARACTERISTICS

Impedance			**50**	Ω
Frequency			**0-6**	GHz
VSWR	**1.25***	+	**0,0000**	x F(GHz) Maxi
Insertion loss			**0.15***	√F(GHz) dB Maxi
RF leakage		- (	**NA**	- F(GHz)) dB Maxi
Voltage rating			**335**	Veff Maxi
Dielectric withstanding voltage			**500**	Veff mini
Insulation resistance			**5000**	MΩ mini

ENVIRONMENTAL

Operating	**-55/+125**	° C
Hermetic seal	**NA**	Atm.cm3/s
Panel leakage	**NA**	

MECHANICAL CHARACTERISTICS

Center contact retention			
Axial force – Mating end		**7**	N mini
Axial force – Opposite end		**7**	N mini
Torque		**NA**	N.cm mini
Recommended torque			
Mating	**SMP-MAX**	**0**	N.cm
	SMP-COM	**0**	N.cm
		0	N.cm
Panel nut		**NA**	N.cm
Mating life		**100**	Cycles mini
Weight		**0,6230**	g

OTHER CHARACTERISTICS

*VSWR: up to 3GHz; 3-6GHz,1.35max

*Coaxial Transmission Line Only

*Slide type receptacle+Bullet+Snap type receptacle

Typical VSWR(Board to Board connection):
0-3GHz, 1.2max

Power handling (typical) : >120W@3GHz at 25°C

Radial working angle: 3°min

Axial working range : 2mm

Issue : 1107 A

In the effort to improve our products, we reserve the rights to make changes judged to be necessary.

RADIALL

SMP-MAX FEMALE SLIDE TYPE - SMP FEMALE STRAIGHT ADAPTER

R191.996.110

Série : **ADAPTER**

SMP-MAX connecting range

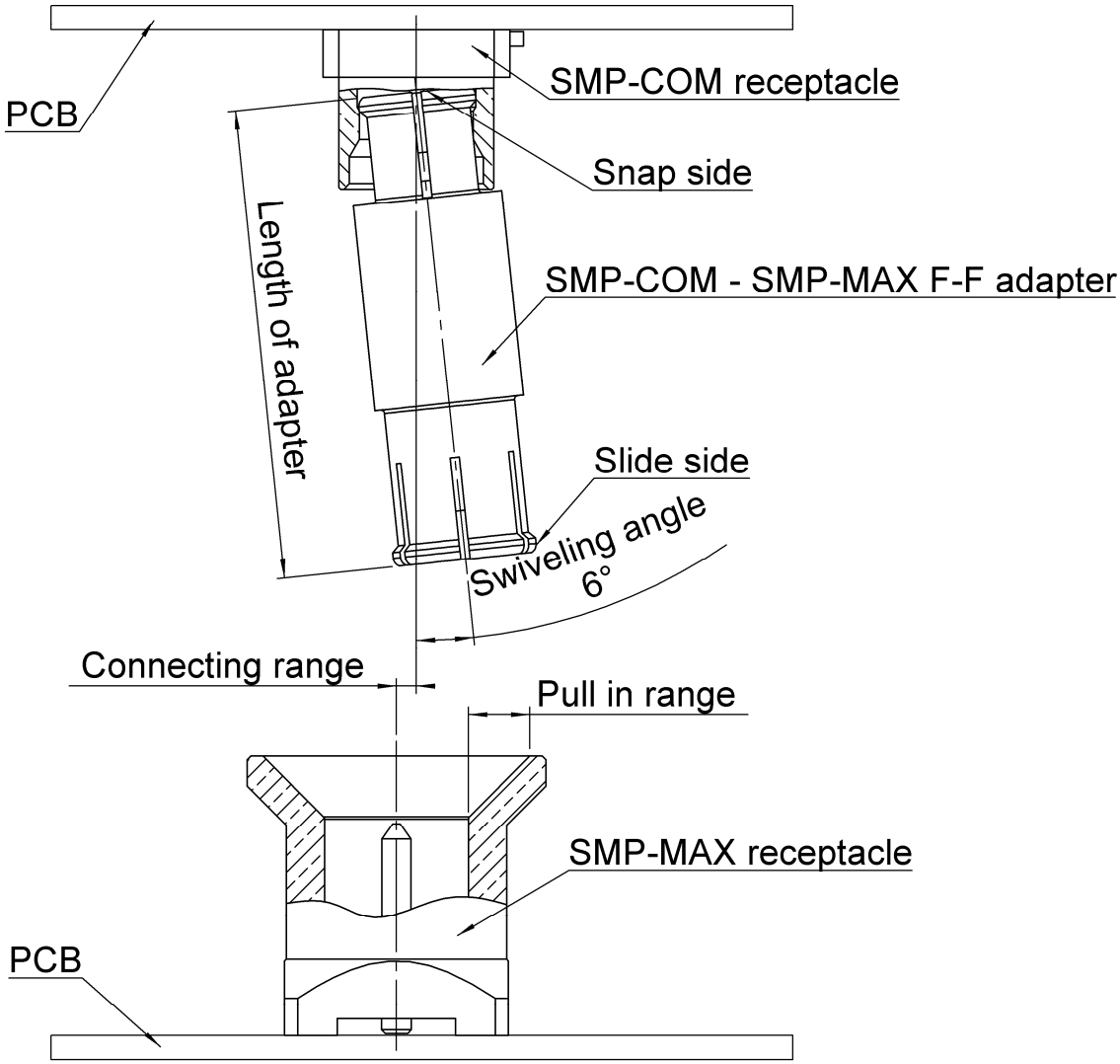

The connecting range represents the maximum misalignment during connection.
The swiveling angle is the maximum possible angle of the adapter in a snap receptacle.
A blind assembly is guaranteed if radial misalignment is smaller than connecting range. Otherwise a manual lead-in is necessary.

In the effort to improve our products, we reserve the rights to make changes judged to be necessary.

SMP-MAX FEMALE SLIDE TYPE - SMP FEMALE STRAIGHT ADAPTER

R191.996.110

Série : **ADAPTER**

SMP-MAX radial and axial working range

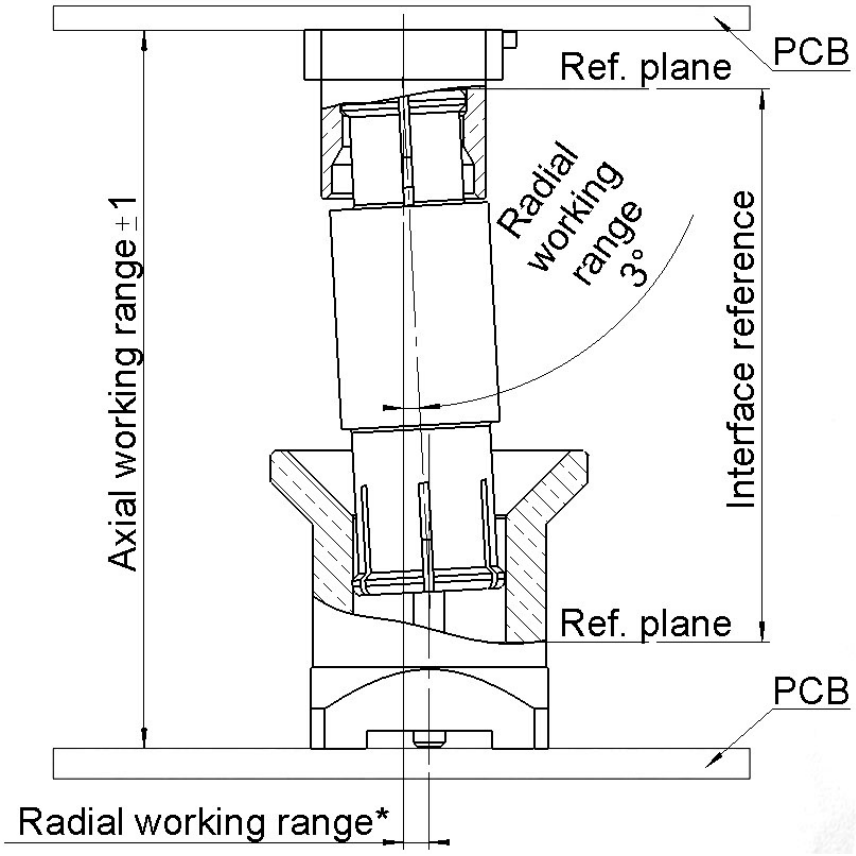

Electrical performance is achieved when radial and axial misalignments are within their working ranges.
* Radial working range = (length of the adapter)* Sin(radial working angle).

In the effort to improve our products, we reserve the rights to make changes judged to be necessary.

Компания «ЭлектроПласт» предлагает заключение долгосрочных отношений при поставках импортных электронных компонентов на взаимовыгодных условиях!

Наши преимущества:

- Оперативные поставки широкого спектра электронных компонентов отечественного и импортного производства напрямую от производителей и с крупнейших мировых складов;
- Поставка более 17-ти миллионов наименований электронных компонентов;
- Поставка сложных, дефицитных, либо снятых с производства позиций;
- Оперативные сроки поставки под заказ (от 5 рабочих дней);
- Экспресс доставка в любую точку России;
- Техническая поддержка проекта, помощь в подборе аналогов, поставка прототипов;
- Система менеджмента качества сертифицирована по Международному стандарту ISO 9001;
- Лицензия ФСБ на осуществление работ с использованием сведений, составляющих государственную тайну;
- Поставка специализированных компонентов (Xilinx, Altera, Analog Devices, Intersil, Interpoint, Microsemi, Aeroflex, Peregrine, Syfer, Eurofarad, Texas Instrument, Miteq, Cobham, E2V, MA-COM, Hittite, Mini-Circuits,General Dynamics и др.);

Помимо этого, одним из направлений компании «ЭлектроПласт» является направление «Источники питания». Мы предлагаем Вам помощь Конструкторского отдела:

- Подбор оптимального решения, техническое обоснование при выборе компонента;
- Подбор аналогов;
- Консультации по применению компонента;
- Поставка образцов и прототипов;
- Техническая поддержка проекта;
- Защита от снятия компонента с производства.

Как с нами связаться

Телефон: 8 (812) 309 58 32 (многоканальный)
Факс: 8 (812) 320-02-42
Электронная почта: org@eplast1.ru
Адрес: 198099, г. Санкт-Петербург, ул. Калинина, дом 2, корпус 4, литера А.