THIS DRAWING IS UNPUBLISHED. RELEASED FOR PUBLICATION - ,- .
© COPYRIGHT - By - ALL RIGHTS RESERVED.

LOC	DIST
FT	13

REVISIONS

P	LTR	DESCRIPTION	DATE	DWN	APVD
	B2	REVISED PER ECO-15-018367	25DEC2015	NK	MZ

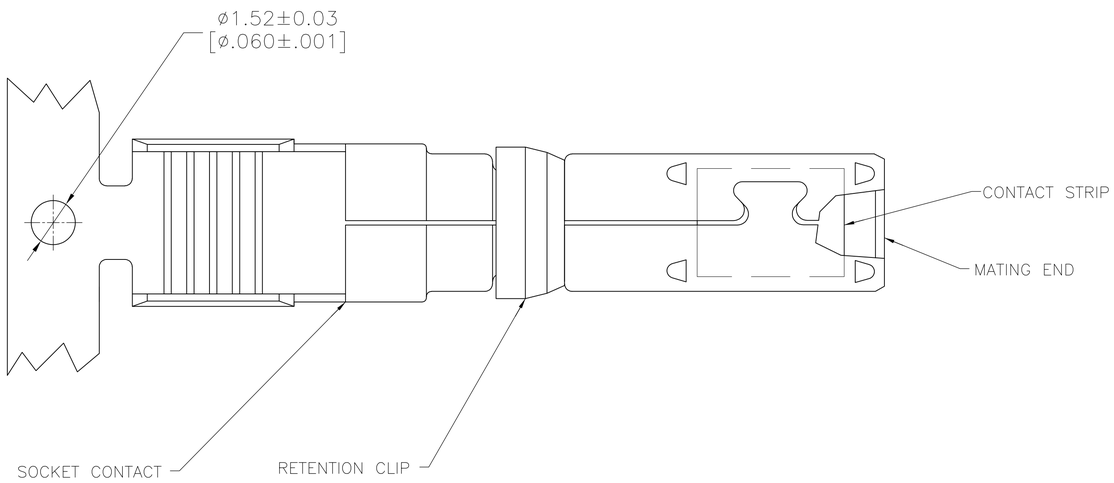

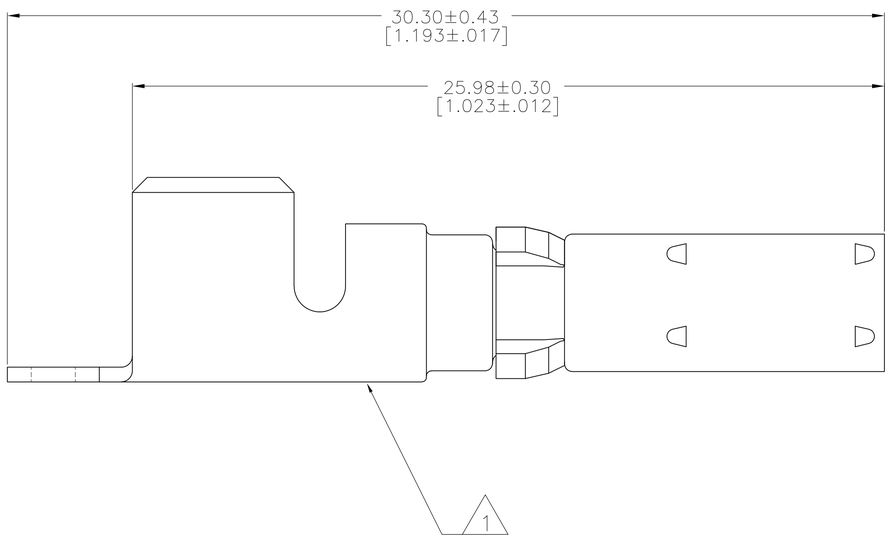

1. WIRE SIZE AND AMP LOGO APPEAR ON OUTSIDE OF WIRE BARREL.

2. SOCKET CONTACT: 0.38|m [.000015] MIN GOLD PER MIL-G-45204 ON CONTACT MATING END, GOLD FLASH ON REMAINDER , ALL OVER 1.27|m [.000050] MIN NICKEL PER QQ-N-390.
CONTACT STRIP: 0.76|m [.000030] MIN GOLD PER MIL-G-45204 OVER 1.02|m [.000040] MIN NICKEL PER QQ-N-390.
RETENTION CLIP: 2.54|m [.000100] MIN NICKEL PER QQ-N-290.

3. RETENTION CLIP: PHOSPHOR BRONZE PER QQ-B-750.
SOCKET CONTACT: COPPER PER QQ-C-576.
CONTACT STRIP: BERYLLIUM COPPER PER QQ-C-533.

4. SOCKET CONTACT: 1.27|m [.000050] MIN SILVER PER QQ-S-365, ALL OVER 1.27|m [.000050] MIN NICKEL PER QQ-N-290.
CONTACT STRIP: 5.08|m [.000200] MIN SILVER PER QQ-S-365, ALL OVER 1.02|m [.000040] MIN NICKEL PER QQ-N-290.
RETENTION CLIP: 2.54|m [.000100] MIN NICKEL PER QQ-N-290.

5. CONTACTS WITHOUT RETENTION CLIPS ARE TO BE USED ONLY WITH THE FORGE DRAWER CONNECTORS.

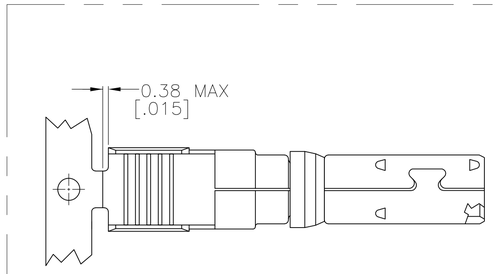

DETAIL X
SCALE 5:1

RETENTION CLIP	FINISH	LOOSE PIECE	PART NUMBER
NO 5	4	DETAIL X	213843-7
	4	–	213843-5
	2	DETAIL X	213843-4
YES	4	DETAIL X	213843-3
	2	–	213843-2
	4	–	213843-1

THIS DRAWING IS A CONTROLLED DOCUMENT.

DIMENSIONS: mm [INCHES]

TOLERANCES UNLESS OTHERWISE SPECIFIED:
0 PLC ± –
1 PLC ± –
2 PLC ± –
3 PLC ± –
4 PLC ± –
ANGLES ± –

MATERIAL 3

FINISH SEE TABLE

DWN C.OBERMAN 21 MAR 96
CHK R.STONE 25 MAR 96
APVD G.STEINHAUER 26 MAR 96
PRODUCT SPEC –
APPLICATION SPEC –
WEIGHT –

TE Connectivity

NAME SOCKET CONTACT ASSEMBLY, 8-10 AWG, POWERBAND, METRIMATE

SIZE	CAGE CODE	DRAWING NO	RESTRICTED TO
A1	00779	C-213843	–

CUSTOMER DRAWING SCALE 10:1 SHEET 1 OF 1 REV B2

4805 (3/11)

Компания «ЭлектроПласт» предлагает заключение долгосрочных отношений при поставках импортных электронных компонентов на взаимовыгодных условиях!

Наши преимущества:

- Оперативные поставки широкого спектра электронных компонентов отечественного и импортного производства напрямую от производителей и с крупнейших мировых складов;
- Поставка более 17-ти миллионов наименований электронных компонентов;
- Поставка сложных, дефицитных, либо снятых с производства позиций;
- Оперативные сроки поставки под заказ (от 5 рабочих дней);
- Экспресс доставка в любую точку России;
- Техническая поддержка проекта, помощь в подборе аналогов, поставка прототипов;
- Система менеджмента качества сертифицирована по Международному стандарту ISO 9001;
- Лицензия ФСБ на осуществление работ с использованием сведений, составляющих государственную тайну;
- Поставка специализированных компонентов (Xilinx, Altera, Analog Devices, Intersil, Interpoint, Microsemi, Aeroflex, Peregrine, Syfer, Eurofarad, Texas Instrument, Miteq, Cobham, E2V, MA-COM, Hittite, Mini-Circuits,General Dynamics и др.);

Помимо этого, одним из направлений компании «ЭлектроПласт» является направление «Источники питания». Мы предлагаем Вам помощь Конструкторского отдела:

- Подбор оптимального решения, техническое обоснование при выборе компонента;
- Подбор аналогов;
- Консультации по применению компонента;
- Поставка образцов и прототипов;
- Техническая поддержка проекта;
- Защита от снятия компонента с производства.

Как с нами связаться

Телефон: 8 (812) 309 58 32 (многоканальный)
Факс: 8 (812) 320-02-42
Электронная почта: org@eplast1.ru
Адрес: 198099, г. Санкт-Петербург, ул. Калинина, дом 2, корпус 4, литера А.