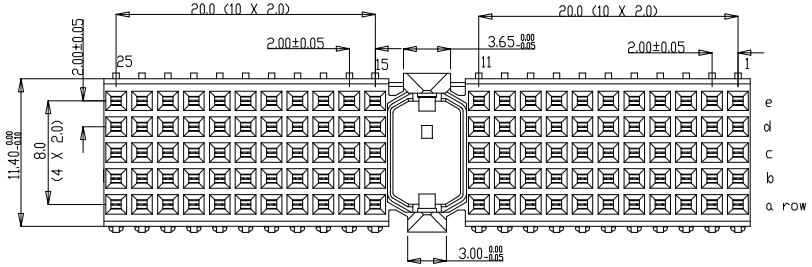

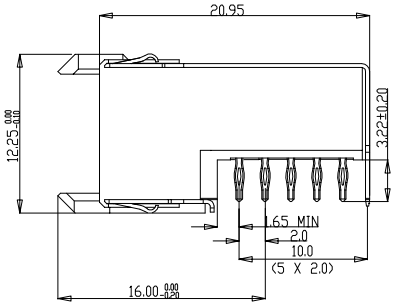

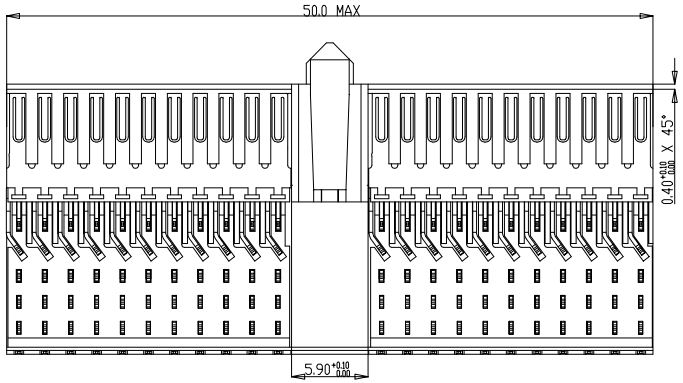

PERFORMANCE CHARACTERISTICS

CURRENT RATING 1.5 A AT 20°C (FULLY LOADED)
1 A AT 70°C (FULLY LOADED)

RATED VOLTAGE 500V AC (CONT / CONT)

OPERATING TEMPERATURE -55°C TO 125°C

CONTACT RESISTANCE 20 M Ω MAX

INSERTION FORCE :0.75 N MAX /CONT

EXTRACTION FORCE: 0.15 N MIN /CONT

INSULATION RESISTANCE :10^4 MΩ MIN

NOTES

1. LEAD FREE INDICATOR : LF- LEAD FREE
   PERFORMANCE LEVEL INDICATIOR
   (REF DWG No. BS,C,201844,003)
2. THIS PRODUCT IS CSA APPROVED
   THIS PRODUCT IS UL RECOGNISED
3. FOR RECOMMENDED PTH DIMENSIONS REFER DRAWING: BSA,201,572001
4. THIS PRODUCT (LF) MEETS EUROPEAN UNION DIRECTIVE
   AND OTHER COUNTRY REGULATIONS AS DESCRIBED IN GS-22-008.

LAY OUT
P.C.B.-HOLE

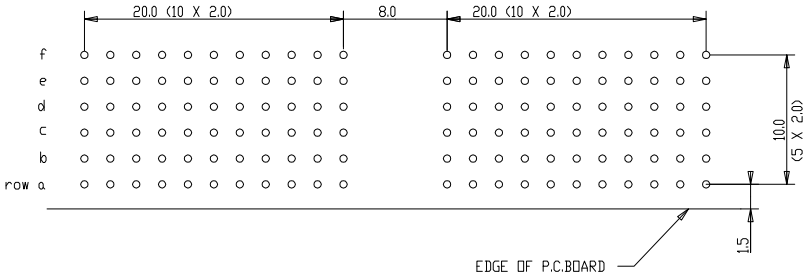

rev	ecn no	dr	date
A	CONVERSION VISION 99	KN	14-9-01
B	D05-0093	MINI	08/06/05
C	DG05-0278	KASON	02/08/05
D	DG07-0362	Kason	05/09/07
E	DG10-0010	NZ	05/30/10
-	-	-	-

Material		Spec ref	
Mat code		tolerance: UNLESS ± 0.2 UNLESS ± 0.1 ANGLES ± 1° MACHINE	projection
Heattreat			MM
Plating/Finish			
Dr	4 2 92 W.Panis	size	Scale
Eng	Product family MILLIPACS	A1	5.000
Chr	Model Name HM2R10PA5101----	ECN	
Appr	Model Revision	REL Level	
title	MPACS 5+2R RA RCP CONN TYPE A	dwg no BS,C,201444,008	Rev. E
Pro/E file	catalog no HM2R10PA5101----	CUSTOMER DRAWING	sheet 1 of 1

Tous droits réservés. Reproduction ou communication à des tiers, interdite sans autorisation écrite du propriétaire.
All rights reserved. Reproduction or issue to third parties in any form whatsoever is not permitted without written authority from the proprietor.

Компания «ЭлектроПласт» предлагает заключение долгосрочных отношений при поставках импортных электронных компонентов на взаимовыгодных условиях!

Наши преимущества:

- Оперативные поставки широкого спектра электронных компонентов отечественного и импортного производства напрямую от производителей и с крупнейших мировых складов;
- Поставка более 17-ти миллионов наименований электронных компонентов;
- Поставка сложных, дефицитных, либо снятых с производства позиций;
- Оперативные сроки поставки под заказ (от 5 рабочих дней);
- Экспресс доставка в любую точку России;
- Техническая поддержка проекта, помощь в подборе аналогов, поставка прототипов;
- Система менеджмента качества сертифицирована по Международному стандарту ISO 9001;
- Лицензия ФСБ на осуществление работ с использованием сведений, составляющих государственную тайну;
- Поставка специализированных компонентов (Xilinx, Altera, Analog Devices, Intersil, Interpoint, Microsemi, Aeroflex, Peregrine, Syfer, Eurofarad, Texas Instrument, Miteq, Cobham, E2V, MA-COM, Hittite, Mini-Circuits,General Dynamics и др.);

Помимо этого, одним из направлений компании «ЭлектроПласт» является направление «Источники питания». Мы предлагаем Вам помощь Конструкторского отдела:

- Подбор оптимального решения, техническое обоснование при выборе компонента;
- Подбор аналогов;
- Консультации по применению компонента;
- Поставка образцов и прототипов;
- Техническая поддержка проекта;
- Защита от снятия компонента с производства.

Как с нами связаться

Телефон: 8 (812) 309 58 32 (многоканальный)
Факс: 8 (812) 320-02-42
Электронная почта: org@eplast1.ru
Адрес: 198099, г. Санкт-Петербург, ул. Калинина, дом 2, корпус 4, литера А.