Copying of this document and giving it to others and the use or communication of the contents thereof, are forbidden without express authority. Offenders are liable to the payment of damages. All rights are reserved in the event of the grant of a patent or the registration of the utility model or design

Weitergabe sowie Vervielfältigung dieser Unterlage, Verwertung und Mitteilung ihres Inhalts nicht gestattet, soweit nicht ausdrücklich zugestanden. Zuwiderhandlungen verpflichten zu Schadenersatz. Alle Rechte für den Fall der Patenterteilung oder Gebrauchsmuster-Eintragung vorbehalten

INDUSTRIAL@AMPHENOL
TRUSTED GLOBALLY

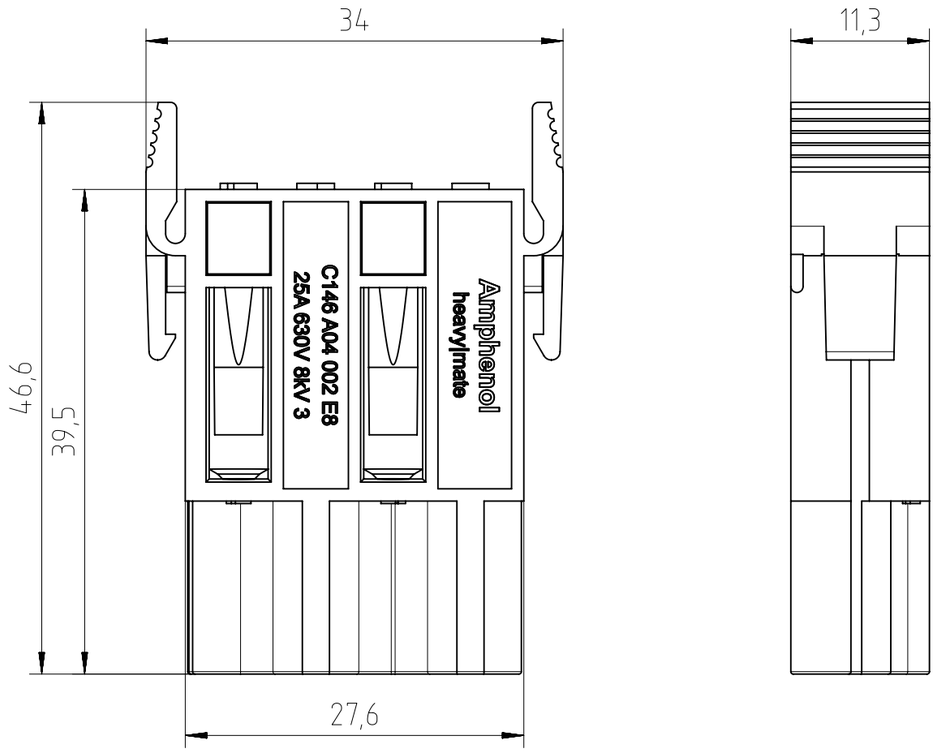

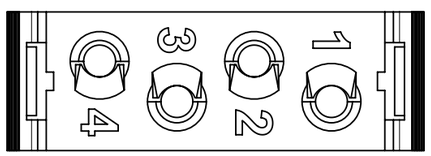

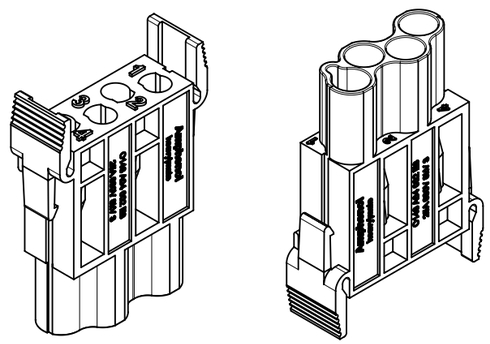

Characteristics

General Characteristics	Standard	Value
number of contacts		4
termination technique		crimp
wire gauge		0,5 mm² - 4 mm² AWG 12 - AWG 20
flammability	UL 94	V-0
Electrical Characteristics	**Standard**	**Value**
rated voltage	IEC 60664-1	630 V
pollution degree	IEC 60664-1	3
installation (overvoltage) category	IEC 60664-1	III
material group	IEC 60664-1	I (CTI ≥ 600)
rated impulse withstand voltage	IEC 60664-1	8 kV
rated current T_{amb} = 40 °C		25 A
current carrying capacity	IEC 60512-5-2	see derating curve
contact resistance	IEC 60512-2-1	≤ 2 mΩ
insulation resistance	IEC 60512-3-1	≥ 10^{10} Ω
Climatical Characteristics	**Standard**	**Value**
climatic category	IEC 60068-1	40 / 125 / 21
upper temperature	IEC 60512-11-9	+125 °C
lower temperature	IEC 60512-11-10	-40 °C
Mechanical Characteristics	**Standard**	**Value**
mechanical operation	IEC 60512-9-1	≥500 mating cycles
Materials	**Standard**	**Value**
insert		PA666-GF
contacts		CuZn (brass)
contact plating		Ag (silver)
color		black

Alle technischen Daten wurden unter Laborbedingungen ermittelt und können im Praxisbetrieb abweichen. Es handelt sich bei den Angaben weder um Beschaffenheits- noch um Haltbarkeitsgarantien.
All technical data have been measured in a laboratory environment and can be different during practical usage of the product. Any product information is for descriptive usage only and not legally binding; particulary the information does not constitute or provide any legal guarantees ("Beschaffenheitsgarantie" or "Haltbarkeitsgarantie").

Index	Änderung/ *Description*	Datum/ *Date*	Name
01	201700095	06.04.2017	MBERT

Gewicht (errechnet) / *Calc WT* : 8,17 g
Prüfmaß / *Testdimension*
Teileindex / *Partindexnumber:*
Bagatelle change:

Zul. Abw./ *Tolerances* : ISO 2768-m
DIN / ISO 13715

Gez. / Drawn: 06.04.2017 MBERTSCH
Status: Released
Gepr. / Checked: 07.04.2017 MGRIMM

Amphenol-Tuchel Electronics GmbH

Maßstab / *Scale* : 2:1 | A3

CUSTOMER DRAWING

Stiftmodul 4-Pol
pin module 4 pole

M | C146 A04 002 E8

Blatt/ *Sheet* 1 / 1 Bl.

Ers. f. / *Replacement for* :

NXM-V01

Компания «ЭлектроПласт» предлагает заключение долгосрочных отношений при поставках импортных электронных компонентов на взаимовыгодных условиях!

Наши преимущества:

- Оперативные поставки широкого спектра электронных компонентов отечественного и импортного производства напрямую от производителей и с крупнейших мировых складов;
- Поставка более 17-ти миллионов наименований электронных компонентов;
- Поставка сложных, дефицитных, либо снятых с производства позиций;
- Оперативные сроки поставки под заказ (от 5 рабочих дней);
- Экспресс доставка в любую точку России;
- Техническая поддержка проекта, помощь в подборе аналогов, поставка прототипов;
- Система менеджмента качества сертифицирована по Международному стандарту ISO 9001;
- Лицензия ФСБ на осуществление работ с использованием сведений, составляющих государственную тайну;
- Поставка специализированных компонентов (Xilinx, Altera, Analog Devices, Intersil, Interpoint, Microsemi, Aeroflex, Peregrine, Syfer, Eurofarad, Texas Instrument, Miteq, Cobham, E2V, MA-COM, Hittite, Mini-Circuits,General Dynamics и др.);

Помимо этого, одним из направлений компании «ЭлектроПласт» является направление «Источники питания». Мы предлагаем Вам помощь Конструкторского отдела:

- Подбор оптимального решения, техническое обоснование при выборе компонента;
- Подбор аналогов;
- Консультации по применению компонента;
- Поставка образцов и прототипов;
- Техническая поддержка проекта;
- Защита от снятия компонента с производства.

Как с нами связаться

Телефон: 8 (812) 309 58 32 (многоканальный)
Факс: 8 (812) 320-02-42
Электронная почта: org@eplast1.ru
Адрес: 198099, г. Санкт-Петербург, ул. Калинина, дом 2, корпус 4, литера А.