THIS DRAWING IS UNPUBLISHED. RELEASED FOR PUBLICATION 20
© COPYRIGHT 20 BY - ALL RIGHTS RESERVED.

LOC	DIST
GP	00

REVISIONS

P	LTR	DESCRIPTION	DATE	DWN	APVD
	A	REVISED PER ECO-15-000199	13JAN2015	AP	DG

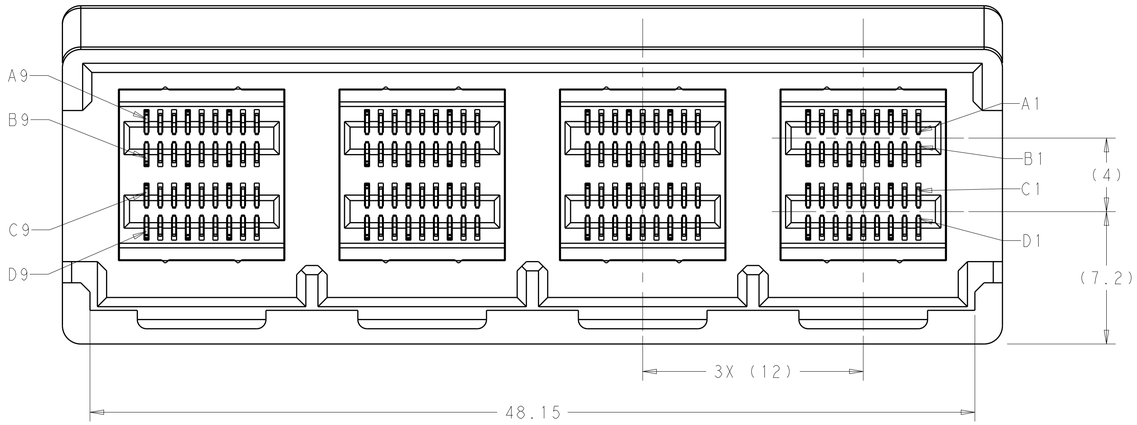

1. HOUSINGS AND CHICKLETS: LCP, BLACK, UL94V-O RATED. CONTACTS: COPPER ALLOY.
2. CONFORMS TO THE REQUIREMENTS OF TE PRODUCT SPECIFICATION, 108-32038 BASED ON EIA/ECA-364-1000.0IA (CONTROLLED ENVIRONMENT APPLICATIONS) ON MATING END. TIN PLATED ON PCB TAIL.
3. MATES WITH TE PLUG 2227603-1.
4. MOUNTING HARDWARE M2x1.35 SELF-THREADING SCREW SCREW LENGTH OF FASTENER = PCB THICKNESS + 3.0mm MAX (1.75mm MIN) MOUNTING HARDWARE NOT INCLUDED.
5. RECOMMENDED COMPONENT KEEP OUT ZONE.
6. PART NUMBER AND DATE CODE MARKED IN APPROXIMATE AREA SHOWN.

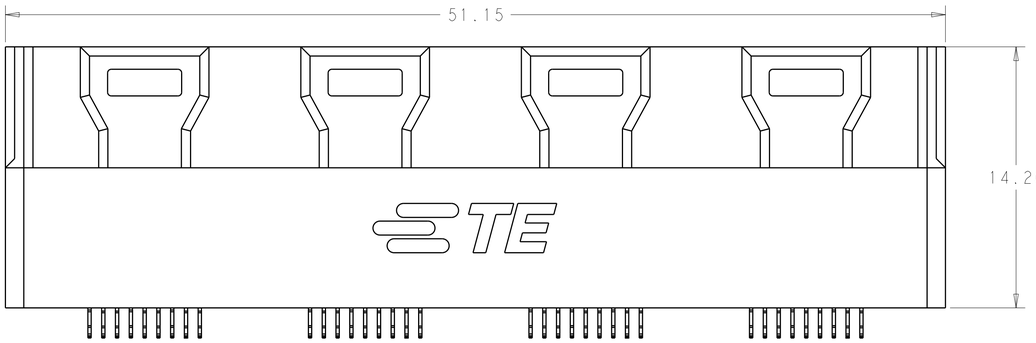

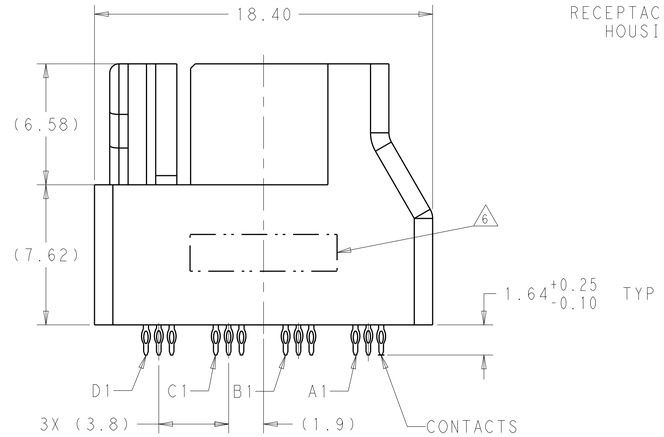

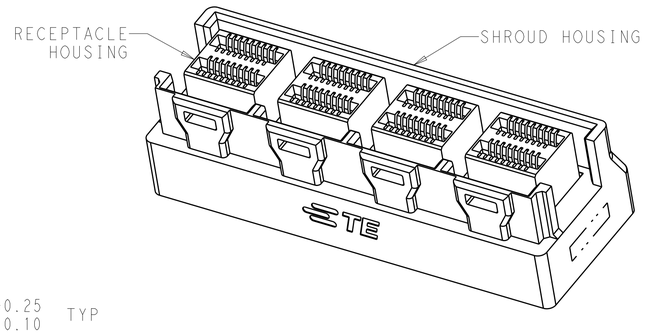

SCALE 3:1

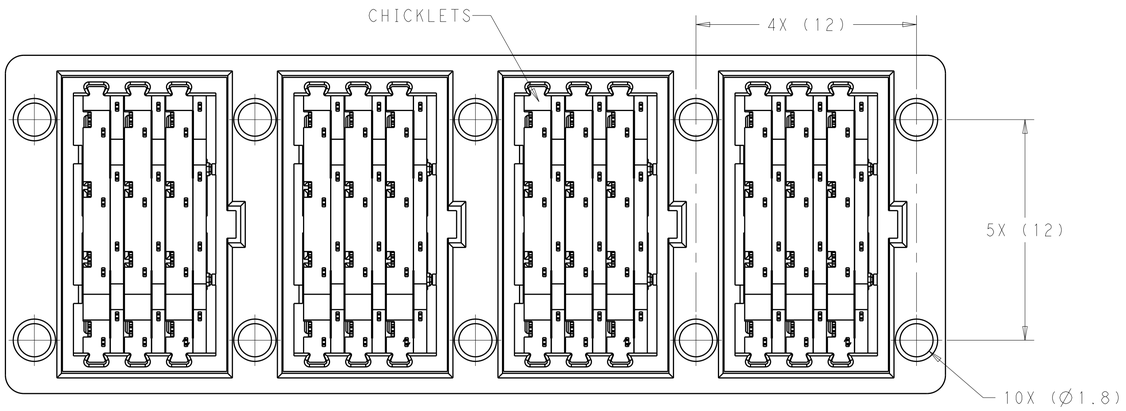

2227642-1
PART NUMBER

THIS DRAWING IS A CONTROLLED DOCUMENT.

DIMENSIONS: mm

TOLERANCES UNLESS OTHERWISE SPECIFIED:
0 PLC ±-
1 PLC ±.-
2 PLC ±0.13
3 PLC ±0.013
4 PLC ±-
ANGLES ±-

MATERIAL - 1
FINISH - 2

DWN R.TREA 02JAN2013
CHK R.HENRY 02JAN2013
APVD -
PRODUCT SPEC 108-32038
APPLICATION SPEC 114-32101
WEIGHT -

TE Connectivity

NAME RECEPTACLE ASSEMBLY, 1X4, VERTICAL, INTERNAL MINI SAS HD
-

SIZE A1 | CAGE CODE 00779 | DRAWING NO C-2227642 | RESTRICTED TO -

CUSTOMER DRAWING | SCALE 6:1 | SHEET 1 OF 2 | REV A

4805 (3/11)

THIS DRAWING IS UNPUBLISHED. RELEASED FOR PUBLICATION 20
© COPYRIGHT 20 BY - ALL RIGHTS RESERVED.

LOC	DIST
GP	00

REVISIONS

P	LTR	DESCRIPTION	DATE	DWN	APVD
	-	SEE SHEET 1	-	-	-

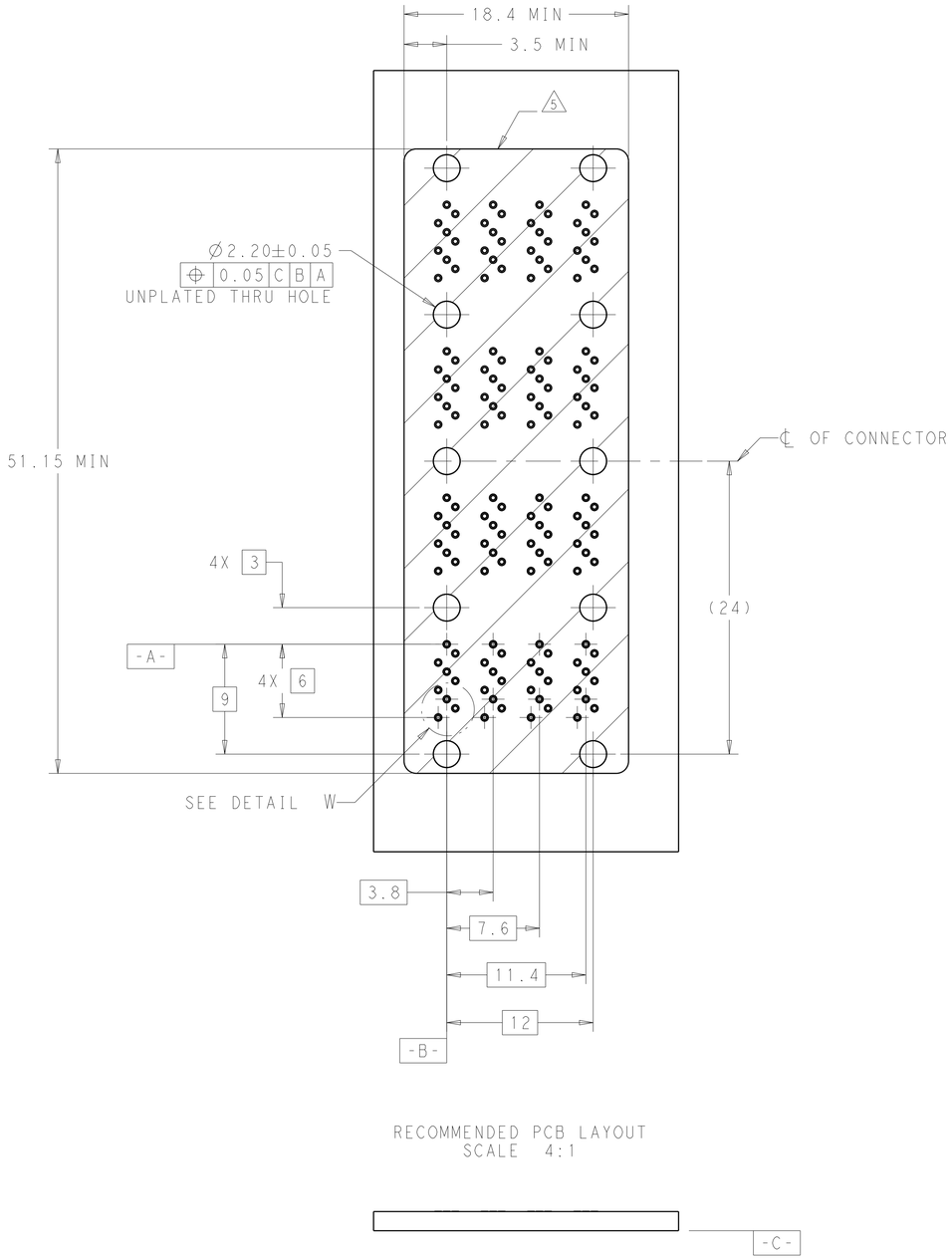

RECOMMENDED PCB LAYOUT
SCALE 4:1

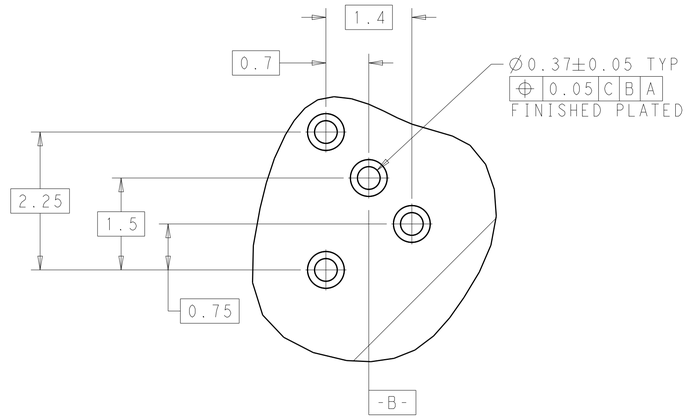

DETAIL W
SCALE 20:1

THIS DRAWING IS A CONTROLLED DOCUMENT.	DWN R.TREA 02JAN2013	TE Connectivity	
DIMENSIONS: mm	CHK R.HENRY 02JAN2013	NAME RECEPTACLE ASSEMBLY, 1X4, VERTICAL, INTERNAL MINI SAS HD -	
TOLERANCES UNLESS OTHERWISE SPECIFIED: 0 PLC ±- 1 PLC ±- 2 PLC ±0.13 3 PLC ±0.013 4 PLC ±- ANGLES ±-	APVD -		
	PRODUCT SPEC 108-32038		
	APPLICATION SPEC 114-32101	SIZE A1 / CAGE CODE 00779 / DRAWING NO C-2227642	RESTRICTED TO -
MATERIAL - -	WEIGHT -		
FINISH - -	CUSTOMER DRAWING	SCALE 4:1 / SHEET 2 OF 2	REV A

4805 (3/11)

Компания «ЭлектроПласт» предлагает заключение долгосрочных отношений при поставках импортных электронных компонентов на взаимовыгодных условиях!

Наши преимущества:

- Оперативные поставки широкого спектра электронных компонентов отечественного и импортного производства напрямую от производителей и с крупнейших мировых складов;
- Поставка более 17-ти миллионов наименований электронных компонентов;
- Поставка сложных, дефицитных, либо снятых с производства позиций;
- Оперативные сроки поставки под заказ (от 5 рабочих дней);
- Экспресс доставка в любую точку России;
- Техническая поддержка проекта, помощь в подборе аналогов, поставка прототипов;
- Система менеджмента качества сертифицирована по Международному стандарту ISO 9001;
- Лицензия ФСБ на осуществление работ с использованием сведений, составляющих государственную тайну;
- Поставка специализированных компонентов (Xilinx, Altera, Analog Devices, Intersil, Interpoint, Microsemi, Aeroflex, Peregrine, Syfer, Eurofarad, Texas Instrument, Miteq, Cobham, E2V, MA-COM, Hittite, Mini-Circuits,General Dynamics и др.);

Помимо этого, одним из направлений компании «ЭлектроПласт» является направление «Источники питания». Мы предлагаем Вам помощь Конструкторского отдела:

- Подбор оптимального решения, техническое обоснование при выборе компонента;
- Подбор аналогов;
- Консультации по применению компонента;
- Поставка образцов и прототипов;
- Техническая поддержка проекта;
- Защита от снятия компонента с производства.

Как с нами связаться

Телефон: 8 (812) 309 58 32 (многоканальный)
Факс: 8 (812) 320-02-42
Электронная почта: org@eplast1.ru
Адрес: 198099, г. Санкт-Петербург, ул. Калинина, дом 2, корпус 4, литера А.