NOTES:

1. MATERIALS AND FINISHES:

   HD-BNC STR PLUG - BRASS, NICKEL PLATED
   BNC STR PLUG - BRASS, NICKEL PLATED
   CABLE - BELDEN 1855A

2. ELECTRICAL:
   A. IMPEDANCE: 75 OHM
   B. FREQUENCY RANGE: DC - 3.0 GHz

3. MECHANICAL:
   A. TEMPERATURE RANGE : -30°C TO +75°C

4. PACKAGING:
   A. MARKING: BAG TO BE MARKED
   "AMPHENOL RF, 95-850-130-XXX AND DATE CODE"

THIRD ANGLE PROJ.

REVISIONS

REV	DESCRIPTION	DATE	ECO	APPR
A	RELEASE TO MFG	12/10/12	49339	KR
B	SEE SHEET 1	2/26/14	49668	KR
C	ADDED ROW 5 TO TABLE	7/17/14	50088	MJD
D	TEMPERATURE RANGE WAS 0°C TO +50°C	2/27/15	50406	JN

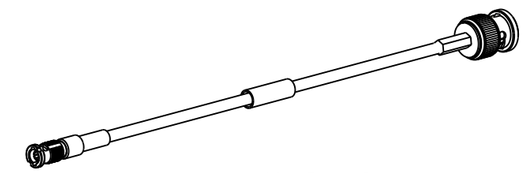

SCALE 0.500

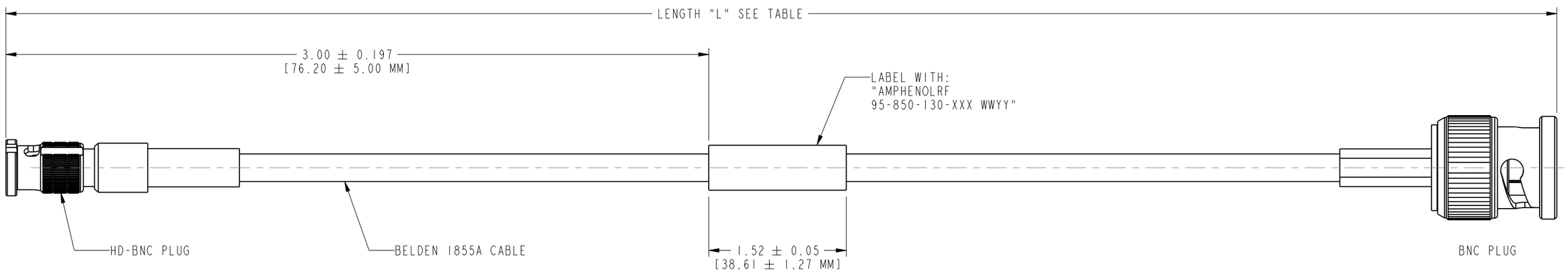

S.NO	AMPHENOLRF PART NUMBER	LENGTH "L"
1	95-850-130-006	6.00 $^{+0.30}_{-0}$ [152.40$^{+7.62}_{-0}$ MM]
2	95-850-130-012	12.00 $^{+0.60}_{-0}$ [304.80$^{+15.24}_{-0}$ MM]
3	95-850-130-018	18.00" $^{+0.90}_{-0}$ [457.20$^{+22.86}_{-0}$ MM]
4	95-850-130-036	36.00" $^{+1.80}_{-0}$ [914.40$^{+45.72}_{-0}$ MM]
5	95-850-130-072	72.00 $^{+3.60}_{-0.0}$ [1828.80$^{+91.44}_{-0}$ MM]

95-850-130-XXX, WHERE XXX REPRESENTS THE LENGTH OF THE CABLE ASSEMBLY.
CUSTOM LENGTHS ARE AVAILABLE ON REQUEST.

DESIGN REQUIREMENTS:

- [X] FREQUENCY : DC TO 3 GHz
- [ ] VSWR _____ : 1 MAX
- [ ] INS. LOSS _____ dB MAX
- [X] CONTINUITY
- [X] HI-POT: 750 VRMS
- [ ] OTHER

CUSTOMER OUTLINE DRAWING

ALL OTHER SHEETS ARE FOR INTERNAL USE ONLY

UNLESS OTHERWISE SPECIFIED, DIMENSIONS ARE IN INCHES AND TOLERANCES ARE:
2 PLACE DECIMAL ±.015 (0,381 mm) 3 PLACE DECIMAL ±.005 (0,127 mm) ANGLES ± 1°

NOTICE - These drawings, specifications, or other data (1) are, and remain the property of Amphenol corp. (2) must be returned upon request; and (3) are confidential and not to be disclosed to any person other than those to whom they are given by Amphenol Corp. the furnishing of these drawings, specifications, or other data by Amphenol Corp., or to any other person to anyone for any purpose is not to be regarded by implication or otherwise in any manner licensing, granting rights to permitting such holder or any other person to manufacture, use or sell any product, process or design, patented or otherwise, that may in any way be related to or disclosed by said drawings, specifications, or other data.

MATERIAL
SEE NOTES

REFERENCE
EAR #

CONFIGURATION LEVEL: In Work

FINISH

DRAWN ABHAYA KISHORE DATE 19-Jan-12
ENGINEER ABHAYA KISHORE DATE 19-Jan-12
APPROVED K. CAPOZZI DATE 12/4/12
CAD FILE

TITLE
HD-BNC STR PLUG TO BNC STR CRIMP PLUG USING BELDEN 1855A CABLE, VARIOUS LENGTH

SCALE: 1.8:1.0 SHEET 2 OF 2
DWG SIZE B REV D

Amphenol RF
www.amphenolrf.com

DRAWING NO.95-850-130-XXX
ITEM NO.95-850-130-XXX
PART NO.95-850-130-XXX

Компания «ЭлектроПласт» предлагает заключение долгосрочных отношений при поставках импортных электронных компонентов на взаимовыгодных условиях!

Наши преимущества:

- Оперативные поставки широкого спектра электронных компонентов отечественного и импортного производства напрямую от производителей и с крупнейших мировых складов;
- Поставка более 17-ти миллионов наименований электронных компонентов;
- Поставка сложных, дефицитных, либо снятых с производства позиций;
- Оперативные сроки поставки под заказ (от 5 рабочих дней);
- Экспресс доставка в любую точку России;
- Техническая поддержка проекта, помощь в подборе аналогов, поставка прототипов;
- Система менеджмента качества сертифицирована по Международному стандарту ISO 9001;
- Лицензия ФСБ на осуществление работ с использованием сведений, составляющих государственную тайну;
- Поставка специализированных компонентов (Xilinx, Altera, Analog Devices, Intersil, Interpoint, Microsemi, Aeroflex, Peregrine, Syfer, Eurofarad, Texas Instrument, Miteq, Cobham, E2V, MA-COM, Hittite, Mini-Circuits,General Dynamics и др.);

Помимо этого, одним из направлений компании «ЭлектроПласт» является направление «Источники питания». Мы предлагаем Вам помощь Конструкторского отдела:

- Подбор оптимального решения, техническое обоснование при выборе компонента;
- Подбор аналогов;
- Консультации по применению компонента;
- Поставка образцов и прототипов;
- Техническая поддержка проекта;
- Защита от снятия компонента с производства.

Как с нами связаться

Телефон: 8 (812) 309 58 32 (многоканальный)
Факс: 8 (812) 320-02-42
Электронная почта: org@eplast1.ru
Адрес: 198099, г. Санкт-Петербург, ул. Калинина, дом 2, корпус 4, литера А.