THIS DRAWING IS UNPUBLISHED. RELEASED FOR PUBLICATION 20
© COPYRIGHT 20 BY - ALL RIGHTS RESERVED.

REVISIONS

P	LTR	DESCRIPTION	DATE	DWN	APVD
	A1	REVISED PER ECO-15-001494	05FEB2015	AP	DD

1. MATERIAL:
   HOUSING: LCP, GLASS FILLED, UL94V-0.
   TERMINALS: HIGH PERFORMANCE COPPER ALLOY.

2. FINISH:
   30µ" MIN GOLD IN CONTACT AREA. SELECTIVE TIN ON PCB TAILS, NICKEL OVERALL.

3. SCREWS PACKAGED IN END OF PACKAGING TUBE.

4. FOR GROUNDED GUIDE PIN USE ∅3.56±0.08 PTH, ∅3.66 DRILL, AND ∅6.5 PAD.

5. KEYING PIN SHOWN IN POSITION A, SEE KEYING CHART ON SHEET 2 FOR OTHER POSITIONS.

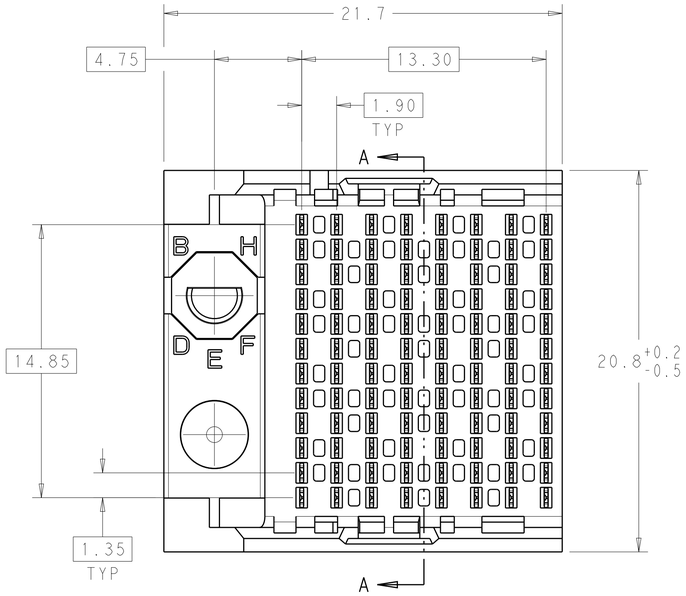

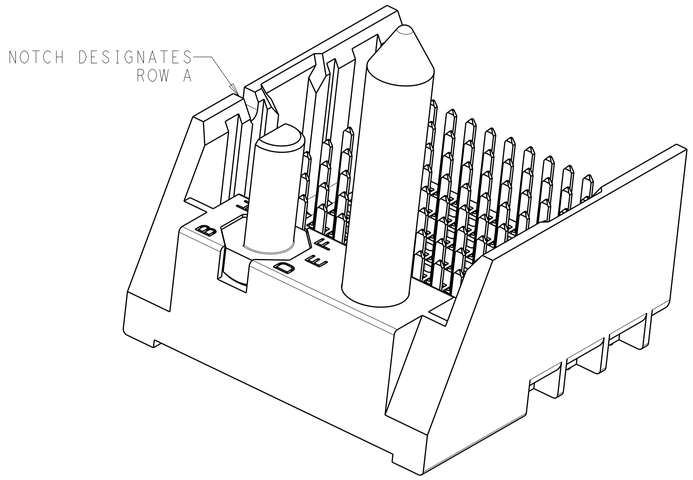

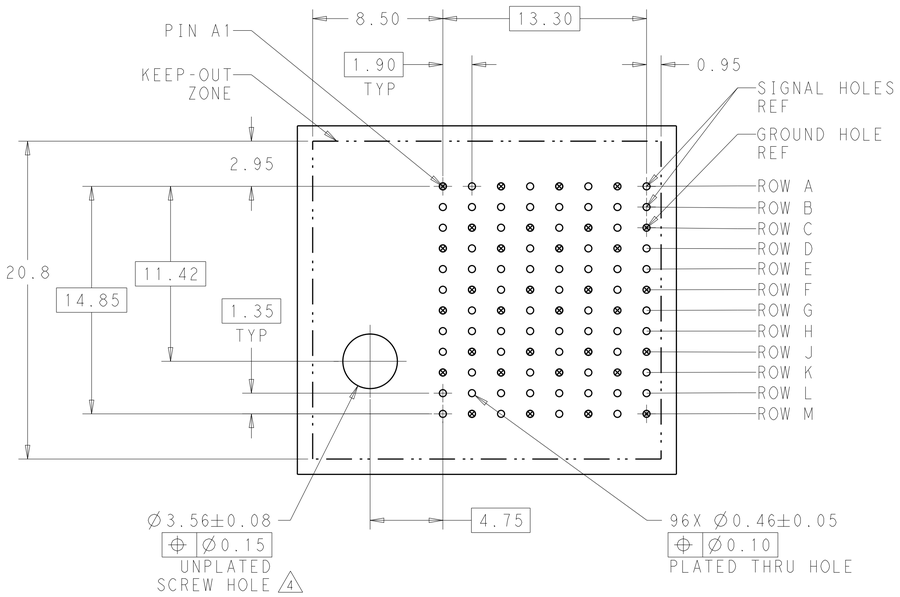

LEFT GUDIED
BACKPLANE HOLE PATTERN
(CONNECTOR SIDE)

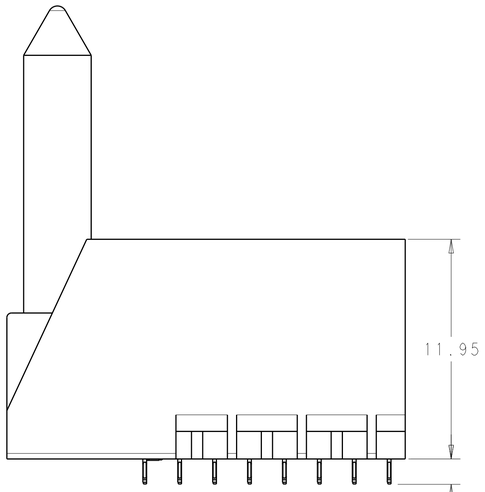

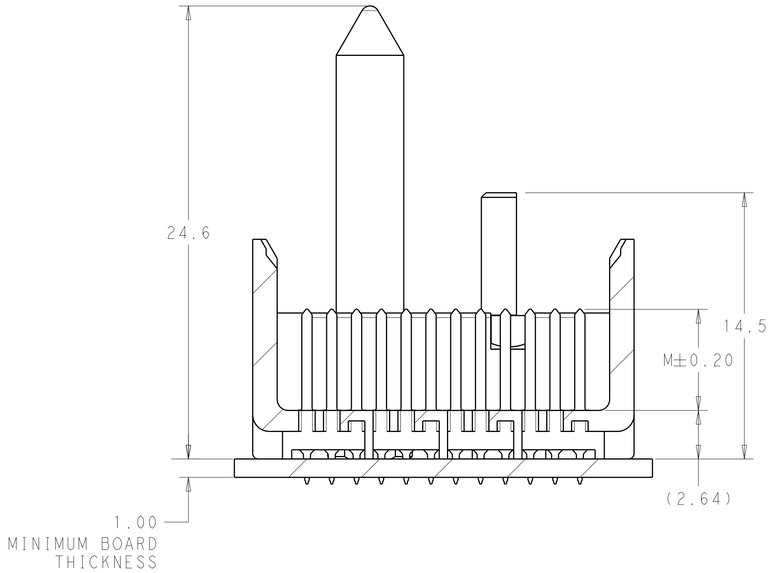

SECTION A-A

THIS DRAWING IS A CONTROLLED DOCUMENT.	DWN J.K.SHOBER 18JUL2013	TE Connectivity	
DIMENSIONS: mm	CHK J. EABY 18JUL2013	NAME IMPACT, 4 PAIR, 8 COLUMN, HEADER LEFT GUIDED, OPEN END WALL SIGNAL MODULE, 0.46 PTH	
TOLERANCES UNLESS OTHERWISE SPECIFIED: 0 PLC ±- ; 1 PLC ±0.25 ; 2 PLC ±0.13 ; 3 PLC ±- ; 4 PLC ±- ; ANGLES ±-	APVD J. EABY 18JUL2013	PRODUCT SPEC -	
		APPLICATION SPEC -	SIZE A1 / CAGE CODE 00779 / DRAWING NO C-2057434 / RESTRICTED TO -
MATERIAL 1 -	FINISH SEE TABLE -	WEIGHT -	
		CUSTOMER DRAWING	SCALE 6:1 / SHEET 1 OF 2 / REV A1

THIS DRAWING IS UNPUBLISHED. RELEASED FOR PUBLICATION 20
© COPYRIGHT 20 BY - ALL RIGHTS RESERVED.

REVISIONS

P	LTR	DESCRIPTION	DATE	DWN	APVD
	-	SEE SHEET 1	-	-	-

2	H	5.5	8-2057434-3
2	H	4.9	8-2057434-2
2	H	4.5	8-2057434-1
2	G	5.5	7-2057434-3
2	G	4.9	7-2057434-2
2	G	4.5	7-2057434-1
2	F	5.5	6-2057434-3
2	F	4.9	6-2057434-2
2	F	4.5	6-2057434-1
2	E	5.5	5-2057434-3
2	E	4.9	5-2057434-2
2	E	4.5	5-2057434-1
2	D	5.5	4-2057434-3
2	D	4.9	4-2057434-2
2	D	4.5	4-2057434-1
2	C	5.5	3-2057434-3
2	C	4.9	3-2057434-2
2	C	4.5	3-2057434-1
2	B	5.5	2-2057434-3
2	B	4.9	2-2057434-2
2	B	4.5	2-2057434-1
2	A	5.5	1-2057434-3
2	A	4.9	1-2057434-2
2	A	4.5	1-2057434-1
2	-	5.5	2057434-3
2	-	4.9	2057434-2
2	-	4.5	2057434-1
FINISH	KEY POSITION	DIM M	PART NUMBER

REFER TO WWW.TE.COM
FOR PRODUCT AVAILABILITY

KEY POSITION CHART

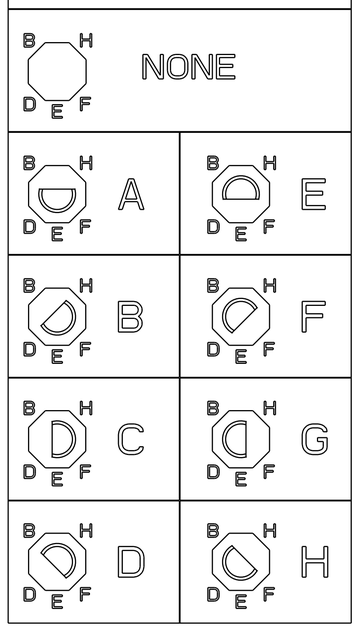

THIS DRAWING IS A CONTROLLED DOCUMENT.

DIMENSIONS: mm

TOLERANCES UNLESS OTHERWISE SPECIFIED:
0 PLC ±-
1 PLC ±0.25
2 PLC ±0.13
3 PLC ±-
4 PLC ±-
ANGLES ±-

MATERIAL - -
FINISH SEE TABLE -

DWN J.K.SHOBER 18JUL2013
CHK J. EABY 18JUL2013
APVD J. EABY 18JUL2013
PRODUCT SPEC -
APPLICATION SPEC -
WEIGHT -

TE Connectivity

NAME IMPACT, 4 PAIR, 8 COLUMN, HEADER LEFT GUIDED, OPEN END WALL SIGNAL MODULE, 0.46 PTH

SIZE	CAGE CODE	DRAWING NO	RESTRICTED TO
A1	00779	C-2057434	-

CUSTOMER DRAWING | SCALE 5:1 | SHEET 2 OF 2 | REV A1

4805 (3/13)

Компания «ЭлектроПласт» предлагает заключение долгосрочных отношений при поставках импортных электронных компонентов на взаимовыгодных условиях!

Наши преимущества:

- Оперативные поставки широкого спектра электронных компонентов отечественного и импортного производства напрямую от производителей и с крупнейших мировых складов;
- Поставка более 17-ти миллионов наименований электронных компонентов;
- Поставка сложных, дефицитных, либо снятых с производства позиций;
- Оперативные сроки поставки под заказ (от 5 рабочих дней);
- Экспресс доставка в любую точку России;
- Техническая поддержка проекта, помощь в подборе аналогов, поставка прототипов;
- Система менеджмента качества сертифицирована по Международному стандарту ISO 9001;
- Лицензия ФСБ на осуществление работ с использованием сведений, составляющих государственную тайну;
- Поставка специализированных компонентов (Xilinx, Altera, Analog Devices, Intersil, Interpoint, Microsemi, Aeroflex, Peregrine, Syfer, Eurofarad, Texas Instrument, Miteq, Cobham, E2V, MA-COM, Hittite, Mini-Circuits,General Dynamics и др.);

Помимо этого, одним из направлений компании «ЭлектроПласт» является направление «Источники питания». Мы предлагаем Вам помощь Конструкторского отдела:

- Подбор оптимального решения, техническое обоснование при выборе компонента;
- Подбор аналогов;
- Консультации по применению компонента;
- Поставка образцов и прототипов;
- Техническая поддержка проекта;
- Защита от снятия компонента с производства.

Как с нами связаться

Телефон: 8 (812) 309 58 32 (многоканальный)
Факс: 8 (812) 320-02-42
Электронная почта: org@eplast1.ru
Адрес: 198099, г. Санкт-Петербург, ул. Калинина, дом 2, корпус 4, литера А.