CUSTOMER TERMINAL	RoHS	LEAD(Pb)-FREE
Sn100%	Yes	Yes

more than you expect

Midcom

WÜRTH ELEKTRONIK

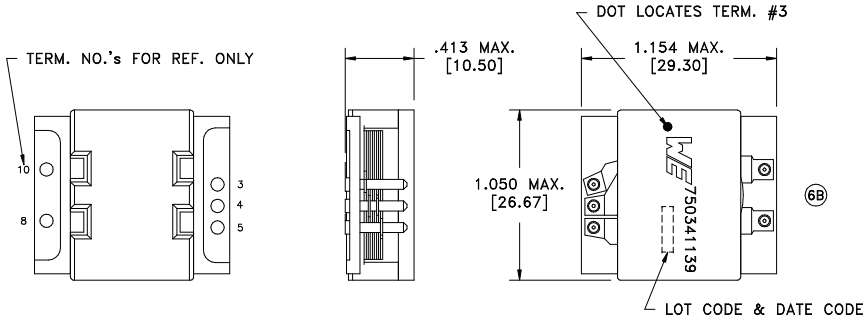

ELECTRICAL SPECIFICATIONS @ 25°C unless otherwise noted:

PARAMETER		TEST CONDITIONS	VALUE
D.C. RESISTANCE	3–4	@20°C	3 mOhms max.
D.C. RESISTANCE	4–5	@20°C	3 mOhms max.
D.C. RESISTANCE	8–10	@20°C	3 mOhms max.
INDUCTANCE	3–5	100kHz, 100mVAC, Ls	170.0uH min.
LEAKAGE INDUCTANCE	3–5	tie(8+10), 100kHz, 100mVAC, Ls	250nH max.
DIELECTRIC	3–8	500VDC, 1 second	–
TURNS RATIO		(8–10):(3–4)	1:1, ±1%
TURNS RATIO		(8–10):(4–5)	1:1, ±1%

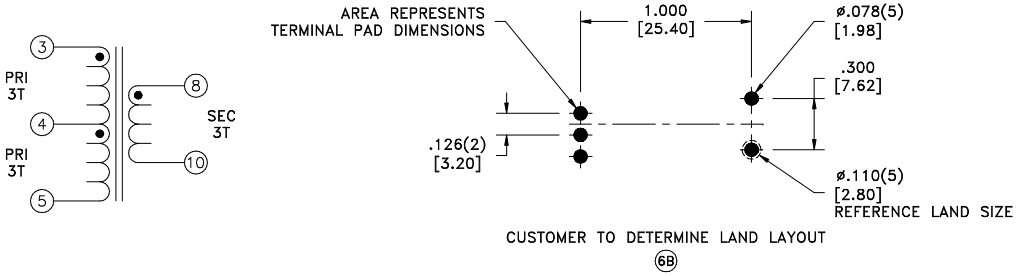

GENERAL SPECIFICATIONS:

OPERATING TEMPERATURE RANGE: −40°C to +125°C including temp rise.

REV.	DATE
6B	4/12
6A	9/11

Packaging Specifications
Method: **Tape & Reel**
PKG-0793
www.we-online.com/midcom

CONVENTION PLACEMENT

SEE REVISION SHEET FOR REVISION LEVEL

Tolerances unless otherwise specified:
Angles: ±1° Decimals: ±.005 [.13]
Fractions: ±1/64 Footprint: ±.005 [.13]

This drawing is dual dimensioned. Dimensions in brackets are in millimeters.

DRAWING TITLE
TRANSFORMER

eiSos p/n: 750341139

compliant RoHS

PART NO.
750341139

SPECIFICATION SHEET 1 OF 1

Компания «ЭлектроПласт» предлагает заключение долгосрочных отношений при поставках импортных электронных компонентов на взаимовыгодных условиях!

Наши преимущества:

- Оперативные поставки широкого спектра электронных компонентов отечественного и импортного производства напрямую от производителей и с крупнейших мировых складов;
- Поставка более 17-ти миллионов наименований электронных компонентов;
- Поставка сложных, дефицитных, либо снятых с производства позиций;
- Оперативные сроки поставки под заказ (от 5 рабочих дней);
- Экспресс доставка в любую точку России;
- Техническая поддержка проекта, помощь в подборе аналогов, поставка прототипов;
- Система менеджмента качества сертифицирована по Международному стандарту ISO 9001;
- Лицензия ФСБ на осуществление работ с использованием сведений, составляющих государственную тайну;
- Поставка специализированных компонентов (Xilinx, Altera, Analog Devices, Intersil, Interpoint, Microsemi, Aeroflex, Peregrine, Syfer, Eurofarad, Texas Instrument, Miteq, Cobham, E2V, MA-COM, Hittite, Mini-Circuits,General Dynamics и др.);

Помимо этого, одним из направлений компании «ЭлектроПласт» является направление «Источники питания». Мы предлагаем Вам помощь Конструкторского отдела:

- Подбор оптимального решения, техническое обоснование при выборе компонента;
- Подбор аналогов;
- Консультации по применению компонента;
- Поставка образцов и прототипов;
- Техническая поддержка проекта;
- Защита от снятия компонента с производства.

Как с нами связаться

Телефон: 8 (812) 309 58 32 (многоканальный)
Факс: 8 (812) 320-02-42
Электронная почта: org@eplast1.ru
Адрес: 198099, г. Санкт-Петербург, ул. Калинина, дом 2, корпус 4, литера А.