LTR	DATE	REVISION	CHK	APD
A	11/12/98	07735- RELEASED JMB		
B	08/03/07	85543C-CHG MATERIAL FROM 057321 TO 057348 AND 057892 DHM		

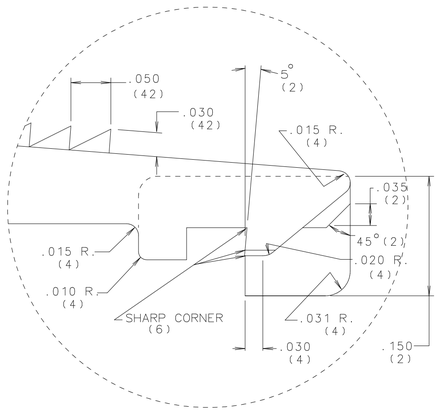

DETAIL "C"

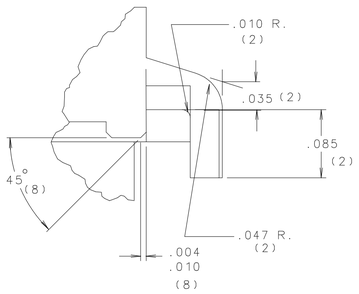

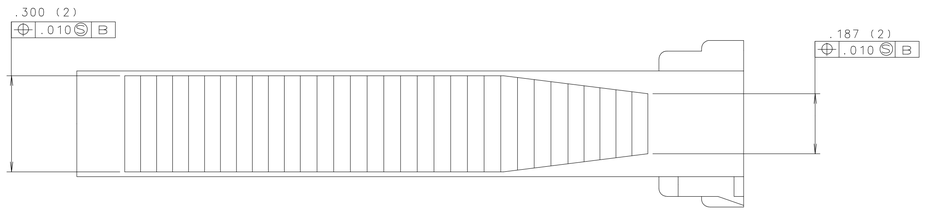

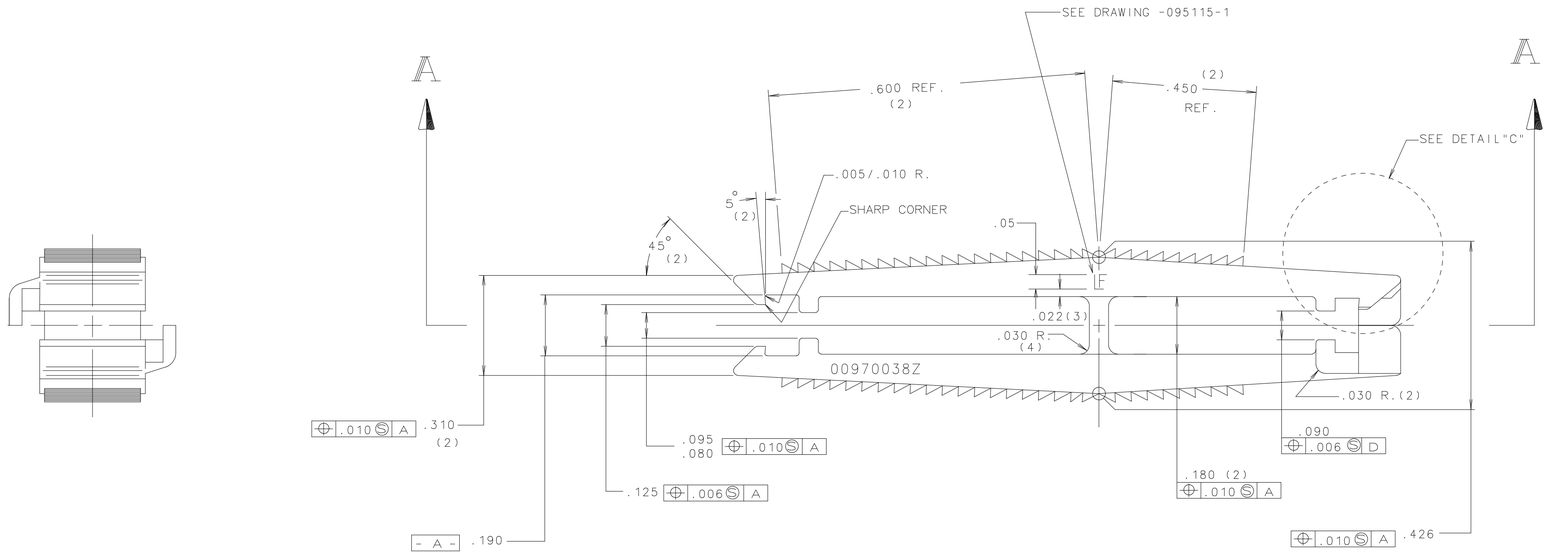

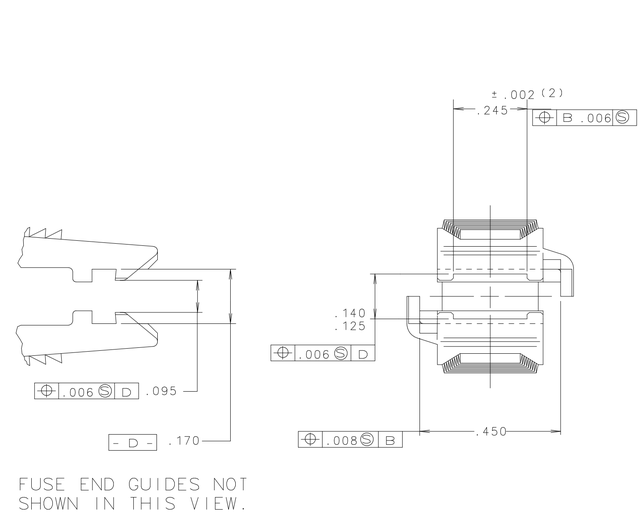

FUSE END GUIDES NOT SHOWN IN THIS VIEW.

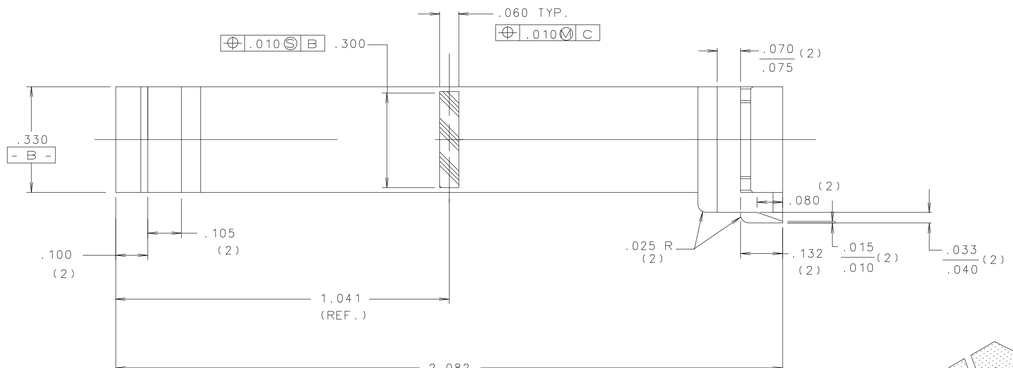

SECTION A-A

NO	COMPONENT NO	DESCRIPTION	QT/M	U/M
-	914-796	LABEL, BAR CODE	.2	EA
-	890-750	POLY BAG	.2	EA
-	580143	CARTON	.2	EA
-	057348	NYLON RESIN	5.726	LB
-	057892	COLOR CONCENTRATE	.117	LB

BILL OF MATERIAL

UNLESS OTHERWISE SPECIFIED, DIMENSIONS DO NOT INCLUDE PLATING.

O	DENOTES CRITICAL CHARACTERISTICS.
CPK	DENOTES CPK DIMENSIONS, MINIMUM CPK VALUE
SI	DENOTES A CHARACTERISTIC THAT PROVIDES AN INDICATION OF PROCESS PERFORMANCE. PROCEDURE FOR MEASUREMENT AND TRACKING TO BE DEFINED IN LITTELFUSE INSPECTION INSTRUCTIONS.
CP	DENOTES CP DIMENSIONS. MINIMUM CP VALUE MUST BE WITHIN THE DIMENSIONAL LIMITATIONS SHOWN ON DRAWING AND INITIALLY LOCATED TO ALLOW FOR MAXIMUM TOOL LIFE.

MATL SPEC

COPIES TO

1	9	18
2	10	19
3	12	20
4	13	21
5	14	23
6	15	33
7	16	43
8	17	53

FINISH

DRW	JMB	DATE 11/10/98	SCALE 2:1
CHK		DATE	SUPER DR
APPD		DATE	RAW STK WT LBS/M

TOLERANCE UNLESS OTHERWISE SPECIFIED
TWO PLACE DEC ±.01 FRACTION ±
THREE PLACE DEC ±.005 ANGULAR ±1°

TITLE
FUSE INSERTER AND EXTRACTOR
(STD. & MINI ATO FUSES)

Littelfuse® DES PLAINES, ILLINOIS 60016

REVISION B | DRWG. NO. 00970038Z | FINAL

NOTES

UNLESS OTHERWISE SPECIFIED:

1. 1/2 DEGREE MAXIMUM DRAFT PER SIDE.
2. EJECTOR PIN MARKS TO BE FLUSH TO .008 BELOW SURFACE.
3. MAXIMUM FLASH LIMITS: .003" HEIGHT, .005" WIDTH.
4. ALL DIMENSIONS ARE TYPICAL FOR REPEATED FEATURES.
5. O END "A" & END "B" MUST BE CAPABLE TO BE SQUEEZED TO BOTTOM AND RETURN TO ITS NORMAL POSITION.
6. LETTERING: .031 HIGH GOTHIC CHARACTERS, .003/.010 RAISED.
7. ALL INTERNAL RADII TO BE .015 MAX..
8. PACK 5000 PCS IN -890-750 POLYETHYLENE BAG. CLOSE WITH WIRE TIE -890-471. PLACE IN BOX -580143. LABEL BOX WITH COMPUTER GENERATED LABEL -914-796 AND SEAL WITH -088120 TAPE.

UNCONTROLLED DOCUMENT

CAD GENERATED DRAWING - NO PENCIL CHANGES ALLOWED

Компания «ЭлектроПласт» предлагает заключение долгосрочных отношений при поставках импортных электронных компонентов на взаимовыгодных условиях!

Наши преимущества:

- Оперативные поставки широкого спектра электронных компонентов отечественного и импортного производства напрямую от производителей и с крупнейших мировых складов;
- Поставка более 17-ти миллионов наименований электронных компонентов;
- Поставка сложных, дефицитных, либо снятых с производства позиций;
- Оперативные сроки поставки под заказ (от 5 рабочих дней);
- Экспресс доставка в любую точку России;
- Техническая поддержка проекта, помощь в подборе аналогов, поставка прототипов;
- Система менеджмента качества сертифицирована по Международному стандарту ISO 9001;
- Лицензия ФСБ на осуществление работ с использованием сведений, составляющих государственную тайну;
- Поставка специализированных компонентов (Xilinx, Altera, Analog Devices, Intersil, Interpoint, Microsemi, Aeroflex, Peregrine, Syfer, Eurofarad, Texas Instrument, Miteq, Cobham, E2V, MA-COM, Hittite, Mini-Circuits,General Dynamics и др.);

Помимо этого, одним из направлений компании «ЭлектроПласт» является направление «Источники питания». Мы предлагаем Вам помощь Конструкторского отдела:

- Подбор оптимального решения, техническое обоснование при выборе компонента;
- Подбор аналогов;
- Консультации по применению компонента;
- Поставка образцов и прототипов;
- Техническая поддержка проекта;
- Защита от снятия компонента с производства.

Как с нами связаться

Телефон: 8 (812) 309 58 32 (многоканальный)
Факс: 8 (812) 320-02-42
Электронная почта: org@eplast1.ru
Адрес: 198099, г. Санкт-Петербург, ул. Калинина, дом 2, корпус 4, литера А.