THIS DRAWING IS UNPUBLISHED. RELEASED FOR PUBLICATION -,- .
© COPYRIGHT - By - ALL RIGHTS RESERVED.

LOC	DIST
GP	00

REVISIONS

P	LTR	DESCRIPTION	DATE	DWN	APVD
	P	REVISED PER ECO-11-004835	07MAR11	RK	HMR

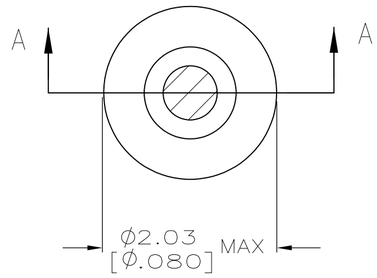

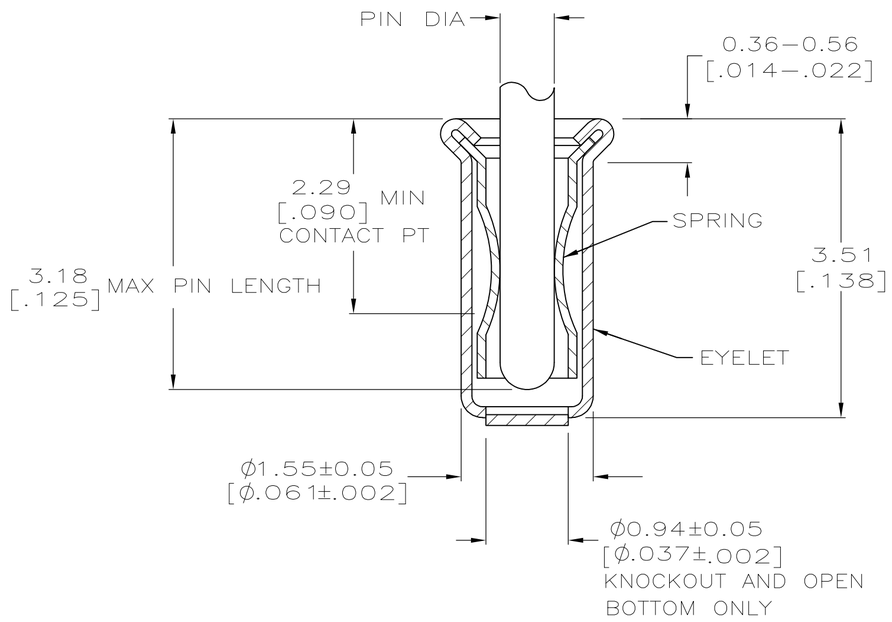

SECTION A–A

1. TIN PLATE PER ASTM B 545 0.00254 [.000100] MIN THICK.
2. GOLD PLATE PER ASTM B 488 0.00076 [.000030] MIN THICK OVER NICKEL PLATE PER QQ–N–290 0.00028 [.000011] MIN THICK ON CONTACT AREA.
3. RECOMMENDED HOLE SIZE, PLATED OR UNPLATED:
   MACHINE INSERTION: $1.57^{+0.10}_{-0.08}$ $\left[.062^{+.004}_{-.003}\right]$
   HAND INSERTION: $1.60^{+0.10}_{-0.00}$ $\left[.063^{+.004}_{-.000}\right]$
4. APPLICATION TOOL PART NUMBER: MACHINE NO. 682127–4
   INSERTION HEAD NO. 682039–3
5. TO INSURE PROPER SPRING TENSION DO NOT EXCEED A 0.05 [.002] DIFFERENCE IN PIN DIA WHEN CHANGING TO A SMALLER PIN.
6. BOTTOM PLUG KNOCKOUT TOOL PART NUMBER 69729 WITH TIP PART NUMBER 69728–1.
7. MATERIAL: BERYLLIUM COPPER PER ASTM B 194
   EYELET: COPPER PER ASTM B 152
8. OBSOLETE PARTS: OBSOLETE CIS STREAMLINING PER D.RENAUD/D.SINISI

	BOTTOM TYPE	RECOMMENDED PIN DIA 5	EYELET FINISH	SPRING FINISH	PART NO
8 OBSOLETE	OPEN	0.76–0.84 [.030–.033]	TIN 1	GOLD 2	~~7–5331677–4~~
	CLOSED	0.66–0.74 [.026–.029]			3–5331677–8
	KNOCKOUT	0.76–0.84 [.030–.033]			3–5331677–4
		0.66–0.74 [.026–.029]			3–5331677–2
	OPEN				2–5331677–4
		0.76–0.84 [.030–.033]			2–5331677–2
	CLOSED				1–5331677–8
		0.56–0.64 [.022–.025]		TIN 1	1–5331677–6
		0.76–0.84 [.030–.033]			1–5331677–3

THIS DRAWING IS A CONTROLLED DOCUMENT.

DIMENSIONS: mm [INCHES]

TOLERANCES UNLESS OTHERWISE SPECIFIED:
0 PLC ± –
1 PLC ± –
2 PLC ± –
3 PLC ± 0.20 [.008]
4 PLC ± –
ANGLES ± –

MATERIAL: NOTE 7
FINISH: SEE TABLE

DWN 22APR2005 A. FERNANDEZ–DOCK5
CHK 22APR2005 J. HAVENER
APVD 22APR2005 J. HAVENER
PRODUCT SPEC 108–14008
APPLICATION SPEC 114–13152
WEIGHT –

TE Connectivity

NAME: MINIATURE SPRING SOCKET ASSEMBLY –

SIZE	CAGE CODE	DRAWING NO	RESTRICTED TO
A2	00779	C–5331677	–

CUSTOMER DRAWING | SCALE 20:1 | SHEET 1 OF 1 | REV P

5331677

1471–9 (3/11)

Компания «ЭлектроПласт» предлагает заключение долгосрочных отношений при поставках импортных электронных компонентов на взаимовыгодных условиях!

Наши преимущества:

- Оперативные поставки широкого спектра электронных компонентов отечественного и импортного производства напрямую от производителей и с крупнейших мировых складов;
- Поставка более 17-ти миллионов наименований электронных компонентов;
- Поставка сложных, дефицитных, либо снятых с производства позиций;
- Оперативные сроки поставки под заказ (от 5 рабочих дней);
- Экспресс доставка в любую точку России;
- Техническая поддержка проекта, помощь в подборе аналогов, поставка прототипов;
- Система менеджмента качества сертифицирована по Международному стандарту ISO 9001;
- Лицензия ФСБ на осуществление работ с использованием сведений, составляющих государственную тайну;
- Поставка специализированных компонентов (Xilinx, Altera, Analog Devices, Intersil, Interpoint, Microsemi, Aeroflex, Peregrine, Syfer, Eurofarad, Texas Instrument, Miteq, Cobham, E2V, MA-COM, Hittite, Mini-Circuits,General Dynamics и др.);

Помимо этого, одним из направлений компании «ЭлектроПласт» является направление «Источники питания». Мы предлагаем Вам помощь Конструкторского отдела:

- Подбор оптимального решения, техническое обоснование при выборе компонента;
- Подбор аналогов;
- Консультации по применению компонента;
- Поставка образцов и прототипов;
- Техническая поддержка проекта;
- Защита от снятия компонента с производства.

Как с нами связаться

Телефон: 8 (812) 309 58 32 (многоканальный)
Факс: 8 (812) 320-02-42
Электронная почта: org@eplast1.ru
Адрес: 198099, г. Санкт-Петербург, ул. Калинина, дом 2, корпус 4, литера А.