RADIALL
Département COAXIAL

NOTICE TECHNIQUE
TECHNICAL DATA

101. Rue Philibert Hoffmann
Zone Industrielle Ouest
93116 - ROSNY-SOUS-BOIS
Téléphone : 854-80-40

TITRE	TITLE	
JOINT EMI / RFI	EMI/RFI GASKET	**R 280 510 000**
		Série Accessoires

NORMALISATION — *SPECIFICATIONS*

IEC :
CECC :
MIL

CABLES — *CABLES*

CARACTERISTIQUES — *PROPERTIES*

Impéd. caract.	:	:	*Nominal imp.*
Fréq. d'utilisat.	:	:	*Freq. range*
R.O.S.	:	:	*V.S.W.R.*
Tension tenue	:	:	*Proof. voltage*

Catégorie climatique : — *Climatic range*

Tenue cont. cent. :
- ☐ Axiale avant
- ☐ Axiale 2 sens
- ☐ Rotation
- ☐ Immobil. totale

In. cont. motion

CONSTRUCTION — *CONSTRUCTION*

Revêtement c. masse	:	*Masse plating*	:
Revêtement corps	:	*Body plating*	:
Revêt. cont. cent.	:	*Inner contact*	:
Partie métallique	:	*metalic parts*	:
Partie métal. élast.	:	*metalic resilient parts*	:
Isolant	:	*Insulator*	:
Joint	: Silicone chargé	*Gasket*	: Conductive elastomer

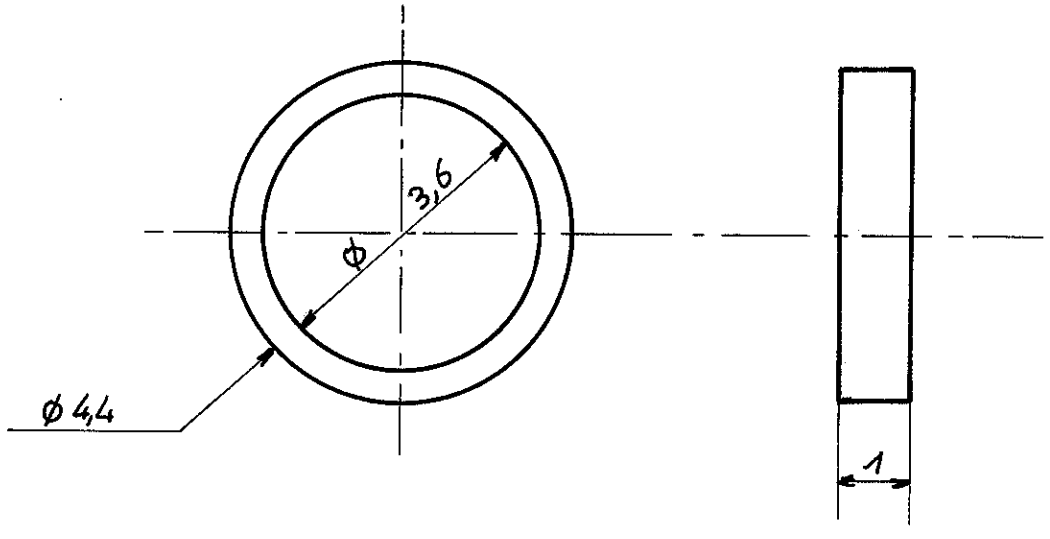

Dimensions en mm

DOSSIER D'ETUDE		Dessiné	Vérifié	I.P.	MODIFICATIONS			
	NOM	GRANGÉ						
	DATE	18/05/89						
1/1	VISA							

Ces renseignements sont donnés à titre indicatif. Dans le but constant d'améliorer nos produits, nous nous réservons le droit d'apporter toute modification jugée utile.

R. ZWC GMBH

2111 - 8105

Компания «ЭлектроПласт» предлагает заключение долгосрочных отношений при поставках импортных электронных компонентов на взаимовыгодных условиях!

Наши преимущества:

- Оперативные поставки широкого спектра электронных компонентов отечественного и импортного производства напрямую от производителей и с крупнейших мировых складов;
- Поставка более 17-ти миллионов наименований электронных компонентов;
- Поставка сложных, дефицитных, либо снятых с производства позиций;
- Оперативные сроки поставки под заказ (от 5 рабочих дней);
- Экспресс доставка в любую точку России;
- Техническая поддержка проекта, помощь в подборе аналогов, поставка прототипов;
- Система менеджмента качества сертифицирована по Международному стандарту ISO 9001;
- Лицензия ФСБ на осуществление работ с использованием сведений, составляющих государственную тайну;
- Поставка специализированных компонентов (Xilinx, Altera, Analog Devices, Intersil, Interpoint, Microsemi, Aeroflex, Peregrine, Syfer, Eurofarad, Texas Instrument, Miteq, Cobham, E2V, MA-COM, Hittite, Mini-Circuits,General Dynamics и др.);

Помимо этого, одним из направлений компании «ЭлектроПласт» является направление «Источники питания». Мы предлагаем Вам помощь Конструкторского отдела:

- Подбор оптимального решения, техническое обоснование при выборе компонента;
- Подбор аналогов;
- Консультации по применению компонента;
- Поставка образцов и прототипов;
- Техническая поддержка проекта;
- Защита от снятия компонента с производства.

Как с нами связаться

Телефон: 8 (812) 309 58 32 (многоканальный)
Факс: 8 (812) 320-02-42
Электронная почта: org@eplast1.ru
Адрес: 198099, г. Санкт-Петербург, ул. Калинина, дом 2, корпус 4, литера А.