THESE DRAWINGS ARE THE PROPERTY OF QUALTEK ELECTRONICS AND NOT TO BE REPRODUCED FOR OR COMMUNICATED TO A THIRD PARTY WITHOUT THE EXPRESS WRITTEN PERMISSION OF AN OFFICER OF QUALTEK ELECTRONICS.

REVISION

REV.	DESCRIPTION	DATE	APPROVED
B	RoHS Compliancy	06-01-06	DP
C	Updated Specifications	01-24-08	DP
D	Updated Graphics and Specifications	10-26-09	LY
E	Updated Switch Orientation	01-27-10	LY

MECHANICAL DIMENSIONS:

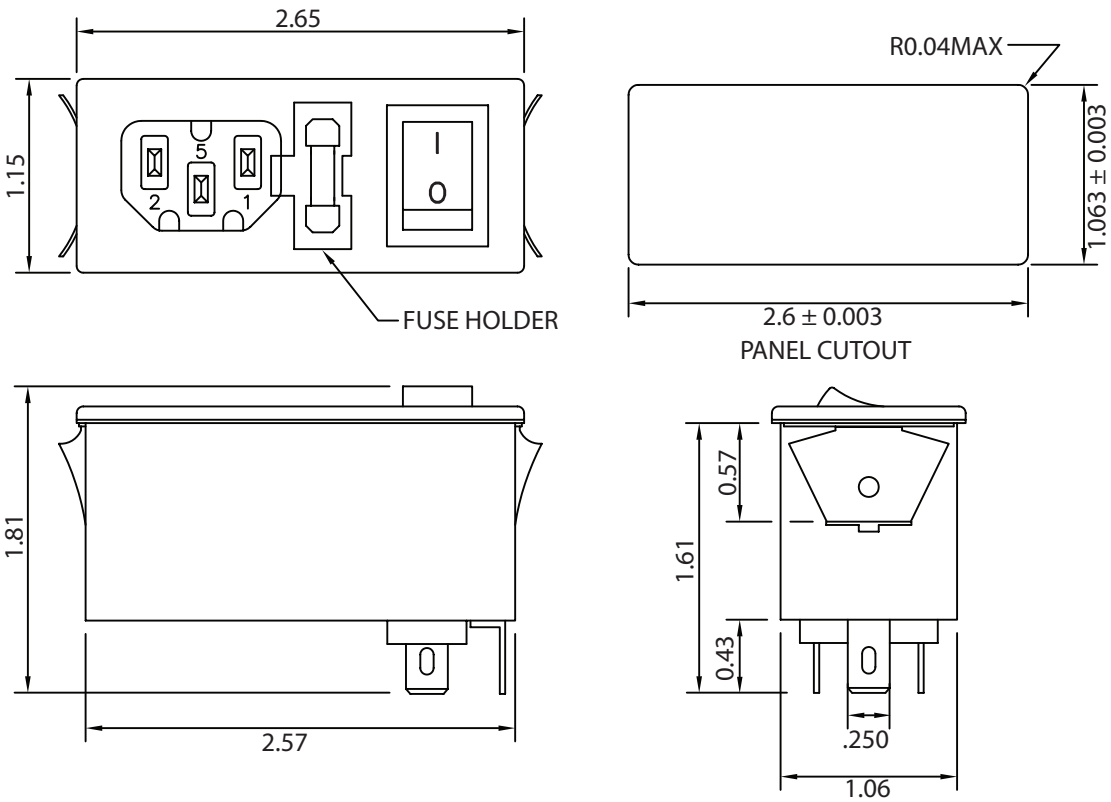

ELECTRICAL CHARACTERISTICS:

1-1. VOLTAGE RATING.....115/250VAC

1-2. CURRENT RATING
- A. @ 115/250VAC (UL, CSA) .....6 A RMS MAX
- B. @ 250VAC (SEMKO) .....6 A RMS MAX

1-3. OPERATING FREQUENCY 48-440Hz

1-4. HIPOT RATING (FOR ONE MINUTE)
- A. LINE TO GROUND .....2000 VDC
- B. LINE TO LINE .....2000 VDC

1-5. MINIMUM INSULATION RESISTANCE: @ 500VDC ONE MINUTE
- A. LINE & NEUTRAL TO GROUND .....10M OHM
- B. LINE & NEUTRAL .....10M OHM

1-6. SAFETY:

1-7. SINGLE 5x20mm FUSEHOLDER

1-8. SNAP-IN PANEL THICKNESS: .04IN~.07IN (1.0mm~1.8mm)

1-9. RoHS COMPLIANT

CONTROLLED

ELECTRICAL SCHEMATIC:

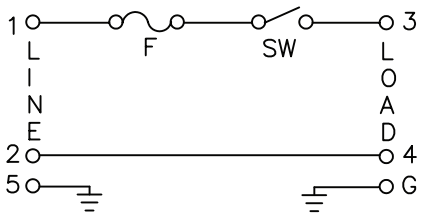

Dim range (mm)	Tolerance +/- (mm)
0-1	0.15
1-6	0.20
6-18	0.30
18-50	0.50
50-120	0.70
120-250	0.90
250-500	1.20

Qualtek Electronics Corp.
PPC DIVISION

Part Number: 762-18/002 RoHS Compliant

Description: MULTI-FUNCTION MODULE

	UNIT: in	REV. E
Drawn / Date	Checked / Date	Approved / Date
B.ZHANG 03-19-04	03-19-04	JJH / 03-19-04

Компания «ЭлектроПласт» предлагает заключение долгосрочных отношений при поставках импортных электронных компонентов на взаимовыгодных условиях!

Наши преимущества:

- Оперативные поставки широкого спектра электронных компонентов отечественного и импортного производства напрямую от производителей и с крупнейших мировых складов;
- Поставка более 17-ти миллионов наименований электронных компонентов;
- Поставка сложных, дефицитных, либо снятых с производства позиций;
- Оперативные сроки поставки под заказ (от 5 рабочих дней);
- Экспресс доставка в любую точку России;
- Техническая поддержка проекта, помощь в подборе аналогов, поставка прототипов;
- Система менеджмента качества сертифицирована по Международному стандарту ISO 9001;
- Лицензия ФСБ на осуществление работ с использованием сведений, составляющих государственную тайну;
- Поставка специализированных компонентов (Xilinx, Altera, Analog Devices, Intersil, Interpoint, Microsemi, Aeroflex, Peregrine, Syfer, Eurofarad, Texas Instrument, Miteq, Cobham, E2V, MA-COM, Hittite, Mini-Circuits,General Dynamics и др.);

Помимо этого, одним из направлений компании «ЭлектроПласт» является направление «Источники питания». Мы предлагаем Вам помощь Конструкторского отдела:

- Подбор оптимального решения, техническое обоснование при выборе компонента;
- Подбор аналогов;
- Консультации по применению компонента;
- Поставка образцов и прототипов;
- Техническая поддержка проекта;
- Защита от снятия компонента с производства.

Как с нами связаться

Телефон: 8 (812) 309 58 32 (многоканальный)
Факс: 8 (812) 320-02-42
Электронная почта: org@eplast1.ru
Адрес: 198099, г. Санкт-Петербург, ул. Калинина, дом 2, корпус 4, литера А.