THE INFORMATION CONTAINED HEREIN IS CONSIDERED "PROPRIETARY" TO BEL FUSE INC. AND SHALL NOT BE COPIED, REPRODUCED OR DISCLOSED WITHOUT THE WRITTEN APPROVAL OF BEL FUSE INC.

RoHS 2002/95/EC

## SCHEMATIC

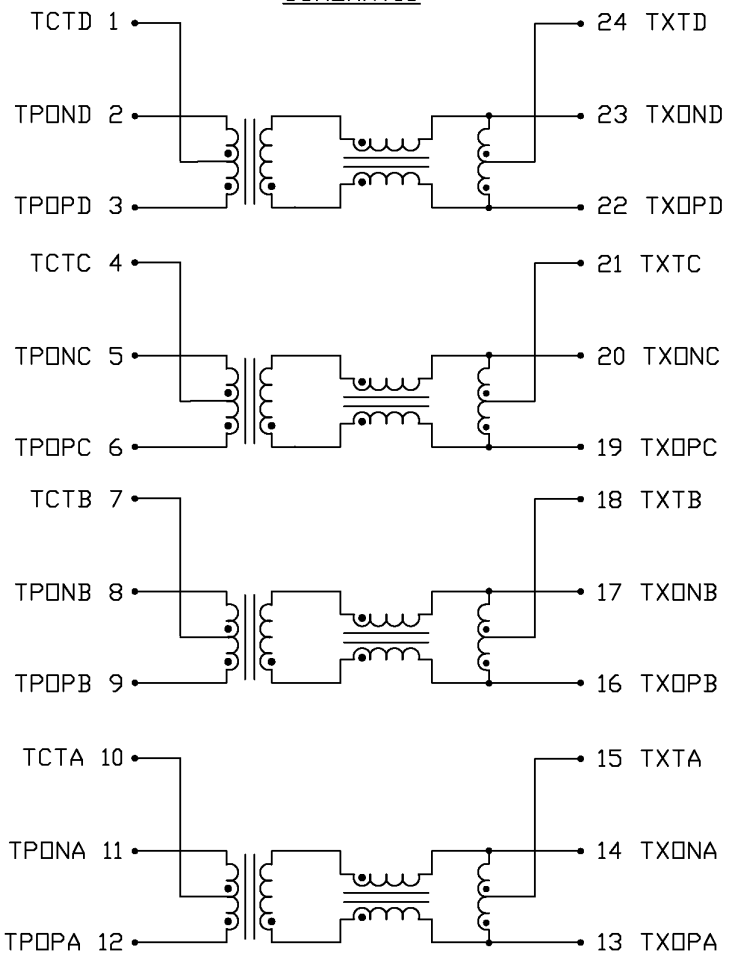


## ELECTRICAL CHARACTERISTICS

| | |
|---|---|
| TURNS RATIO | |
| PIN(3-1-2) : (22-24-23) | 1CT : 1CT |
| PIN(6-4-5) : (19-21-20) | 1CT : 1CT |
| PIN(9-7-8) : (16-18-17) | 1CT : 1CT |
| PIN(12-10-11) : (13-15-14) | 1CT : 1CT |
| OCL<br>-40°C TO +85°C | 350μH MIN. AT 100kHz, 100mV<br>WITH 8mA DC BIAS |
| INSERTION LOSS | 1.1dB MAX. @ 0.1 MHz<br>0.5dB MAX. @ 1 MHz<br>0.8dB MAX. @ 65 MHz<br>1.0dB MAX. @ 100 MHz<br>1.5dB MAX. @ 125 MHz |
| RETURN LOSS<br>UNDER 100 OHMS<br>±15% ENVIRONMENT | 18dB MIN. @ 0.5 TO 40 MHz<br>12-20LOG (f/80 MHz) dBMIN.<br>@ 40 TO 100 MHz |
| COMMON TO COMMON REJECTION | 30dB MIN. @ 0.1 TO 100 MHz |
| CROSSTALK | @ 1-100 MHz<br>33-20LOG (f/100 MHz) dB MIN. |
| HIPOT | PER HAND-WORK-03 |

| ORIGINATED BY | DATE | TITLE | PART NO. / DRAWING NO. | STANDARD DIM. TOL. IN INCH | [ ] METRIC DIM. AS REFERENCE | |
|---|---|---|---|---|---|---|
| HO | 04-12-06 | 1000BASE-T MAGNETIC MODULES<br>S558-5999-AT-F | X5585999AT-F | .X | UNIT : INCH [mm] | REV. : A |
| DRAWN BY | DATE | | FILE NAME | .XX | SCALE : N/A | SIZE : A4 |
| DQ Chen | 04-12-06 | | X5585999ATFA.DWG | .XXX | | PAGE : 2 |

bel COMPONENTS FOR A CONNECTED PLANET



This document is electronically generated. This is a controlled copy if used internally

THE INFORMATION CONTAINED HEREIN IS CONSIDERED "PROPRIETARY" TO BEL FUSE INC. AND SHALL NOT BE COPIED, REPRODUCED OR DISCLOSED WITHOUT THE WRITTEN APPROVAL OF BEL FUSE INC.

RoHS 2002/95/EC

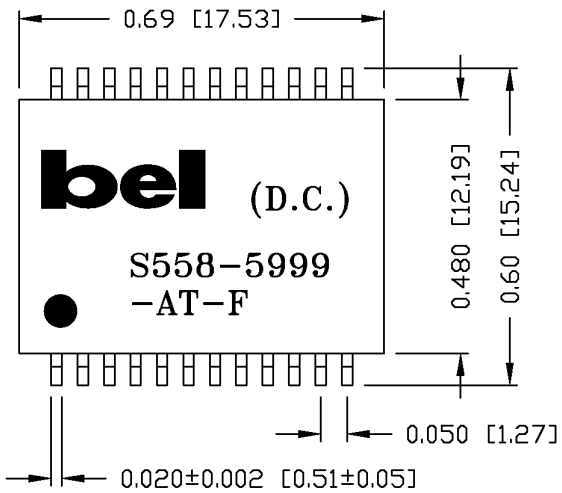


SUGGESTED PCB PAD LAYOUT

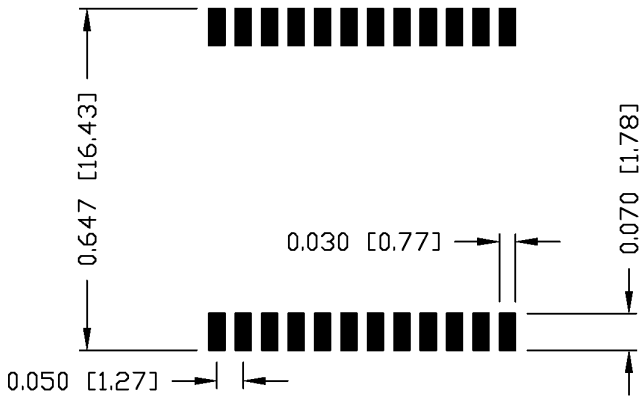


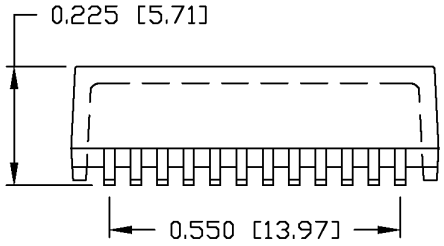


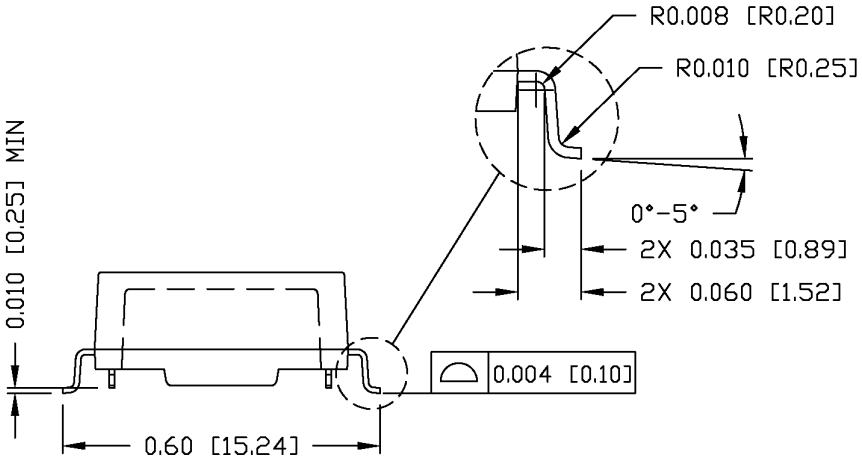


NOTES:

1. STANDARD MARKING REFER TO DOC. HAND-WORK-04.
2. PACKAGE CODE: "RQS001".

| ORIGINATED BY | DATE | TITLE | PART NO. / DRAWING NO. | STANDARD DIM. TOL. IN INCH | | [ ] METRIC DIM. AS REFERENCE | |
|---|---|---|---|---|---|---|---|
| Lawrence | 04-12-06 | MECHANICAL DRAWING S558-5999-AT-F | X5585999AT-F | .X | | UNIT : INCH [mm] | REV. : A |
| DRAWN BY | DATE | | FILE NAME | .XX | ±0.01 | SCALE : N/A | SIZE : A4 |
| DQ Chen | 04-12-06 | | X5585999ATFA.DWG | .XXX | ±0.005 | | PAGE : 3 |

bel COMPONENTS FOR A CONNECTED PLANET



This document is electronically generated. This is a controlled copy if used internally

Компания «ЭлектроПласт» предлагает заключение долгосрочных отношений при поставках импортных электронных компонентов на взаимовыгодных условиях!

Наши преимущества:

- Оперативные поставки широкого спектра электронных компонентов отечественного и импортного производства напрямую от производителей и с крупнейших мировых складов;
- Поставка более 17-ти миллионов наименований электронных компонентов;
- Поставка сложных, дефицитных, либо снятых с производства позиций;
- Оперативные сроки поставки под заказ (от 5 рабочих дней);
- Экспресс доставка в любую точку России;
- Техническая поддержка проекта, помощь в подборе аналогов, поставка прототипов;
- Система менеджмента качества сертифицирована по Международному стандарту ISO 9001;
- Лицензия ФСБ на осуществление работ с использованием сведений, составляющих государственную тайну;
- Поставка специализированных компонентов (Xilinx, Altera, Analog Devices, Intersil, Interpoint, Microsemi, Aeroflex, Peregrine, Syfer, Eurofarad, Texas Instrument, Miteq, Cobham, E2V, MA-COM, Hittite, Mini-Circuits,General Dynamics и др.);

Помимо этого, одним из направлений компании «ЭлектроПласт» является направление «Источники питания». Мы предлагаем Вам помощь Конструкторского отдела:

- Подбор оптимального решения, техническое обоснование при выборе компонента;
- Подбор аналогов;
- Консультации по применению компонента;
- Поставка образцов и прототипов;
- Техническая поддержка проекта;
- Защита от снятия компонента с производства.

**Как с нами связаться**

**Телефон:** 8 (812) 309 58 32 (многоканальный)
**Факс:** 8 (812) 320-02-42
**Электронная почта:** org@eplast1.ru
**Адрес:** 198099, г. Санкт-Петербург, ул. Калинина, дом 2, корпус 4, литера А.