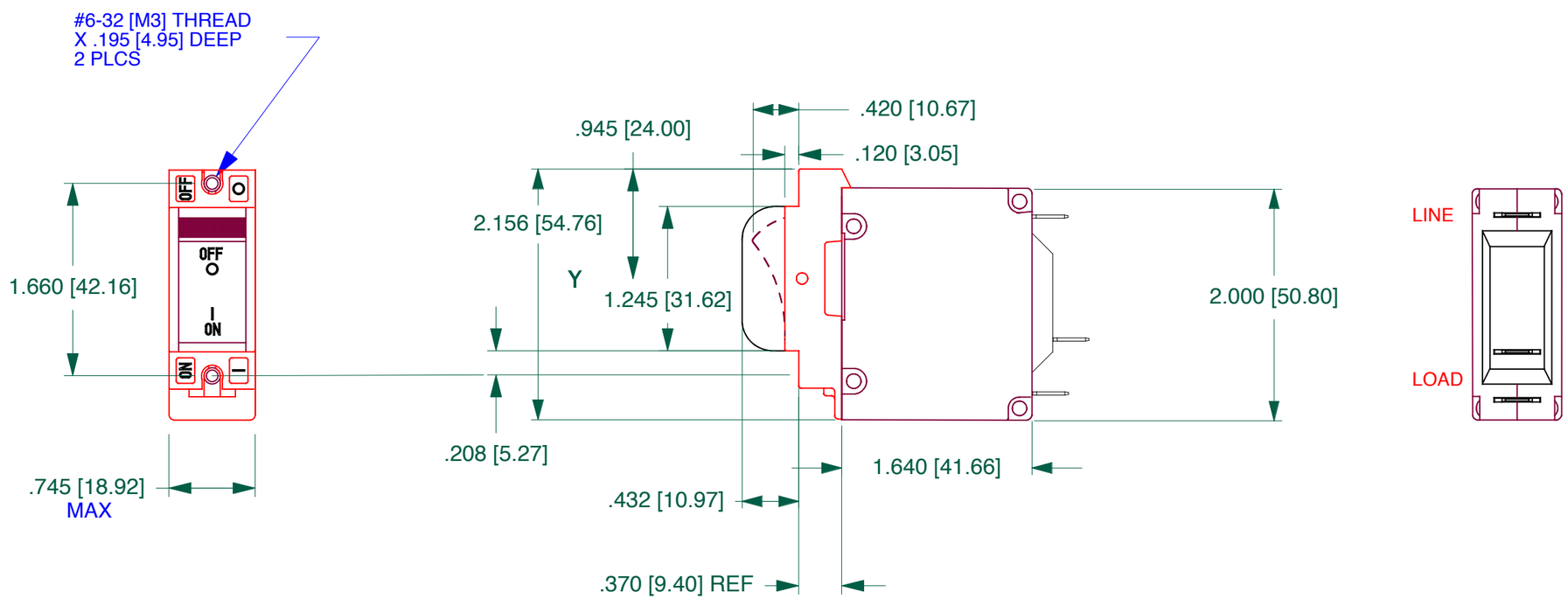

PANEL CUT-OUT DETAIL

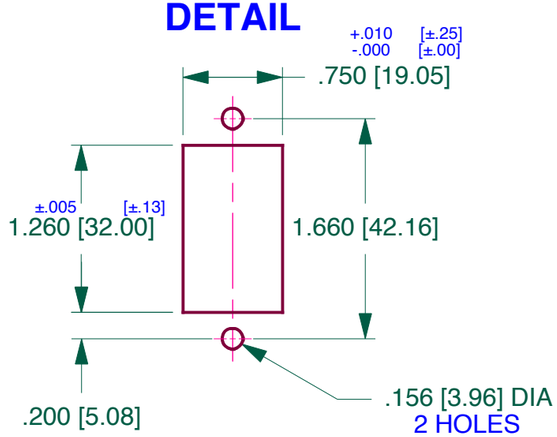

LABEL INFORMATION:

FL. AMPS	7
MAX VOLTS	270
FREQ. HZ	50/60
DELAY	24 (MEDIUM)
CIRCUIT:	H0 (SERIES)
TRIP AMPS	8.75
VCOIL:	120 (96 TRIP) VAC

CONTROL SYMBOLS	
△	CRITICAL
□	MAJOR

DRAWING NO. AC1-X0-25-011-1G1-C
REV 01

REVISIONS

REV	DESCRIPTION	DATE

MATERIAL

FINISH

DRAWING INTERPRETATIONS

PROJECTIONS

DIMENSIONS INCHES / MILLIMETERS

UNSPECIFIED TOLERANCES
DECIMALS ±.020 (±.510 mm); ANGULAR ±1°

DRAWN BY: PK 3-27-18
CHECKED BY:
SCALE —
APPROVED BY:
DATE APPROVED

DO NOT SCALE DRAWING

TITLE

"A" SERIES ROCKER CIRCUIT BREAKER

Carling Technologies
CIRCUIT BREAKER DIVISION
PLAINVILLE, CT

TOOL NO.
REV
REFERENCE NO.
SHEET OF

SIZE B
DRAWING NO. AC1-X0-25-011-1G1-C
REV 01
SHEET 1 OF 1

Компания «ЭлектроПласт» предлагает заключение долгосрочных отношений при поставках импортных электронных компонентов на взаимовыгодных условиях!

Наши преимущества:

- Оперативные поставки широкого спектра электронных компонентов отечественного и импортного производства напрямую от производителей и с крупнейших мировых складов;
- Поставка более 17-ти миллионов наименований электронных компонентов;
- Поставка сложных, дефицитных, либо снятых с производства позиций;
- Оперативные сроки поставки под заказ (от 5 рабочих дней);
- Экспресс доставка в любую точку России;
- Техническая поддержка проекта, помощь в подборе аналогов, поставка прототипов;
- Система менеджмента качества сертифицирована по Международному стандарту ISO 9001;
- Лицензия ФСБ на осуществление работ с использованием сведений, составляющих государственную тайну;
- Поставка специализированных компонентов (Xilinx, Altera, Analog Devices, Intersil, Interpoint, Microsemi, Aeroflex, Peregrine, Syfer, Eurofarad, Texas Instrument, Miteq, Cobham, E2V, MA-COM, Hittite, Mini-Circuits,General Dynamics и др.);

Помимо этого, одним из направлений компании «ЭлектроПласт» является направление «Источники питания». Мы предлагаем Вам помощь Конструкторского отдела:

- Подбор оптимального решения, техническое обоснование при выборе компонента;
- Подбор аналогов;
- Консультации по применению компонента;
- Поставка образцов и прототипов;
- Техническая поддержка проекта;
- Защита от снятия компонента с производства.

Как с нами связаться

Телефон: 8 (812) 309 58 32 (многоканальный)
Факс: 8 (812) 320-02-42
Электронная почта: org@eplast1.ru
Адрес: 198099, г. Санкт-Петербург, ул. Калинина, дом 2, корпус 4, литера А.