THIS DRAWING IS UNPUBLISHED. RELEASED FOR PUBLICATION 20
© COPYRIGHT 20 BY - ALL RIGHTS RESERVED.

LOC	DIST
B	E

REVISIONS

P	LTR	DESCRIPTION	DATE	DWN	APVD
	M	ECR-12-010700	11/06/12	MJG	DP

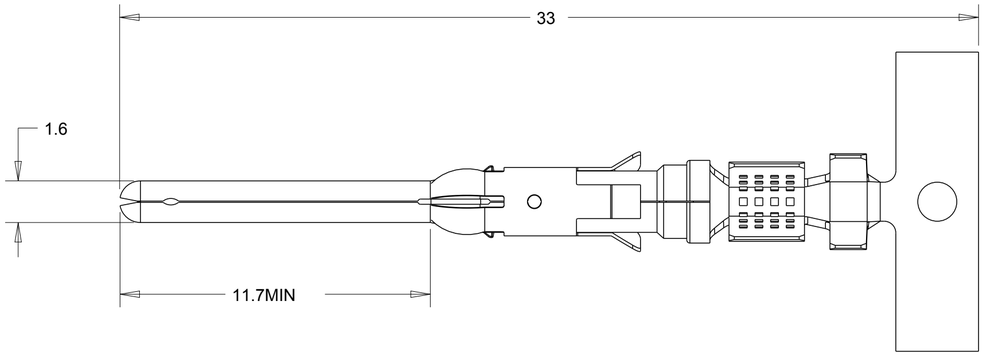

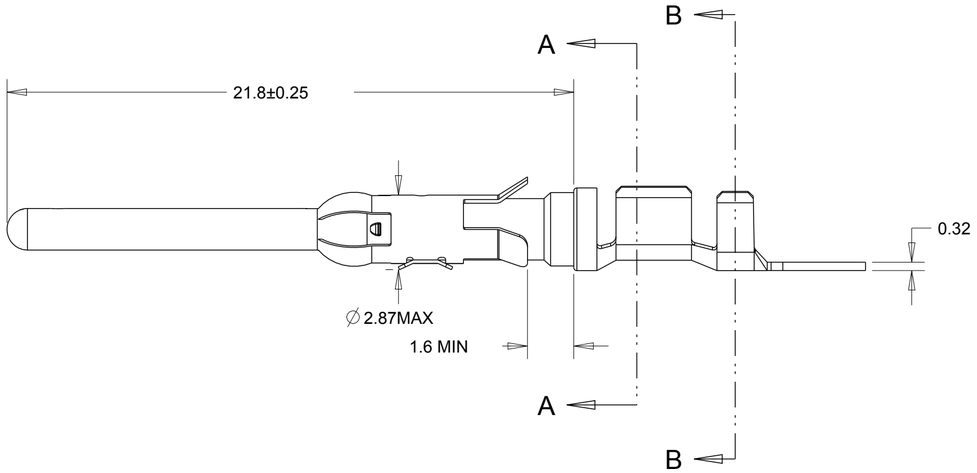

PLATING ZONES

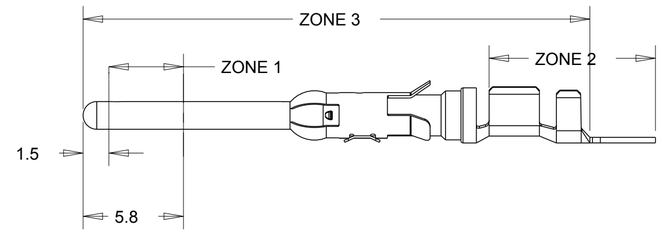

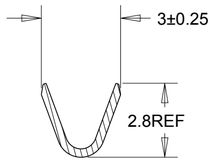

SECTION A-A

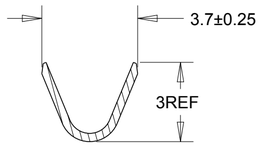

SECTION B-B

1. 1.27 MICRON MIN NICKEL PLATE OVER ZONE 3.
   0.76 MICRON MIN PRECIOUS METAL PLATE OVER ZONE 1.
   1 MICRON MIN TIN PLATE OVER ZONE 2.
   CONFORMS TO THE REQUIREMENTS OF TE CONNECTIVITY PRODUCT SPEC 108-10042
   BASED ON EIA/ECA-364-1000.01A (CONTROLLED ENVIRONMENT APPLICATIONS)
2. 1.27 MICRONS MIN NICKEL PLATE OVER ZONE 3.
   0.76 MICRON MIN PRECIOUS METAL ELECTROPLATE OVER ZONE 1.
   0.076 MICRON MIN GOLD FLASH PLATE OVER THE REMAINDER OF ZONE 3.
   CONFORMS TO THE REQUIREMENTS OF TE CONNECTIVITY PRODUCT SPEC 108-10042
   BASED ON EIA/ECA-364-1000.01A (CONTROLLED ENVIRONMENT APPLICATIONS)
3. 1.54 - 2.54 MICRON SILVER PLATE OVER ZONE 3.
4. 1.27 MICRON MIN NICKEL PLATE OVER ZONE 3.
   0.76 MICRON MIN GOLD PLATE OVER ZONE 1.
   0.076 MICRON MIN GOLDFLASH PLATE OVER THE REMAINDER OF ZONE 3.
5. 1.27 MICRON MIN NICKEL PLATE OVER ZONE 3.
   0.76 MICRON MIN GOLD PLATE OVER ZONE 1.
   1 MICRON MIN TIN PLATE OVER ZONE 2.
6. HOT-DIPPED PRETIN
7. 1 - 3 MICRON ELECTRO-TIN PLATE OVER ZONE 3
8. 0.76 MICRON MIN NICKEL PLATE OVER ZONE 3 PER QQ-N-290
   1.5 - 2.54 MICRON SILVER PLATE OVER ZONE 3,
9. SERATIONS CAN BE MULTILOCK OR TWO SLOTS
10. WIRE RANGE: 0.75 - 1.50 mm² (18-16 AWG)
11. INSULATION RANGE: 2.0 - 2.5 mm (.080-.100) DIA
12. SPECIAL REEL WITH 200 PCS FOR REEL-FED HANDTOOL

REELING	FINISH	SPRING MATERIAL	PIN BODY	LOOSE PIECE	PART NUMBER
A	2	STAINLESS STEEL	PHBR	164164-8	1-164160-5
A	3	STAINLESS STEEL	PHBR	164164-7	1-164160-3
B	3	STAINLESS STEEL	PHBR		1-164160-2
A	6	STAINLESS STEEL	BRASS	164164-6	1-164160-1
A	6	STAINLESS STEEL	BRASS	164164-5	164161-9
A	1	STAINLESS STEEL	BRASS	164164-4	164161-7
B	1	STAINLESS STEEL	BRASS		164161-6
A	2	STAINLESS STEEL	BRASS	164164-2	164161-4
A	7	STAINLESS STEEL	BRASS	164164-1	164161-3
B	2	STAINLESS STEEL	BRASS		164161-2

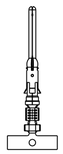

WIRE BARRELS FACE UP.

REELING DIRECTION

C — AS DIRECTION 'A' BUT BARRELS DOWN

A

B

THIS DRAWING IS A CONTROLLED DOCUMENT.

DIMENSIONS: mm

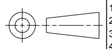

TOLERANCES UNLESS OTHERWISE SPECIFIED:

0 PLC	±0.5
1 PLC	±0.25
2 PLC	±0.15
3 PLC	±0.15
4 PLC	±
ANGLES	±2

MATERIAL: SEE TABLE

FINISH: SEE TABLE

DWN	J. BRIGHT	01JUN2012
CHK	J.AMBROSE	01JUN2012
APVD	M GREENER	01JUN2012

PRODUCT SPEC: 108-10042

APPLICATION SPEC: 114-19000

WEIGHT: -

TE Connectivity

NAME: PIN ASSEMBLY .062 TYPE III CONTACT LONG SERIES

SIZE	CAGE CODE	DRAWING NO	RESTRICTED TO
A2	00779	C-164161	-

CUSTOMER DRAWING | SCALE NTS | SHEET 1 OF 1 | REV M

1471-9 (3/11)

Компания «ЭлектроПласт» предлагает заключение долгосрочных отношений при поставках импортных электронных компонентов на взаимовыгодных условиях!

Наши преимущества:

- Оперативные поставки широкого спектра электронных компонентов отечественного и импортного производства напрямую от производителей и с крупнейших мировых складов;
- Поставка более 17-ти миллионов наименований электронных компонентов;
- Поставка сложных, дефицитных, либо снятых с производства позиций;
- Оперативные сроки поставки под заказ (от 5 рабочих дней);
- Экспресс доставка в любую точку России;
- Техническая поддержка проекта, помощь в подборе аналогов, поставка прототипов;
- Система менеджмента качества сертифицирована по Международному стандарту ISO 9001;
- Лицензия ФСБ на осуществление работ с использованием сведений, составляющих государственную тайну;
- Поставка специализированных компонентов (Xilinx, Altera, Analog Devices, Intersil, Interpoint, Microsemi, Aeroflex, Peregrine, Syfer, Eurofarad, Texas Instrument, Miteq, Cobham, E2V, MA-COM, Hittite, Mini-Circuits,General Dynamics и др.);

Помимо этого, одним из направлений компании «ЭлектроПласт» является направление «Источники питания». Мы предлагаем Вам помощь Конструкторского отдела:

- Подбор оптимального решения, техническое обоснование при выборе компонента;
- Подбор аналогов;
- Консультации по применению компонента;
- Поставка образцов и прототипов;
- Техническая поддержка проекта;
- Защита от снятия компонента с производства.

Как с нами связаться

Телефон: 8 (812) 309 58 32 (многоканальный)
Факс: 8 (812) 320-02-42
Электронная почта: org@eplast1.ru
Адрес: 198099, г. Санкт-Петербург, ул. Калинина, дом 2, корпус 4, литера А.