THIS DRAWING IS UNPUBLISHED. RELEASED FOR PUBLICATION -,- .
© COPYRIGHT - BY TYCO ELECTRONICS CORPORATION. ALL INTERNATIONAL RIGHTS RESERVED.

LOC	DIST
AD	47

REVISIONS

P	LTR	DESCRIPTION	DATE	DWN	APVD
	C	REVISED PER ECO-09-011020	21MAY09	AEG	DD
	C1	REVISED PER ECO-09-020689	02SEP09	KK	AEG
	D	ECR-10-019054	15SEP10	DP	MQW

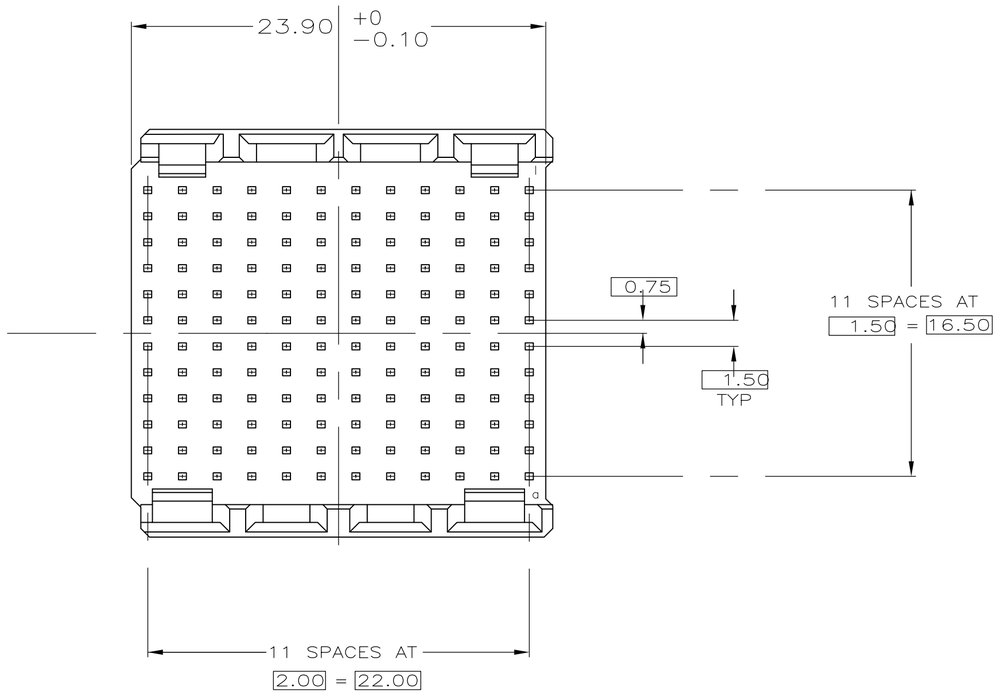

1. MATERIAL: GLASS-FILLED POLYESTER.
2. CONNECTOR MARKED WITH PART NUMBER AND DATE CODE.
3. RECOMMENDED MIDPLANE THICKNESS TO MAINTAIN STANDARD THREE-LEVEL SEQUENCING.
4. OBSOLETE PARTS: OBSOLETE CIS STREAMLINING PER D.RENAUD/D.SINISI

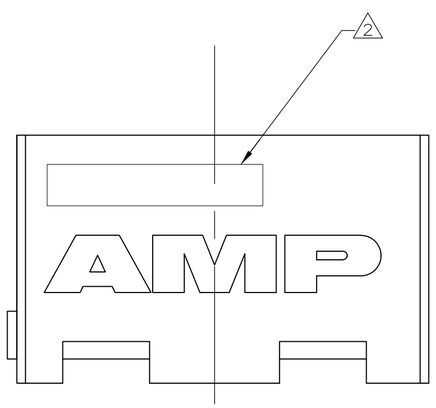

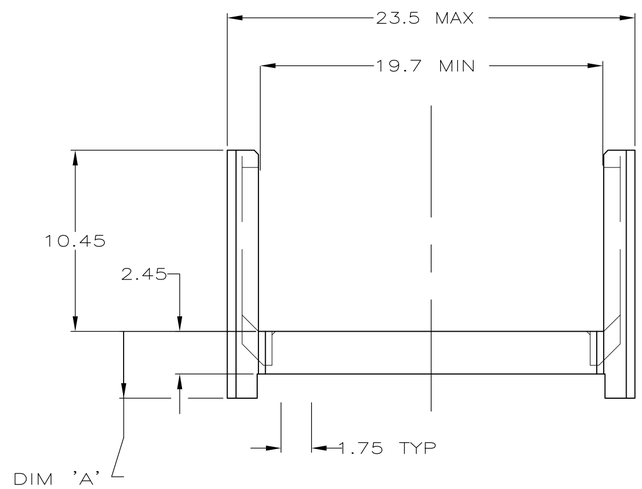

4 OBSOLETE	~~3.75~~	~~4.00~~	~~120645-7~~
	4.0	3.75	120645-6
4 OBSOLETE	~~4.25~~	~~3.5~~	~~120645-5~~
	~~4.5~~	~~3.25~~	~~120645-4~~
	4.75	3.0	120645-3
4 OBSOLETE	~~5.0~~	~~2.75~~	~~120645-2~~
	~~5.25~~	~~2.50~~	~~120645-1~~
	3	DIM "A"	PART NO

THIS DRAWING IS A CONTROLLED DOCUMENT.

DIMENSIONS: mm

TOLERANCES UNLESS OTHERWISE SPECIFIED:
~~0 PLC ± -~~
~~1 PLC ± -~~
~~2 PLC ± -~~ ±0.2
~~3 PLC ± -~~
~~4 PLC ± -~~
~~ANGLES ± -~~

MATERIAL 1

FINISH -

DWN	SK MICKIEVICZ	22APR97
CHK	SK MICKIEVICZ	02NOV99
APVD	HW ANDREWS	02NOV99
PRODUCT SPEC	—	
APPLICATION SPEC	—	
WEIGHT	—	

Tyco Electronics

Tyco Electronics Corporation
Harrisburg, PA 17105-3608

NAME
MALE SHROUD HOUSING
FEED-THROUGH MIDPLANE, UNLOADED
12 ROW, TYPE B, Z-PACK HM

SIZE	CAGE CODE	DRAWING NO	RESTRICTED TO
A2	00779	C-120645	—

CUSTOMER DRAWING | SCALE 4:1 | SHEET 1 OF 1 | REV D

Компания «ЭлектроПласт» предлагает заключение долгосрочных отношений при поставках импортных электронных компонентов на взаимовыгодных условиях!

Наши преимущества:

- Оперативные поставки широкого спектра электронных компонентов отечественного и импортного производства напрямую от производителей и с крупнейших мировых складов;
- Поставка более 17-ти миллионов наименований электронных компонентов;
- Поставка сложных, дефицитных, либо снятых с производства позиций;
- Оперативные сроки поставки под заказ (от 5 рабочих дней);
- Экспресс доставка в любую точку России;
- Техническая поддержка проекта, помощь в подборе аналогов, поставка прототипов;
- Система менеджмента качества сертифицирована по Международному стандарту ISO 9001;
- Лицензия ФСБ на осуществление работ с использованием сведений, составляющих государственную тайну;
- Поставка специализированных компонентов (Xilinx, Altera, Analog Devices, Intersil, Interpoint, Microsemi, Aeroflex, Peregrine, Syfer, Eurofarad, Texas Instrument, Miteq, Cobham, E2V, MA-COM, Hittite, Mini-Circuits,General Dynamics и др.);

Помимо этого, одним из направлений компании «ЭлектроПласт» является направление «Источники питания». Мы предлагаем Вам помощь Конструкторского отдела:

- Подбор оптимального решения, техническое обоснование при выборе компонента;
- Подбор аналогов;
- Консультации по применению компонента;
- Поставка образцов и прототипов;
- Техническая поддержка проекта;
- Защита от снятия компонента с производства.

Как с нами связаться

Телефон: 8 (812) 309 58 32 (многоканальный)
Факс: 8 (812) 320-02-42
Электронная почта: org@eplast1.ru
Адрес: 198099, г. Санкт-Петербург, ул. Калинина, дом 2, корпус 4, литера А.